Portes sectionnelles industrielles Epaisseur 42 mm / Série 60

Données techniques

Mise à jour 01.06.2021

HÖRMANN

Table des matières

Sommaire		Page
Descriptions produits		4 – 5
Vue d'ensemble des données techniques		6 – 7
Vue d'ensemble des types de ferrure		8 – 9
SPU F42	Porte à panneaux en acier à double paroi, motif Stucco / Micrograin, sections de porte de 625 et 750 mm de hauteur	10
SPU F42	Avec portillon incorporé à seuil plat, motif Stucco / Micrograin, sections de porte de 625 et 750 mm de hauteur	11
SPU F42	Avec portillon incorporé et seuil, motif Stucco / Micrograin, sections de porte de 625 et 750 mm de hauteur	12
SPU F42	Porte à panneaux en acier à double paroi, motif Stucco / Micrograin, sections de porte de 375 et 500 mm de hauteur	13
SPU F42	Avec portillon incorporé à seuil plat, motif Stucco / Micrograin, sections de porte de 375 et 500 mm de hauteur	14
SPU F42	Avec portillon incorporé et seuil, motif Stucco / Micrograin, sections de porte de 375 et 500 mm de hauteur	15
SPU F42	Hauteurs de vitrage (du milieu de la fenêtre au sol fini) pour les hauteurs de section de porte de 500, 625 et 750 mm	16
SPU F42	Calcul des hauteurs de vitrage (du milieu de la fenêtre au sol fini)	17
APU F42	Porte sectionnelle vitrée en aluminium avec section du bas en acier	18
APU F42	Hauteur de section basse de 750 mm avec portillon incorporé à seuil plat	19
APU F42	Hauteur de section basse de 750 mm avec portillon incorporé et seuil	20
APU F42	Hauteur de section basse de 1500 mm avec portillon incorporé à seuil plat	21
APU F42	Hauteur de section basse de 1500 mm avec portillon incorporé et seuil	22
APU F42 Thermo	Porte sectionnelle vitrée en aluminium à rupture de pont thermique, avec section du bas en acier	23
APU F42 Thermo	Hauteur de section basse de 750 mm avec portillon incorporé à seuil plat	24
APU F42 Thermo	Hauteur de section basse de 750 mm avec portillon incorporé et seuil	25
APU F42 Thermo	Hauteur de section basse de 1500 mm avec portillon incorporé à seuil plat	26
APU F42 Thermo	Hauteur de section basse de 1500 mm avec portillon incorporé et seuil	27
ALR F42	Porte sectionnelle vitrée en aluminium	28
ALR F42	Avec portillon incorporé à seuil plat	29
ALR F42	Avec portillon incorporé et seuil	30
ALR F42 Thermo	Porte sectionnelle vitrée en aluminium à rupture de pont thermique	31
ALR F42 Thermo	Avec portillon incorporé à seuil plat	32
ALR F42 Thermo	Avec portillon incorporé et seuil	33
ALR F42 Glazing	Porte sectionnelle en aluminium à grande surface vitrée, verre véritable	34
ALR F42 Vitraplan	Porte sectionnelle en aluminium à vitrage exclusif	35
Dispositions du portillon incorporé / vitrage		36 – 38
Remplissages / Compartiments et vitrage, série 40		39
Portillons indépendants NT 60 / NT 80 Thermo	Types d'ouverture possibles	40
Portillons indépendants NT 60		41 – 44
Portillons indépendants NT 60 CR 2		45
Portillons indépendants NT 80 Thermo		46 – 49
Portillons indépendants NT 80 Thermo CR 2		50
Eléments fixes		51
Passage libre / Retombées de linteau série 60		52
Type de ferrure N	Ferrure normale	53
Type de ferrure NA	Ferrure normale avec arbre à ressorts de torsion en partie haute	54
Type de ferrure ND	Ferrure normale inclinée sous toit	55
Type de ferrure NS	Ferrure normale avec double rayon	56
Type de ferrure NK	Ferrure normale avec double rayon, inclinée sous toit et faible rehaussement	57
Type de ferrure NH	Ferrure normale avec faible rehaussement	58
Type de ferrure GD	Ferrure normale inclinée sous toit et avec faible rehaussement	59
Type de ferrure GS	Ferrure normale avec double rayon et faible rehaussement	60
Type de ferrure GK	Ferrure normale avec double rayon, inclinée sous toit et faible rehaussement	61
Type de ferrure L	Ferrure pour linteau réduit	62
Type de ferrure LD	Ferrure pour linteau réduit, inclinée sous toit	63

Table des matières

Sommaire		Page
Type de ferrure H	Ferrure avec rail de guidage rehaussée	64
Type de ferrure HA	Ferrure de rail de guidage rehaussée avec arbre à ressorts de torsion en partie haute	65
Type de ferrure HD	Ferrure de rail de guidage rehaussée inclinée sous toit	66
Type de ferrure HU	Ferrure de rail de guidage rehaussée avec arbre à ressorts de torsion en partie basse	67
Type de ferrure HS	Ferrure avec rail de guidage rehaussée avec double rayon	68
Type de ferrure HK	Ferrure avec rail de guidage rehaussée avec double rayon, inclinée sous toit	69
Type de ferrure RD	Ferrure avec rail de guidage rehaussée, inclinée sous toit, avec arbre à ressorts de torsion en partie basse	70
Type de ferrure RS	Ferrure avec rail de guidage rehaussée avec double rayon et arbre à ressorts de torsion en partie basse	71
Type de ferrure RK	Ferrure avec rail de guidage rehaussée avec double rayon, inclinée sous toit	72
Type de ferrure V	Ferrure verticale	73
Type de ferrure VA	Ferrure verticale avec arbre à ressorts de torsion en partie haute	74
Type de ferrure VS	Ferrure verticale inclinée sous toit	75
Type de ferrure VU	Ferrure verticale avec arbre à ressorts de torsion en partie basse	76
Type de ferrure WS	Ferrure verticale inclinée sous toit avec arbre à ressorts de torsion en partie basse	77
Ecoinçons latéraux		78
Profilé d'écartement		79
Fixations au linteau		80
Raccordement au sol		81
Treuil à chaîne manuel		82
Treuil à main avec câble ou chaîne à maillons en acier		83
Pattes d'ancrage au plafond	(L = longueur des pattes d'ancrage, voir également types de ferrure)	84
Motorisation sur l'arbre WA 300		85 – 87
Motorisation sur l'arbre WA 400	En tant que motorisation à montage direct	88
Motorisation sur l'arbre WA 400	Avec réducteur à chaîne	89
Motorisation sur l'arbre WA 500 FU	En tant que motorisation à montage direct	90
Motorisation sur l'arbre WA 500 FU	Avec réducteur à chaîne	91
Motorisation sur l'arbre WA 400 / 500 FU	Pour montage central	92 – 94
Motorisation à chaîne ITO 400 / 500 FU		95
Motorisation SupraMatic HT		96 – 97
Motorisation sur l'arbre WA 300 / WA 400, vitesses du tablier de porte		98
Vitesses du tablier de porte WA 500 FU		99
Principe de fonctionnement de la porte sectionnelle Parcel		100
Porte sectionnelle Parcel		101
Type de ferrure HP	Ferrure de rail de guidage rehaussée pour porte sectionnelle Parcel avec arbre à ressorts de torsion en parties basse et haute	102
Type de ferrure VP	Ferrure verticale pour porte sectionnelle Parcel avec arbre à ressorts de torsion en parties basse et haute	103
Vue d'ensemble des remplissages / Calcul de l'inclinaison de toit		104
Vue d'ensemble des cylindres profilés		105

Note :
Pour toutes les données, seul l'état au moment de la création du document peut être représenté.
C'est pourquoi il peut exister certaines différences par rapport au configurateur de produits.
Toutes les dimensions sont en mm.
Sous réserve de modifications.

Le présent manuel décrit en détail les équipements de tablier de porte et de ferrure avec des exemples de pose.
Reproduction (même partielle) uniquement avec notre autorisation.
Droits d'auteur réservés.

Descriptions produits

Type de porte	Tablier de porte / Portillon incorporé

Porte sectionnelle SPU F42, porte à panneaux en acier à double paroi, motif Stucco / Micrograin, sections de porte de 625 et 750 mm de hauteur	
Tablier de porte	Sections de porte en panneaux galvanisés injectés de mousse polyuréthane. Sections de porte avec motif Stucco à l'extérieur et à l'intérieur et rainures horizontales avec répartition égale ou Micrograin à l'extérieur avec fine structure horizontale et motif Stucco à l'intérieur, 625 et 750 mm de hauteur, 42 mm d'épaisseur. Sécurité antipincement sur toutes les sections de porte. Protection des surfaces par revêtement d'apprêt polyester. Grilles d'aération possibles.
Portillon incorporé	Disposition dans les compartiments centraux de la porte. **Disposition impossible dans les compartiments extérieurs – Respectez la disposition !** Ouverture uniquement vers l'extérieur, DIN gauche ou DIN droite. Grilles d'aération impossibles dans le portillon incorporé. Pour les portes avec portillon incorporé à seuil plat, la dimension de passage libre cadre dormant (dimension commandée, LZ) ne doit pas dépasser la largeur d'ouverture libre + 10 mm. **Attention (en cas de seuil) : pour les hauteurs standards 2000, 2125 et 2250 mm, la hauteur de tableau libre ne doit pas être inférieure à la hauteur de porte.**
Vitrage	Cadre avec vitrage en profilés tubulaires d'aluminium anodisés extrudés en exécution standard ou à rupture de pont thermique ou panneaux avec hublot possibles dans la zone de montage indiquée. Si les distances minimales sont respectées, il est possible de livrer moins de hublots ou selon une autre disposition. Les cadres de vitrage sont possibles à partir du sol fini et les hublots à partir de 625 / 750 mm au-dessus du sol fini.

Porte sectionnelle SPU F42, porte à panneaux en acier à double paroi, motif Stucco / Micrograin, sections de porte de 375 et 500 mm de hauteur	
Tablier de porte	Sections de porte en panneaux galvanisés injectés de mousse polyuréthane. Sections de porte avec motif Stucco à l'extérieur et à l'intérieur et rainures horizontales avec répartition égale ou Micrograin à l'extérieur avec fine structure horizontale et motif Stucco à l'intérieur, 375 et 500 mm de hauteur, 42 mm d'épaisseur. Sécurité antipincement sur toutes les sections de porte. Protection des surfaces par revêtement d'apprêt polyester. Grilles d'aération possibles.
Portillon incorporé	Disposition dans les compartiments centraux de la porte. **Disposition impossible dans les compartiments extérieurs – Respectez la disposition !** Ouverture uniquement vers l'extérieur, DIN gauche ou DIN droite. Grilles d'aération impossibles dans le portillon incorporé. Pour les portes avec portillon incorporé à seuil plat, la dimension de passage libre cadre dormant (dimension commandée, LZ) ne doit pas dépasser la largeur d'ouverture libre + 10 mm. **Attention (en cas de seuil) : pour les hauteurs standards 2000 et 2125 mm, la hauteur de tableau libre ne doit pas être inférieure à la hauteur de porte.**
Vitrage	Cadre avec vitrage en profilés tubulaires d'aluminium anodisés extrudés en exécution standard ou à rupture de pont thermique ou panneaux avec hublot possibles dans la zone de montage indiquée. Si les distances minimales sont respectées, il est possible de livrer moins de hublots ou selon une autre disposition. Les cadres de vitrage sont possibles à partir du sol fini et les hublots à partir de 500 mm au-dessus du sol fini.

Porte sectionnelle APU F42 / APU F42 Thermo, porte sectionnelle vitrée en aluminium, avec socle en panneau acier/ porte sectionnelle vitrée en aluminium à rupture de pont thermique, avec socle en panneau acier	
Tablier de porte	Section du bas en panneaux galvanisés, injectés de mousse polyuréthane, 750 (standard) ou 1500 mm de hauteur, extérieur et intérieur à motif Stucco et rainures horizontales avec répartition régulière ou extérieur Micrograin à fine structure horizontale et intérieur à motif Stucco. Protection des surfaces par revêtement d'apprêt polyester. Autres sections de porte avec vitrage en profilés tubulaires d'aluminium anodisés en exécution standard (APU F42) ou à rupture de pont thermique (APU F42 Thermo). 42 mm d'épaisseur. Sécurité antipincement sur toutes les sections de porte. Remplissage : vitres doubles synthétiques transparentes de 26 mm (S2). Grilles d'aération possibles dans la section de porte inférieure.
Portillon incorporé	Suivant le type de porte, en profilés tubulaires d'aluminium anodisés extrudés en exécution standard ou à rupture de pont thermique, disposé dans les compartiments centraux de la porte. **Disposition impossible dans les compartiments extérieurs – Respectez la disposition !** Ouverture uniquement vers l'extérieur, DIN gauche ou DIN droite. Grilles d'aération impossibles dans le portillon incorporé. Pour les portes avec portillon incorporé à seuil plat, la dimension de passage libre cadre dormant (dimension commandée, LZ) ne doit pas dépasser la largeur d'ouverture libre + 10 mm. **Attention (en cas de seuil) : si le nombre de panneaux du portillon incorporé est égal au nombre de sections de la porte, la hauteur de tableau libre ne doit pas être inférieure à la hauteur de porte (RM).**

Porte sectionnelle ALR F42 / ALR F42 Thermo, porte sectionnelle vitrée en aluminium / porte sectionnelle vitrée en aluminium à rupture de pont thermique	
Tablier de porte	Sections de porte en profilés tubulaires d'aluminium anodisés extrudés en exécution standard (ALR F42) ou à rupture de pont thermique (ALR F42 Thermo). 42 mm d'épaisseur. Sécurité antipincement sur toutes les sections de porte. Dans la section de porte inférieure, panneau PU avec couverture en tôle d'aluminium de 26 mm à motif Stucco sur les deux faces (FU), autres sections de porte avec vitres doubles synthétiques transparentes de 26 mm (S2). Grilles d'aération possibles dans la section de porte inférieure.
Portillon incorporé	Suivant le type de porte, en profilés tubulaires d'aluminium anodisés en exécution standard ou à rupture de pont thermique, disposé dans les compartiments centraux de la porte. **Disposition impossible dans les compartiments extérieurs – Respectez la disposition !** Ouverture uniquement vers l'extérieur, DIN gauche ou DIN droite. Grilles d'aération impossibles dans le portillon incorporé. Pour les portes avec portillon incorporé à seuil plat, la dimension de passage libre cadre dormant (dimension commandée, LZ) ne doit pas dépasser la largeur d'ouverture libre + 10 mm. **Attention (en cas de seuil) : si le nombre de panneaux du portillon incorporé est égal au nombre de sections de la porte, la hauteur de tableau libre ne doit pas être inférieure à la hauteur de porte (RM).**

Descriptions produits

Type de porte	Tablier de porte / Portillon incorporé

Porte sectionnelle ALR F42 Glazing, porte sectionnelle en aluminium à grande surface vitrée, verre véritable	
Tablier de porte	Sections de porte en profilés tubulaires d'aluminium anodisés extrudés en exécution standard. 42 mm d'épaisseur. Sécurité antipincement sur toutes les sections de porte. Toutes les sections de porte en verre de sécurité feuilleté de 6 mm (VG). Hauteurs de section toujours identiques.

Porte sectionnelle ALR F42 Vitraplan, porte sectionnelle en aluminium à vitrage exclusif	
Tablier de porte	Sections de porte en profilés tubulaires d'aluminium avec revêtement d'apprêt polyester en exécution standard. Epaisseur 42 mm. Toutes les sections de porte avec sécurité antipincement ainsi que vitres doubles synthétiques transparentes de 26 mm (S2) et vitrages synthétiques transparents de 4 mm, superposés, au choix en brun ou en gris. Grilles d'aération dans la section de porte inférieure impossibles.

Porte sectionnelle Parcel	
Tablier de porte	La porte industrielle divisible pour les besoins spécifiques de la livraison au carton. La solution optimale pour l'utilisation commune d'un même poste de chargement par des camions et des fourgonnettes.
Exécutions de porte	SPU F42 Parcel, APU F42 Parcel Par le déplacement d'une tige de verrouillage, il est possible de découpler une ou plusieurs sections de porte.

Cadre dormant / Type de ferrure

Cadre dormant coudé profilé, fermé latéralement, en acier galvanisé, avec joint extérieur injecté et rails de guidage vissés avec courbe de rail de guidage de 510 mm.

Verrouillage de porte	
Commande manuelle	Verrouillage intérieur par verrou coulissant, verrou à pêne tournant à verrouillage automatique (pour types de ferrure avec arbre à ressorts de torsion en partie basse sur demande) ou verrouillage au sol à verrouillage automatique.
Commande motorisée	Verrouillage intérieur par verrou coulissant

Système d'équilibrage

Ressorts de torsion, câbles porteurs latéraux (en cas de ferrure pour linteau réduit, combinaison de chaîne porteuse et de câble porteur).
Les ressorts de torsion sont conçus pour un minimum de 25000 fermetures pour les ferrures N, ND, NS, NK, NA, NH, GD, GK, GS, L et LD et pour un minimum de 50000 fermetures pour toutes les autres ferrures. Pour exécution avec motorisation directe via motorisation, arbre tubulaire et câbles porteurs latéraux.

Equipement technique de sécurité selon la norme EN 12604

- Portes à commande manuelle avec un seul ressort de torsion avec, des deux côtés dispositif de sécurité parachute agréé et sécurité antirelevage intégrée*
- Portes à commande manuelle avec plusieurs ressorts de torsion avec sécurité de rupture ressort agréé, des deux côtés, dispositif de sécurité parachute agréé et sécurité antirelevage intégrée*
- Portes à commande motorisée avec sécurité antirelevage anti-effraction
- Sécurité antipincement à l'intérieur et à l'extérieur

* Brevet européen

Joints

Joint de sol en profilé EPDM à 5 chambres avec lèvre de compensation, joint latéral, joint de linteau et joint intermédiaire de section de porte.

Note concernant le traitement de surface

Pour les teintes énumérées ci-après, les portes sectionnelles SPU F42, APU F42 Thermo et ALR F42 Thermo d'une largeur de 4510 à 5000 mm en combinaison avec les types de ferrure NH, GD, GK, GS, H, HD, HS, HK, HA, HU, RD, RS, RK, V, VA, VS, VU et WS sont équipées de renforts de tablier afin de réduire la déformation risquant d'être provoquée en cas d'exposition au soleil et doivent faire l'objet d'une étude technique.

RAL 3007 Rouge noir	RAL 6004 Vert bleu	RAL 6022 Olive brun	RAL 8019 Brun gris
RAL 5003 Bleu saphir	RAL 6005 Vert mousse	RAL 7016 Gris anthracite	RAL 8022 Brun noir
RAL 5004 Bleu noir	RAL 6007 Vert bouteille	RAL 7021 Gris noir	RAL 8028 Brun terre
RAL 5011 Bleu acier	RAL 6008 Vert brun	RAL 7043 Gris trafic	RAL 9004 Noir de sécurité
RAL 5013 Bleu cobalt	RAL 6009 Vert sapin	RAL 8014 Brun sépia	RAL 9005 Noir foncé
RAL 5020 Bleu océan	RAL 6012 Vert noir	RAL 8016 Brun acajou	RAL 9011 Noir graphite
RAL 5022 Bleu nuit	RAL 6015 Olive noir	RAL 8017 Brun chocolat	RAL 9017 Noir signalisation

Teinte CH 703

Vue d'ensemble des données techniques

Caractéristiques techniques et propriétés

Résistance à la charge au vent selon EN 12424	Porte sans portillon incorporé, LZ ≤ 4000, classe
	Porte sans portillon incorporé, LZ > 4000, classe
	Porte avec portillon incorporé, LZ ≤ 4000, classe
	Porte avec portillon incorporé, LZ > 4000, classe
Etanchéité à l'eau selon EN 12425	Porte sans portillon incorporé, classe
Perméabilité à l'air selon EN 12426	Porte sans portillon incorporé, classe
	Porte avec portillon incorporé, classe
Valeur d'insonorisation EN 717-1	Porte sans portillon incorporé R_w = . . . dB
	Porte avec portillon incorporé R_w = . . . dB
Résistance thermique EN 13241-1, Annexe B, EN 12428	Porte sans portillon incorporé, U = W / (m²·K)[2]
	- Vitres triples en option, U = W / (m²·K)[2]
	- Vitres doubles isolantes en option (verre de sécurité trempé) U = W / (m²·K)[2]
	- Vitres doubles en option (verre de sécurité trempé) U = W / (m²·K)[2]
	Porte avec portillon incorporé, U = W / (m²·K)[2]
	- Vitres triples en option, U = W / (m²·K)[2]
	- Panneau, U = W / (m²·K)
Construction	Autoportante
	Epaisseur (mm)
Dimensions de porte	Largeur (LZ) max., mm
	Hauteur (RM) max., mm[3]
Encombrement	A partir de la page 52
Matériau, tablier de porte	Acier à double paroi de 42 mm
	Aluminium, profilé normal
	Aluminium, profilé à rupture de pont thermique
Surface, tablier de porte	Acier galvanisé, revêtement en RAL 9002
	Acier galvanisé, revêtement en RAL 9006
	Acier galvanisé, revêtement en RAL au choix
	Aluminium anodisé E6 / C0 (anciennement E6 / EV1)
	Aluminium, avec revêtement en RAL au choix
Renfort de tablier	A partir de LZ, en mm
	Note concernant le traitement de surface, voir page 5, à partir de LZ, en mm
Portillon incorporé	
Portillon indépendant	Aspect identique à la porte
Vitrages	Hublot type A
	Hublot type D
	Vitrage type E
	Cadre de vitrage en aluminium
Joints	Continu sur 4 côtés
	Joint intermédiaire entre les sections de porte
ThermoFrame	Joint PVC souple / rigide
Systèmes de verrouillage	Verrouillages intérieurs
	Verrouillages extérieurs / intérieurs
Sécurité antirelevage	Pour les portes jusqu'à 5 m de hauteur avec motorisation sur l'arbre
Equipements de sécurité	Sécurité antipincement
	Protection latérale
	Sécurité de rupture de ressort en cas de commande manuelle
	Système anti-chute du tablier pour les portes avec motorisation sur l'arbre
Possibilités de fixation	Béton
	Acier
	Maçonnerie
	Autres supports, sur demande

● = Standard
○ = En option

* Avec vitrages VG, E2 et G2
** Section de porte supérieure

1) En cas de vitre double en option (verre de sécurité trempé)
2) Pour une surface de porte de 5000 × 5000 mm
3) Hauteur de porte supérieure à 7000 mm sur demande (non réalisable pour le type de porte ALR F42 Glazing)
4) Avec ThermoFrame en option
5) Largeur de porte jusqu'à 5500 mm
6) Classe 4 = 1,0 kN/m² ou 144 km/h
7) Classe 3 = 0,7 kN/m² ou 120 km/h
8) Classe 2 = 0,45 kN/m² ou 96 km/h
9) Classe 2 = 12 m³/m²h
10) Classe 1 = 24 m³/m²h
11) Pour les portes avec hublots, classes moins élevées dans certaines circonstances
12) Pour portes sans cadre de vitrage

Vue d’ensemble des données techniques

SPU F42	APU F42	APU F42 Thermo	ALR F42	ALR F42 Thermo	ALR F42 Vitraplan	ALR F42 Glazing
4[6) 11)]	4[6)]	4[6)]	4[6)]	4[6)]	4[6)]	4[6)]
3[7) 11)]	3[7)]	3[7)]	3[7)]	3[7)]	3[7)]	3[7)]
3[7) 11)]	3[7)]	3[7)]	3[7)]	3[7)]	–	–
2[8) 11)]	2[8)]	2[8)]	2[8)]	2[8)]	–	–
3 (70 Pa)	3 (70 Pa)	3 (70 Pa)	3 (70 Pa)	3 (70 Pa)	3 (70 Pa)	3 (70 Pa)
2[9)]	2[9)]	2[9)]	2[9)]	2[9)]	2[9)]	2[9)]
1[10)]	1[10)]	1[10)]	1[10)]	1[10)]	–	–
25[12)]	23	23	23 (30[1)])	23 (30[1)])	23	30[1)]
24[12)]	22	22	22 (29[1)])	22 (29[1)])	–	–
1,0 (0,94[4)])	3,4 (3,3[4)])	2,9 (2,8[4)])	3,6 (3,6[4)])	3,0 (3,0[4)])	3,2 (3,2[4)])	6,1 (6,1[4)])
–	3,0 (2,9[4)])	2,5 (2,4[4)])	3,2 (3,1[4)])	2,6 (2,5[4)])	3,0 (2,9[4)])	–
–	2,5 (2,4[4)])	2,0 (1,9[4)])	2,7 (2,6[4)])	2,1 (2,0[4)])	–	2,7 (2,6[4)])
–	3,4 (3,3[4)])	2,9 (2,8[4)])	3,6 (3,6[4)])	3,0 (3,0[4)])	–	3,8 (3,8[4)])
1,2 (1,2[4)])	3,6 (3,6[4)])	3,1 (3,1[4)])	3,8 (3,8[4)])	3,2 (3,2[4)])	–	–
–	3,2 (3,1[4)])	2,7 (2,6[4)])	3,4 (3,4[4)])	2,8 (2,8[4)])	–	–
0,5	–	–	–	–	–	–
●	●	●	●	●	●	●
42	42	42	42	42	42	42
8000	8000	7000	8000	7000	6000	5500
7500	7500	7500	7500	7500	7500	4000
●	●	●	–	–	–	–
–	●	–	●	–	●	●
–	–	●	–	●	–	–
●	○	○	–	–	–	–
○	●	●	–	–	–	–
○	○	○	–	–	–	–
○	●	●	●	●	●	●
○	○	○	○	○	○	○
4010* / 5010	4010** / 5010	4010** / 5010	4010** / 5010	4010** / 5010	●	3340
4510	–	4510	–	4510	●	3340
○	○	○	○	○	–	–
○	○	○	○	○	○	–
○	–	–	–	–	–	–
○	–	–	–	–	–	–
○	–	–	–	–	–	–
○	●	●	●	●	●	●
●	●	●	●	●	●	●
●	●	●	●	●	●	●
○	○	○	○	○	○	○
●	●	●	●	●	●	●
○	○	○	○	○	–	–
●	●	●	●	●	●	●
●	●	●	●	●	●	●
●	●	●	●	●	●	●
●	●	●	●	●	●	●
●	●	●	●	●	●	●
●	●	●	●	●	●	●
●	●	●	●	●	●	●
●	●	●	●	●	●	●

Vue d’ensemble des types de ferrure

N

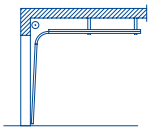

Ferrure normale

Pour le type de ferrure N3 avec motorisation, une WA 500 FU est nécessaire !

NA

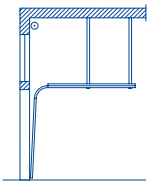

Comme ferrure N avec arbre à ressorts de torsion en partie haute

Hauteur de porte RM ≤ 5000 mm

ND

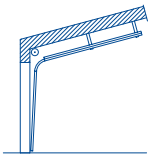

Comme ferrure N inclinée sous toit (maximum 46°)

Pour le type de ferrure ND3 avec motorisation et inclinée sous toit jusqu’à 6°, une WA 500 FU est nécessaire !

NS

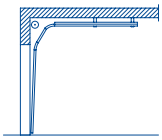

Comme ferrure N avec double rayon

Hauteur de porte RM ≤ 5000 mm

L’exécution CR 2 est uniquement réalisable avec angle C = 40° et 45°.

NH

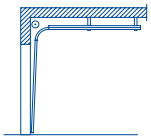

Comme ferrure N avec faible rehaussement

Courbe de rail de guidage 361 mm
Vitesse du tablier de porte possible jusqu’à 500 mm/s.

Hauteur de porte ≤ 5000 mm
Pour WA 500 FU, des hauteurs de section de porte ≤ 562 mm sont requises.

Hauteur de porte > 5000 mm
Pour le type de ferrure NH3 avec motorisation, une WA 500 FU est nécessaire !

GD

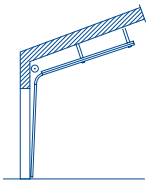

Comme ferrure NH inclinée sous toit (maximum 28°)

Hauteur de porte RM ≤ 5000 mm

Courbe de rail de guidage 361 mm
Avec WA 500 FU, hauteurs de section de porte ≤ 562 mm nécessaires.

L

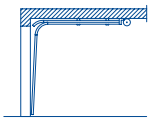

Ferrure pour linteau réduit

Hauteur de porte RM ≤ 5000 mm

LD

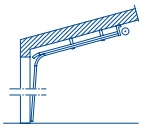

Comme ferrure L inclinée sous toit (maximum 30°)

Hauteur de porte RM ≤ 5000 mm

H

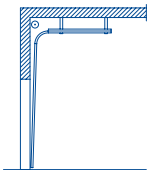

Ferrure de rail de guidage rehaussée

HA

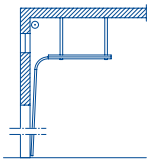

Comme ferrure H avec arbre à ressorts de torsion en partie haute

Hauteur de porte RM ≤ 3500 mm

HD

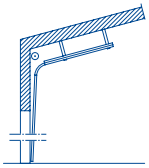

Comme ferrure H inclinée sous toit (maximum 30°)

HU

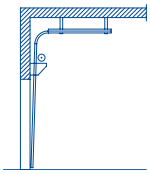

Comme ferrure H avec arbre à ressorts de torsion en partie basse

RD

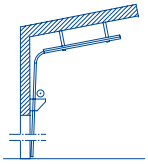

Comme ferrure HU inclinée sous toit

Hauteur de porte RM ≤ 5000 mm

V

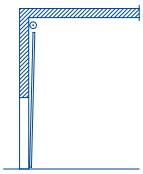

Ferrure verticale
(pour portes à commande manuelle, treuil à main nécessaire !)

Vue d’ensemble des types de ferrure

VA

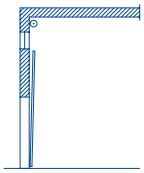

Comme ferrure V, avec arbre à ressorts de torsion en partie haute
(pour portes à commande manuelle, treuil à main nécessaire !)

Hauteur de porte RM ≤ 3500 mm

VU

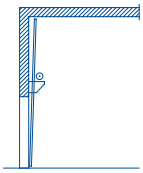

Comme ferrure V avec arbre à ressorts de torsion en partie basse
(pour portes à commande manuelle, treuil à main nécessaire !)

Note :
Pour les types de ferrure suivants, une demande de faisabilité en usine est exigée !

NK

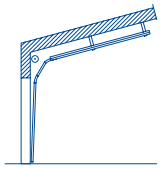

Comme ferrure NS, avec adaptation de l’angle des deux rayons aux données architecturales

Hauteur de porte RM ≤ 5000 mm

L’exécution CR 2 est uniquement réalisable avec angle C = 40° et 45°.

GS

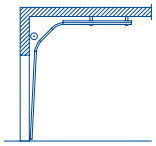

Comme ferrure NH avec double rayon

Hauteur de porte RM ≤ 5000 mm

GK

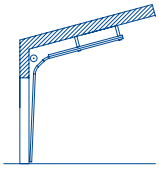

Comme ferrure NH avec double rayon et inclinée sous toit

Hauteur de porte RM ≤ 5000 mm

Courbe de rail de guidage 361 mm
Avec WA 500 FU, hauteurs de section de porte ≤ 562 mm nécessaires.

HS

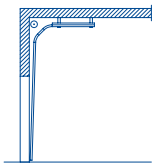

Comme ferrure H avec double rayon

HK

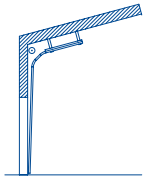

Comme ferrure H avec double rayon et inclinée sous toit

VS

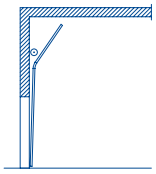

Comme ferrure V, avec renvoi des rails de guidage de la zone supérieure par des rayons en cas de hauteur sous plafond insuffisante
(pour portes à commande manuelle, treuil à main nécessaire !)

WS

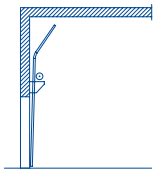

Comme ferrure VU, avec renvoi des rails de guidage de la zone supérieure par des rayons en cas de hauteur sous plafond insuffisante
(pour portes à commande manuelle, treuil à main nécessaire !)

Hauteur de porte RM ≥ 2200 mm

RS

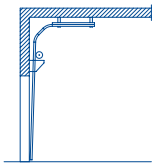

Comme ferrure HU avec double rayon

Hauteur de porte RM ≤ 5000 mm

RK

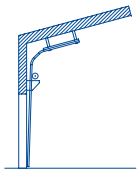

Comme ferrure HU avec double rayon et inclinée sous toit

Hauteur de porte RM ≤ 5000 mm

Note :
La porte sectionnelle Parcel est uniquement disponible avec ces types de ferrure. Demande de faisabilité en usine nécessaire !

HP

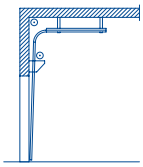

Ferrure avec rail de guidage rehaussée
avec arbre à ressorts de torsion en parties basse et haute
Série 50
Largeur de porte LZ ≤ 3000 mm
Hauteur de porte RM ≤ 4250 mm
Uniquement possible pour porte sectionnelle Parcel

VP

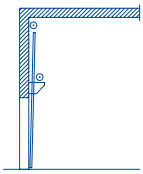

Ferrure verticale
avec arbre à ressorts de torsion en parties basse et haute
Série 50
Largeur de porte LZ ≤ 3000 mm
Hauteur de porte RM ≤ 4250 mm
Uniquement possible pour porte sectionnelle Parcel

Porte sectionnelle SPU F42

Porte à panneaux en acier à double paroi

Motif Stucco / Micrograin

Sections de porte de 625 et 750 mm de hauteur

Vues extérieures

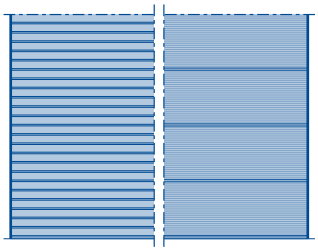

Cadre de vitrage

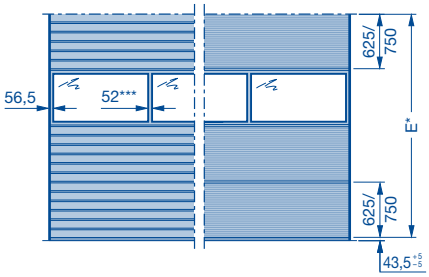

Hublot type A

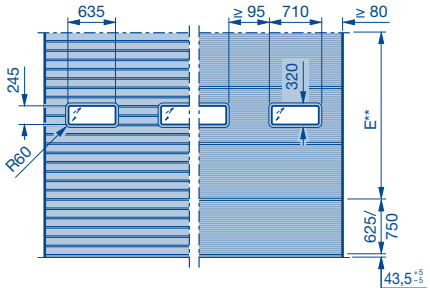

Hublot type D

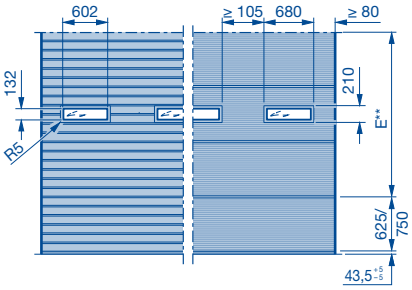

Hublot type E

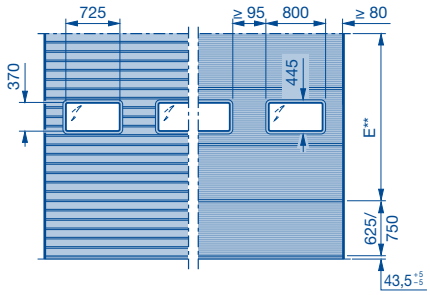

E* Zone de montage pour cadre avec vitrage
E** Zone de montage pour hublot
*** En option avec profilés de traverse larges (91 mm)

Domaine dimensionnel

Les tableaux de validité dans le domaine dimensionnel représenté se basent sur l'exécution standard du type de porte (voir description produit). En cas de différence, les domaines dimensionnels valables dans le configurateur de produits doivent être observés. Toute largeur de porte est possible avec des différences de 10 mm. Hauteurs intermédiaires possibles avec cadre de vitrage en aluminium ou section de porte supérieure raccourcie !

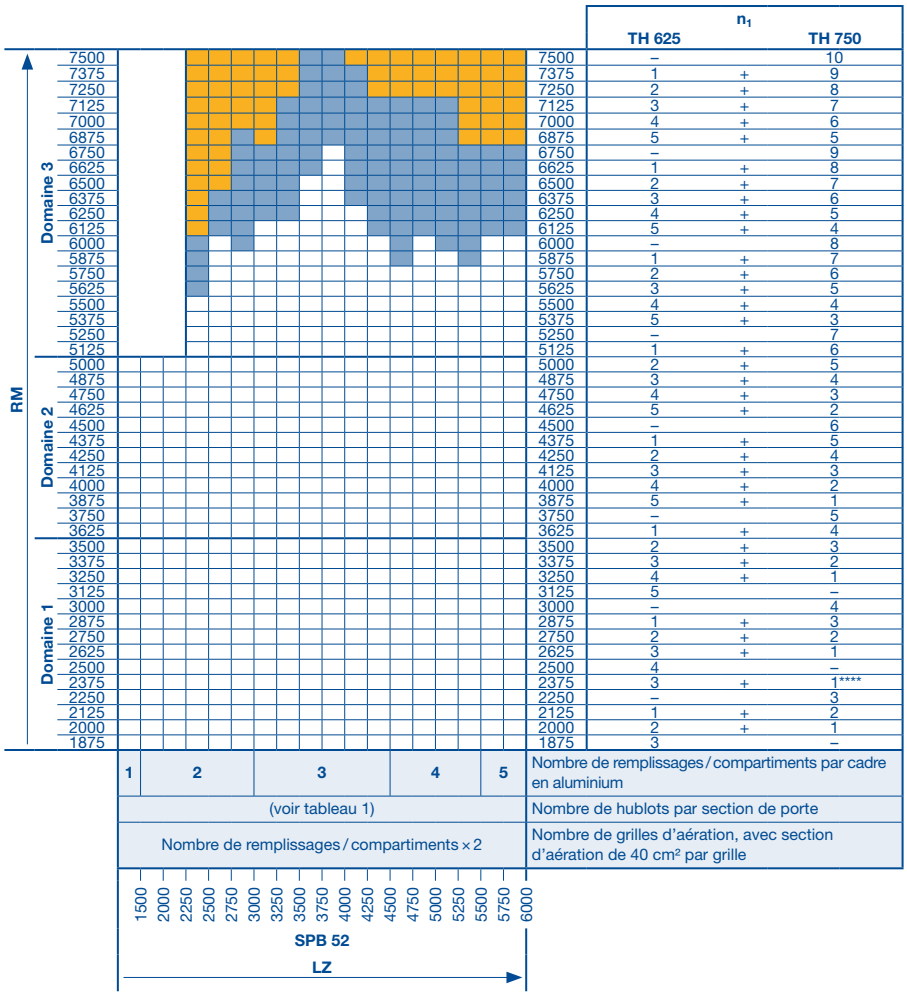

Note :

- En cas de motorisation sur l'arbre, exemple de montage 5, le verrouillage de porte se trouve toujours sur le côté opposé à la motorisation.
- Illustration de l'aspect identique aux portes avec portillon incorporé, voir pages 36 – 38.
- Nombre de hublots, aspect identique à la série 40, voir page 39.

Tableau 1 :
Nombre de hublots par section de porte

Type	Pièce(s)	Largeur de porte
A, D	1	A : 1200 – 1670 mm D : 1200 – 1630 mm
	2	A : 1680 – 3000 mm D : 1640 – 3000 mm
	3	3010 – 4500 mm
	4	4510 – 5500 mm
	5	5510 – 6000 mm
E	1	1200 – 1850 mm
	2	1860 – 3000 mm
	3	3010 – 4500 mm
	4	4510 – 5500 mm
	5	5510 – 6000 mm

Sur demande

Exécutions avec cadres de vitrage A3, B3, M3, S3, U3, LB ou P sur demande

n_1 Nombre de sections de porte
RM Hauteur standard
LZ Dimensions de passage libre cadre dormant **(à partir de 1200 mm)**
SPB Largeur de traverse
TH Hauteur de section de porte
******** Section de porte supérieure 500 mm

Porte sectionnelle SPU F42
Avec portillon incorporé à seuil plat

Porte à panneaux en acier à double paroi

Motif Stucco / Micrograin, sections de porte de 625 et 750 mm de hauteur

Vues extérieures

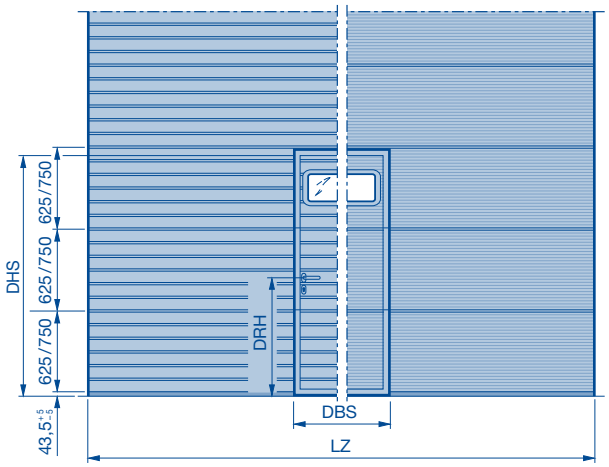

**** Note concernant la pose de hublots :**
Pour les largeurs de porte de 1750 à 3000 mm, le hublot peut **uniquement** être intégré au portillon incorporé. A gauche et à droite du portillon incorporé, aucun hublot n'est réalisable. Le hublot type E n'est pas réalisable dans la zone du portillon incorporé.

Largeur de passage libre du portillon incorporé (DBS) = 940 mm*

* Pour une largeur de porte de 1750 à 1840 mm, la largeur de passage libre s'élève à 833 mm. Pour les largeurs de porte inférieures à 1750 mm, la largeur de passage libre (DBS) dépend de la largeur de porte et est nettement inférieure à la dimension standard.

Hauteurs de béquille (DRH)
Section de porte inférieure 625 = 960,5
Section de porte inférieure 750 = 1085,5

Domaine dimensionnel

Les tableaux de validité dans le domaine dimensionnel représenté se basent sur l'exécution standard du type de porte (voir description produit). En cas de différence, les domaines dimensionnels valables dans le configurateur de produits doivent être observés. Toute largeur de porte est possible avec des différences de 10 mm. Hauteurs intermédiaires possibles avec cadre de vitrage en aluminium ou section de porte supérieure raccourcie au-dessus du portillon incorporé !

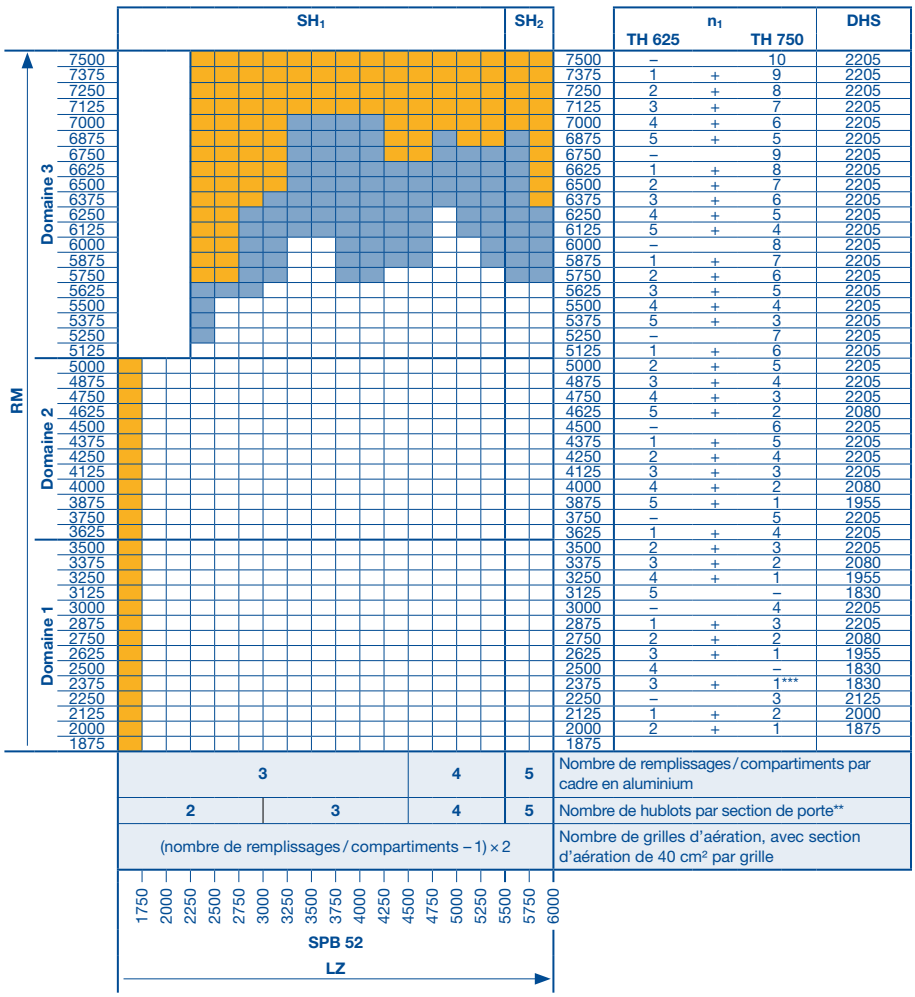

RM	n1 TH 625		n1 TH 750	DHS
7500	–		10	2205
7375	1	+	9	2205
7250	2	+	8	2205
7125	3	+	7	2205
7000	4	+	6	2205
6875	5	+	5	2205
6750	–		9	2205
6625	1	+	8	2205
6500	2	+	7	2205
6375	3	+	6	2205
6250	4	+	5	2205
6125	5	+	4	2205
6000	–		8	2205
5875	1	+	7	2205
5750	2	+	6	2205
5625	3	+	5	2205
5500	4	+	4	2205
5375	5	+	3	2205
5250	–		7	2205
5125	1	+	6	2205
5000	2	+	5	2205
4875	3	+	4	2205
4750	4	+	3	2205
4625	5	+	2	2080
4500	–		6	2205
4375	1	+	5	2205
4250	2	+	4	2205
4125	3	+	3	2205
4000	4	+	2	2080
3875	5	+	1	1955
3750	–		5	2205
3625	1	+	4	2205
3500	2	+	3	2205
3375	3	+	2	2080
3250	4	+	1	1955
3125	5		–	1830
3000	–		4	2205
2875	1	+	3	2205
2750	2	+	2	2080
2625	3	+	1	1955
2500	4		–	1830
2375	3	+	1***	1830
2250	–		3	2125
2125	1	+	2	2000
2000	2	+	1	1875
1875				

Note :
- En cas de motorisation sur l'arbre, exemple de montage 5, le verrouillage de porte se trouve toujours sur le côté opposé à la motorisation.
- Illustration de l'aspect identique aux portes sans portillon incorporé, voir pages 36 – 38.
- Nombre de hublots, aspect identique à la série 40, voir page 39.

Sur demande

Exécutions avec cadres de vitrage A3, B3, M3, S3, U3, LB ou P sur demande

n_1	Nombre de sections de porte
DHS	Hauteur de passage libre du portillon incorporé par rapport à la hauteur standard
SH_1	Hauteur de seuil **(5 montant à 10)**
SH_2	Hauteur de seuil **(env. 13)**
SPB	Largeur de traverse
TH	Hauteur de section de porte
RM	Hauteur standard
DBS	Largeur de passage libre du portillon incorporé
DRH	Hauteur de béquille
LZ	Dimensions de passage libre cadre dormant **(à partir de 1500 mm)**
*******	Section de porte supérieure 500 mm

Porte sectionnelle SPU F42
Avec portillon incorporé et seuil

Porte à panneaux en acier à double paroi

Motif Stucco / Micrograin, sections de porte de 625 et 750 mm de hauteur

Vues extérieures

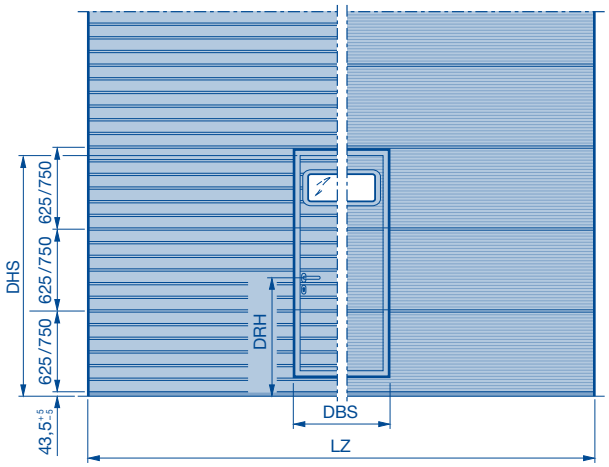

**** Note concernant la pose de hublots :**
Pour les largeurs de porte de 1750 à 3000 mm, le hublot peut **uniquement** être intégré au portillon incorporé. A gauche et à droite du portillon incorporé, aucun hublot n'est réalisable. Le hublot type E n'est pas réalisable dans la zone du portillon incorporé.

Largeur de passage libre du portillon incorporé (DBS) = 940 mm*

* Pour une largeur de porte de 1750 à 1840 mm, la largeur de passage libre s'élève à 833 mm. Pour les largeurs de porte inférieures à 1750 mm, la largeur de passage libre (DBS) dépend de la largeur de porte et est nettement inférieure à la dimension standard.

Hauteurs de béquille (DRH)
Section de porte inférieure 625 = 960,5
Section de porte inférieure 750 = 1085,5

Domaine dimensionnel

Les tableaux de validité dans le domaine dimensionnel représenté se basent sur l'exécution standard du type de porte (voir description produit). En cas de différence, les domaines dimensionnels valables dans le configurateur de produits doivent être observés. Toute largeur de porte est possible avec des différences de 10 mm. Hauteurs intermédiaires possibles avec cadre de vitrage en aluminium ou section de porte supérieure raccourcie au-dessus du portillon incorporé !

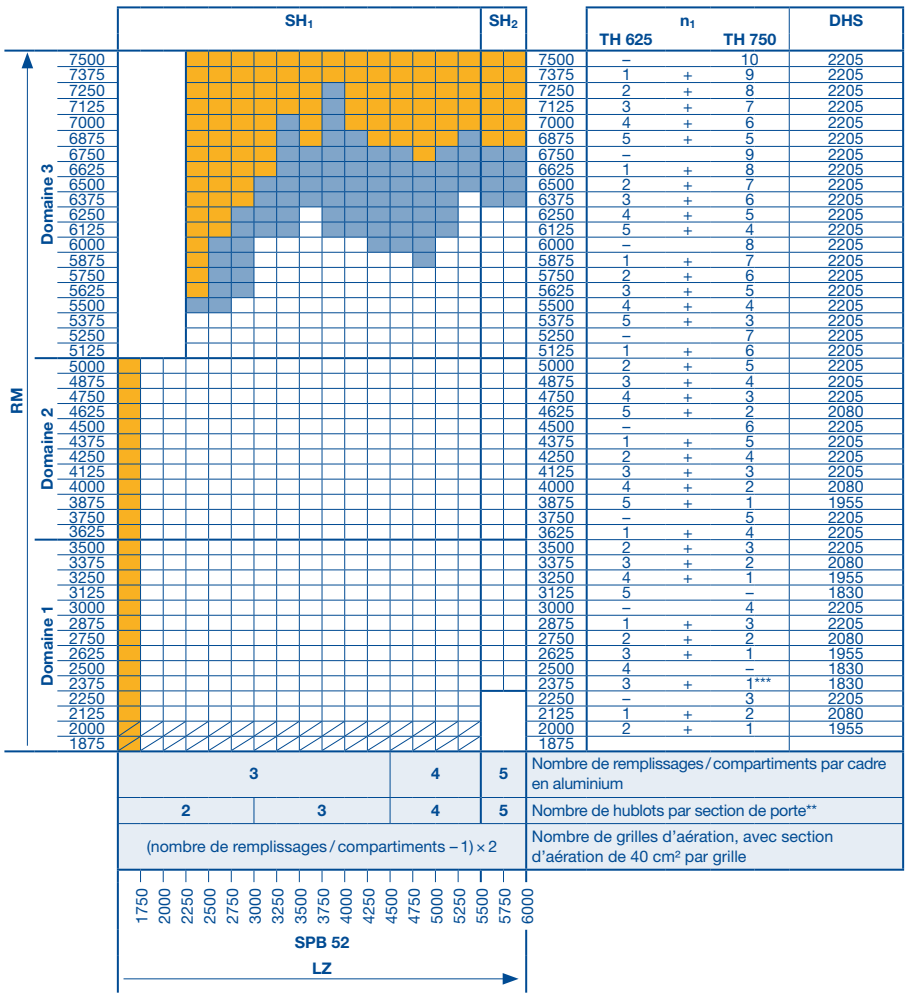

RM	n1 TH 625		n1 TH 750	DHS
7500	–		10	2205
7375	1	+	9	2205
7250	2	+	8	2205
7125	3	+	7	2205
7000	4	+	6	2205
6875	5	+	5	2205
6750	–		9	2205
6625	1	+	8	2205
6500	2	+	7	2205
6375	3	+	6	2205
6250	4	+	5	2205
6125	5	+	4	2205
6000	–		8	2205
5875	1	+	7	2205
5750	2	+	6	2205
5625	3	+	5	2205
5500	4	+	4	2205
5375	5	+	3	2205
5250	–		7	2205
5125	1	+	6	2205
5000	2	+	5	2205
4875	3	+	4	2205
4750	4	+	3	2205
4625	5	+	2	2080
4500	–		6	2205
4375	1	+	5	2205
4250	2	+	4	2205
4125	3	+	3	2205
4000	4	+	2	2080
3875	5	+	1	1955
3750	–		5	2205
3625	1	+	4	2205
3500	2	+	3	2205
3375	3	+	2	2080
3250	4	+	1	1955
3125	5		–	1830
3000	–		4	2205
2875	1	+	3	2205
2750	2	+	2	2080
2625	3	+	1	1955
2500	4		–	1830
2375	3	+	1***	1830
2250	–		3	2205
2125	1	+	2	2080
2000	2	+	1	1955
1875				

Note :
- En cas de motorisation sur l'arbre, exemple de montage 5, le verrouillage de porte se trouve toujours sur le côté opposé à la motorisation.
- Illustration de l'aspect identique aux portes sans portillon incorporé, voir pages 36 – 38.
- Nombre de hublots, aspect identique à la série 40, voir page 39.
- Pour les exécutions avec panneau en verre véritable au niveau du portillon incorporé, la hauteur de seuil SH_2 commence à partir de LZ 4510 mm.

Sur demande
Exécutions avec cadres de vitrage A3, B3, M3, S3, U3, LB ou P sur demande
Vitrages sur demande

n_1 Nombre de sections de porte
DHS Hauteur de passage libre du portillon incorporé par rapport à la hauteur standard
SH_1 Hauteur du seuil **(200)**
SH_2 Hauteur du seuil (325), section de porte inférieure avec profilé de socle en aluminium 250 mm
SPB Largeur de traverse
TH Hauteur de section de porte
RM Hauteur standard
DBS Largeur de passage libre du portillon incorporé
DRH Hauteur de béquille
LZ Dimensions de passage libre cadre dormant **(à partir de 1500 mm)**
******* Section de porte supérieure 500 mm

Porte sectionnelle SPU F42

Porte à panneaux en acier à double paroi

Motif Stucco / Micrograin

Sections de porte de 375 et 500 mm de hauteur

Vues extérieures

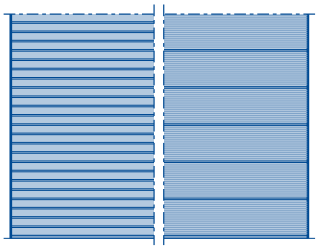

Cadre de vitrage

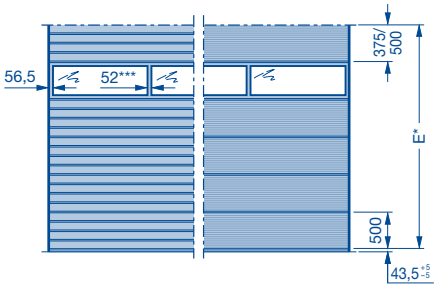

Hublot type A

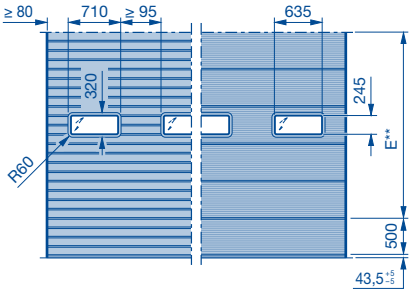

Hublot type D

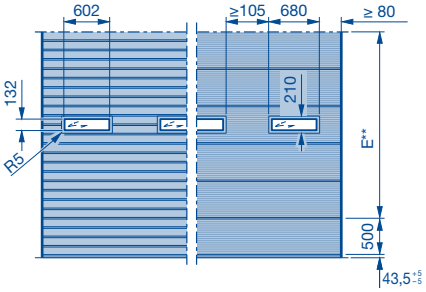

E* Zone de montage pour cadre 500 avec vitrage
E** Zone de montage pour hublot
*** En option avec profilés de traverse larges (91 mm)

Domaine dimensionnel

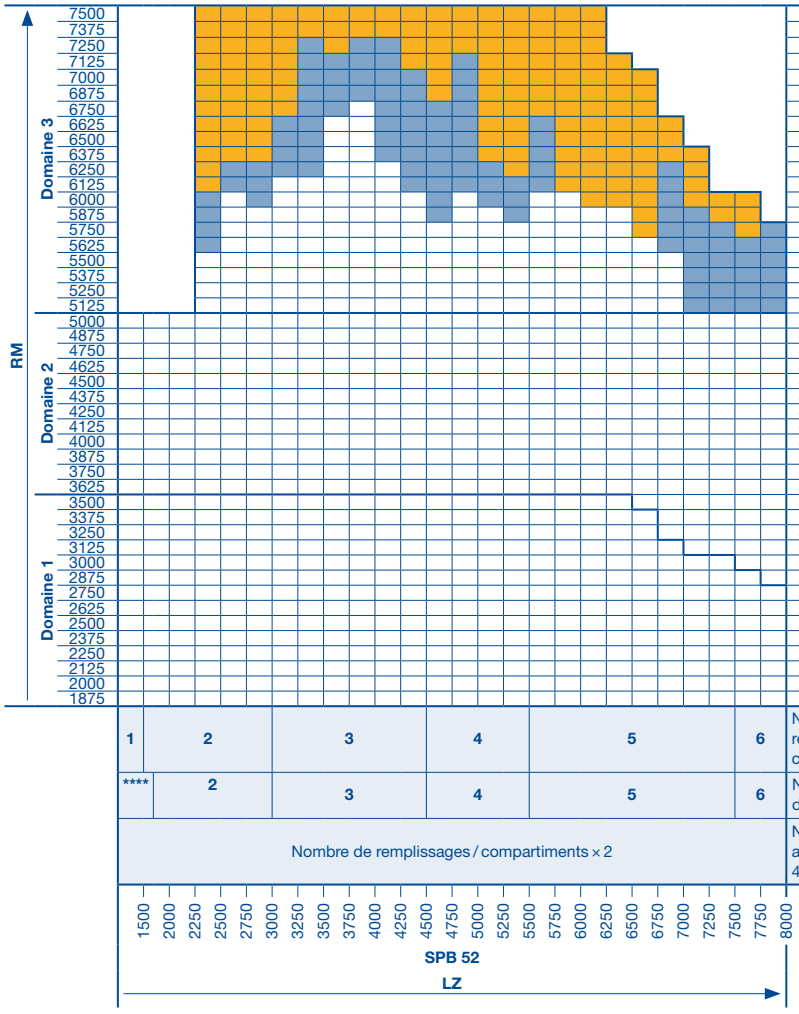

	n_1 TH 375		n_1 TH 500
7500	–		15
7375	1	+	14
7250	2	+	13
7125	3	+	12
7000	–		14
6875	1	+	13
6750	2	+	12
6625	3	+	11
6500	–		13
6375	1	+	12
6250	2	+	11
6125	3	+	10
6000	–		12
5875	1	+	11
5750	2	+	10
5625	3	+	9
5500	–		11
5375	1	+	10
5250	2	+	9
5125	3	+	8
5000	–		10
4875	1	+	9
4750	2	+	8
4625	3	+	7
4500	–		9
4375	1	+	8
4250	2	+	7
4125	3	+	6
4000	–		8
3875	1	+	7
3750	2	+	6
3625	3	+	5
3500	–		7
3375	1	+	6
3250	2	+	5
3125	3	+	4
3000	–		6
2875	1	+	5
2750	2	+	4
2625	3	+	3
2500	–		5
2375	1	+	4
2250	2	+	3
2125	3	+	2
2000	–		4
1875	1	+	3

Les tableaux de validité dans le domaine dimensionnel représenté se basent sur l'exécution standard du type de porte (voir description produit). En cas de différence, les domaines dimensionnels valables dans le configurateur de produits doivent être observés. Toute largeur de porte est possible avec des différences de 10 mm. Hauteurs intermédiaires possibles avec cadre de vitrage en aluminium ou section de porte supérieure raccourcie !

Note :

- Cadre de vitrage en exécution Thermo uniquement jusqu'à largeur de 7000 mm.
- Illustration de l'aspect identique aux portes avec portillon incorporé, voir pages 36 – 38.
- Nombre de hublots, aspect identique à la série 40, voir page 39.

Sur demande

Exécutions avec cadres de vitrage A3, B3, M3, S3, U3, LB ou P sur demande

Changement de domaine dimensionnel

n_1 Nombre de sections de porte
RM Hauteur standard
LZ Dimensions de passage libre cadre dormant **(à partir de 1200 mm)**
SPB Largeur de traverse
TH Hauteur de section de porte
******** Voir tableau 1, page 10

Porte sectionnelle SPU F42
Avec portillon incorporé à seuil plat

Porte à panneaux en acier à double paroi

Motif Stucco / Micrograin, sections de porte de 375 et 500 mm de hauteur

Vue de l'extérieur

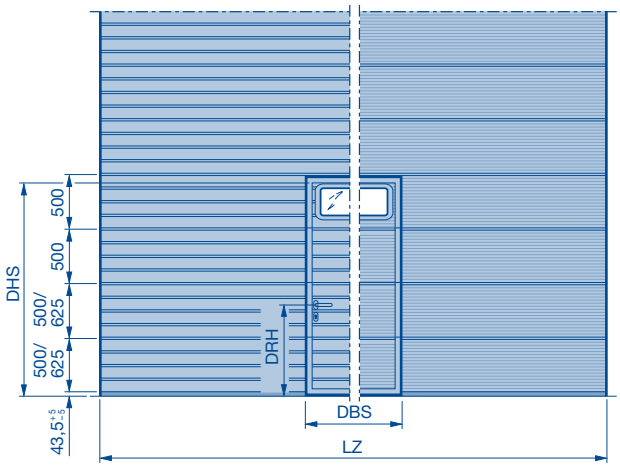

**** Note concernant la pose de hublots :**
Pour les largeurs de porte de 1750 à 3000 mm, le hublot peut **uniquement** être intégré au portillon incorporé. A gauche et à droite du portillon incorporé, aucun hublot n'est réalisable.

Largeur de passage libre du portillon incorporé (DBS) = 940 mm*

* Pour une largeur de porte de 1750 à 1840 mm, la largeur de passage libre s'élève à 833 mm. Pour les largeurs de porte inférieures à 1750 mm, la largeur de passage libre (DBS) dépend de la largeur de porte et est nettement inférieure à la dimension standard.

Hauteurs de béquille (DRH)
Section de porte inférieure 500 = 835,5
Section de porte inférieure 625 = 960,5

Domaine dimensionnel

Les tableaux de validité dans le domaine dimensionnel représenté se basent sur l'exécution standard du type de porte (voir description produit). En cas de différence, les domaines dimensionnels valables dans le configurateur de produits doivent être observés. Toute largeur de porte est possible avec des différences de 10 mm. Hauteurs intermédiaires possibles avec cadre de vitrage en aluminium ou section de porte supérieure raccourcie au-dessus du portillon incorporé !

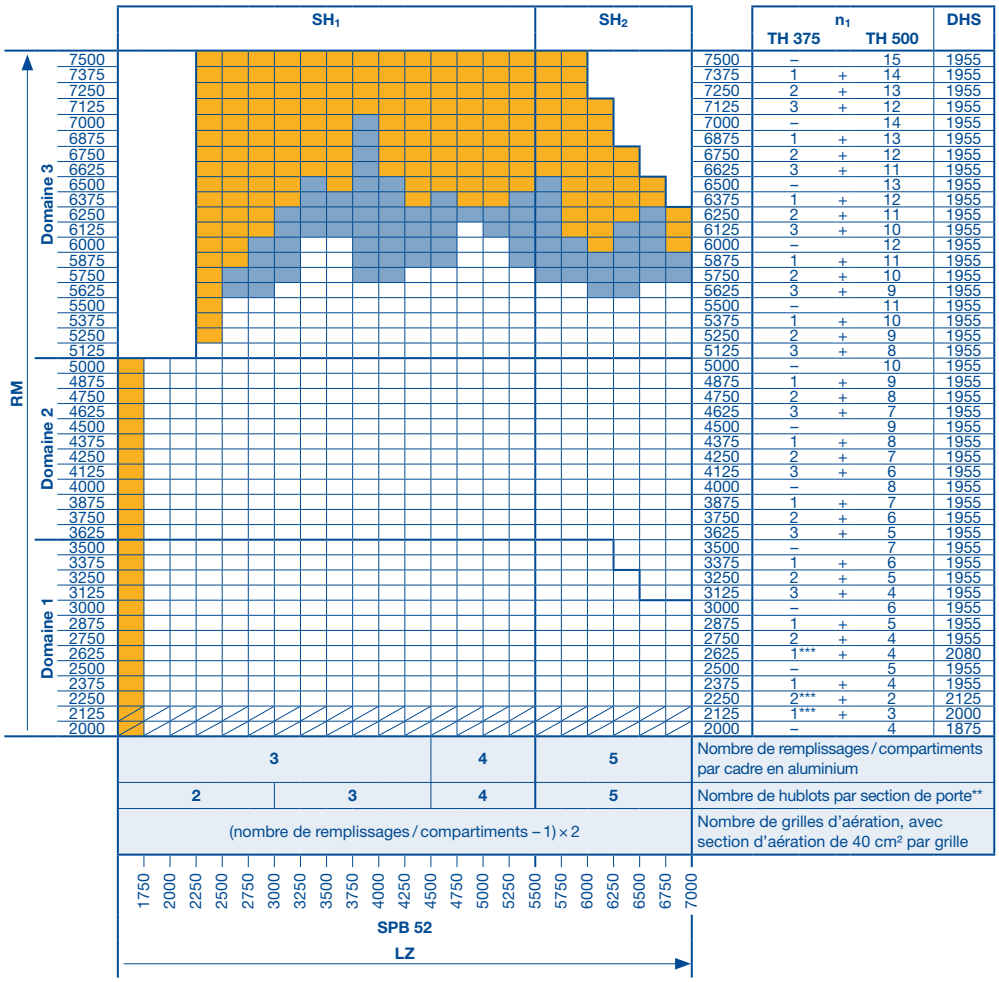

Note :

- Illustration de l'aspect identique aux portes sans portillon incorporé, voir pages 36 – 38.
- Nombre de hublots, aspect identique à la série 40, voir page 39.
- Pour les exécutions avec panneau en verre véritable au niveau du portillon incorporé, la hauteur de seuil **SH_2** commence à partir de LZ 4510 mm.

Sur demande

Exécutions avec cadres de vitrage A3, B3, M3, S3, U3, LB ou P sur demande

Changement de domaine dimensionnel

Vitrages sur demande

n_1	Nombre de sections de porte
DHS	Hauteur de passage libre du portillon incorporé par rapport à la hauteur standard
RM	Hauteur standard
LZ	Dimensions de passage libre cadre dormant **(à partir de 1500 mm)**
SH_1	Hauteur de seuil **(5 montant à 10)**
SH_2	Hauteur de seuil **(env. 13)**
SPB	Largeur de traverse
TH	Hauteur de section de porte
DRH	Hauteur de béquille
DBS	Largeur de passage libre du portillon incorporé
*******	TH = 625 mm

Porte sectionnelle SPU F42
Avec portillon incorporé et seuil

Porte à panneaux en acier à double paroi

Motif Stucco / Micrograin, sections de porte de 375 et 500 mm de hauteur

Vue de l'extérieur

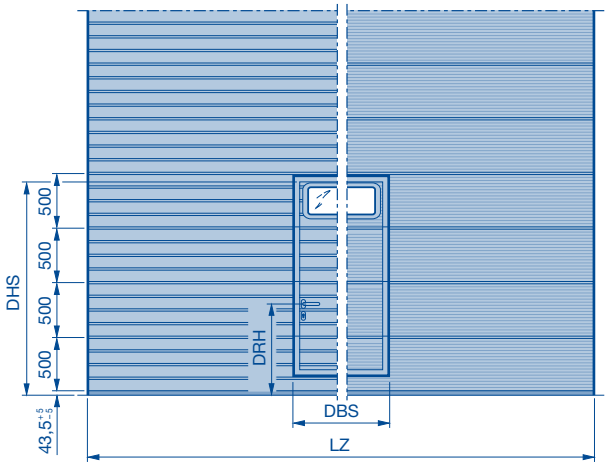

**** Note concernant la pose de hublots :**
Pour les largeurs de porte de 1750 à 3000 mm, le hublot peut **uniquement** être intégré au portillon incorporé. A gauche et à droite du portillon incorporé, aucun hublot n'est réalisable.

Largeur de passage libre du portillon incorporé (DBS) = 940 mm*

* Pour une largeur de porte de 1750 à 1840 mm, la largeur de passage libre s'élève à 833 mm. Pour les largeurs de porte inférieures à 1750 mm, la largeur de passage libre (DBS) dépend de la largeur de porte et est nettement inférieure à la dimension standard.

Hauteurs de béquille (DRH)
Section de porte inférieure 500 = 835,5
Section de porte inférieure 625 = 960,5 (uniquement pour SH_2)

Domaine dimensionnel

Les tableaux de validité dans le domaine dimensionnel représenté se basent sur l'exécution standard du type de porte (voir description produit). En cas de différence, les domaines dimensionnels valables dans le configurateur de produits doivent être observés. Toute largeur de porte est possible avec des différences de 10 mm. Hauteurs intermédiaires possibles avec cadre de vitrage en aluminium ou section de porte supérieure raccourcie au-dessus du portillon incorporé !

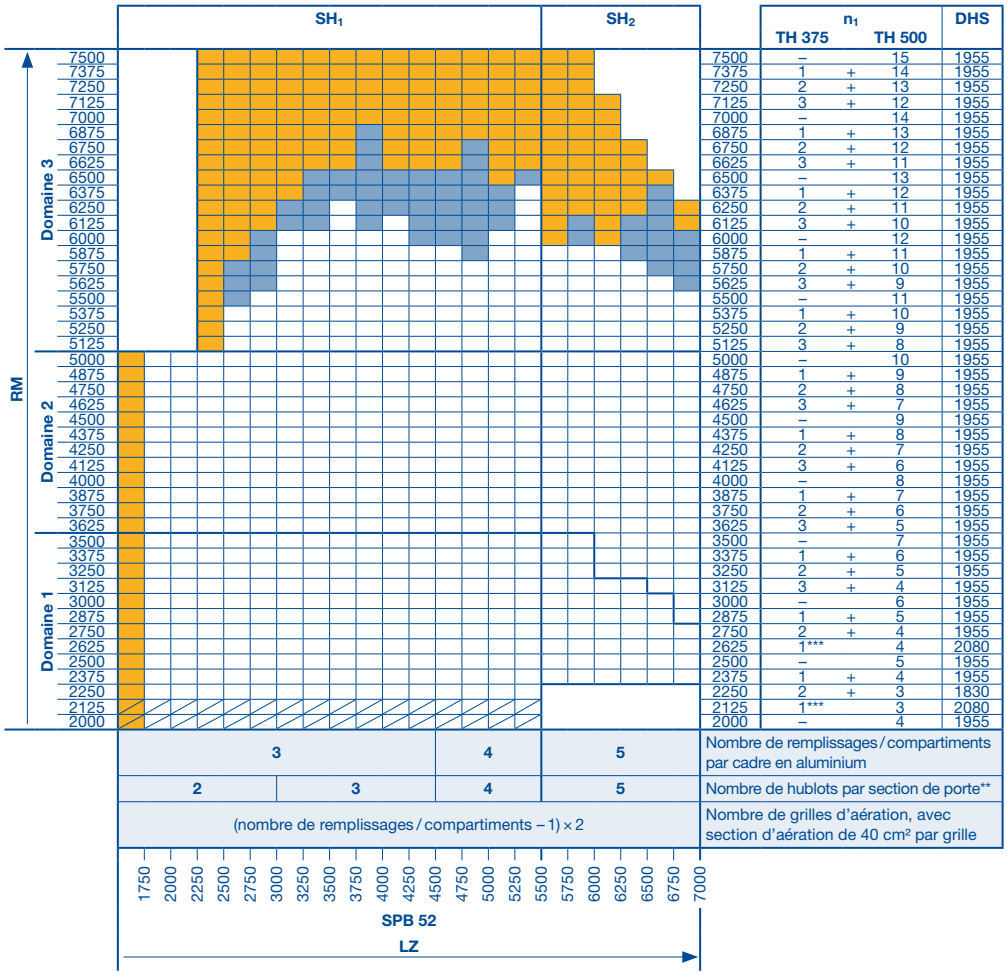

RM	n_1 TH 375		n_1 TH 500	DHS
7500	–		15	1955
7375	1	+	14	1955
7250	2	+	13	1955
7125	3	+	12	1955
7000	–		14	1955
6875	1	+	13	1955
6750	2	+	12	1955
6625	3	+	11	1955
6500	–		13	1955
6375	1	+	12	1955
6250	2	+	11	1955
6125	3	+	10	1955
6000	–		12	1955
5875	1	+	11	1955
5750	2	+	10	1955
5625	3	+	9	1955
5500	–		11	1955
5375	1	+	10	1955
5250	2	+	9	1955
5125	3	+	8	1955
5000	–		10	1955
4875	1	+	9	1955
4750	2	+	8	1955
4625	3	+	7	1955
4500	–		9	1955
4375	1	+	8	1955
4250	2	+	7	1955
4125	3	+	6	1955
4000	–		8	1955
3875	1	+	7	1955
3750	2	+	6	1955
3625	3	+	5	1955
3500	–		7	1955
3375	1	+	6	1955
3250	2	+	5	1955
3125	3	+	4	1955
3000	–		6	1955
2875	1	+	5	1955
2750	2	+	4	1955
2625	1***		4	2080
2500	–		5	1955
2375	1	+	4	1955
2250	2	+	3	1830
2125	1***		3	2080
2000	–		4	1955

Nombre de remplissages / compartiments par cadre en aluminium

Nombre de hublots par section de porte**

Nombre de grilles d'aération, avec section d'aération de 40 cm² par grille

Note :

- A partir de LZ > 5500 mm, section de porte inférieure de hauteurs différentes TH = 625 / 750 mm (composée d'un panneau de 375 / 500 mm et de 2 profilés de socle en aluminium 125 mm).
- Illustration de l'aspect identique aux portes sans portillon incorporé, voir pages 36 – 38.
- Nombre de hublots, aspect identique à la série 40, voir page 39.
- Pour les exécutions avec panneau en verre véritable au niveau du portillon incorporé, la hauteur de seuil **SH_2** commence à partir de LZ 4510 mm.

Sur demande

Exécutions avec cadres de vitrage A3, B3, M3, S3, U3, LB ou P sur demande

Changement de domaine dimensionnel

Vitrages sur demande

n_1	Nombre de sections de porte
DHS	Hauteur de passage libre du portillon incorporé par rapport à la hauteur standard
RM	Hauteur standard
LZ	Dimensions de passage libre cadre dormant **(à partir de 1500 mm)**
SH_1	Hauteur du seuil **(200)**
SH_2	Hauteur du seuil **(325)**, section de porte inférieure avec profilé de socle en aluminium 250 mm, **vitrage à partir de 625 mm**
SPB	Largeur de traverse
TH	Hauteur de section de porte
DRH	Hauteur de béquille
DBS	Largeur de passage libre du portillon incorporé
*******	TH = 625 mm

Hauteurs de vitrage pour vues identiques de l'extérieur SPU F42 à motif Stucco / Micrograin

(du milieu de la fenêtre au sol fini)

Hauteurs de section de porte 500, 625 et 750 mm

Hauteurs de vitrage en cas de vue identique des hublots types A et D de l'extérieur.

RM	Hauteurs de vitrage (du milieu de la fenêtre au sol fini)											
	1160	1285	1535	1660	1785	1910	2035	2160	2285	2410	2535	2660
7500		X			X							
7375	X	X		X	X							X
7250	X	X	X	X	X		X		X		X	X
7125	X	X	X	X	X	X	X	X	X	X	X	X
7000		X			X				X			
6875	X	X		X	X			X	X			X
6750	X	X			X		X				X	X
6625	X	X		X	X	X	X			X	X	X
6500		X			X				X			
6375	X	X		X	X			X	X			X
6250	X	X	X	X	X		X	X	X		X	X
6125	X	X	X	X	X	X	X	X	X	X	X	X
6000		X			X							
5875	X	X		X	X							X
5750	X	X	X	X	X		X		X		X	X
5625	X	X	X	X	X	X	X	X	X	X	X	X
5500		X			X				X			
5375	X	X		X	X			X	X			X
5250	X	X			X		X				X	X
5125	X	X		X	X	X	X			X	X	X
5000		X			X				X			
4875	X	X		X	X			X	X			X
4750	X	X	X	X	X		X	X	X		X	X
4625	X	X	X	X	X	X		X	X	X	X	
4500		X			X							
4375	X	X		X	X							X
4250	X	X	X	X	X	X	X		X	X	X	X
4125	X	X	X	X	X	X	X	X	X	X	X	X
4000		X			X				X			
3875	X			X	X			X	X			
3750	X	X			X		X				X	X
3625	X	X		X	X	X	X			X	X	X
3500		X			X				X			
3375	X	X		X	X				X			
3250	X		X	X	X			X	X			
3125			X	X				X				
3000		X			X							
2875	X	X		X	X							X
2750	X	X	X	X	X						X	
2625	X		X	X						X		
2500									X			
2375				X				X				
2250	X	X					X					
2125	X					X						
2000					X							
1875				X								

RM Hauteur standard

Calcul des hauteurs de vitrage

(du milieu de la fenêtre au sol fini)

Hauteurs de section de porte 500, 625 et 750 mm

Calcul des hauteurs de vitrage pour hublots types A, D et E.
Pour le nombre de sections de porte et les zones de vitrage, voir type de porte ! Les représentations correspondent à une épaisseur de panneau de 42 mm.

Hauteur de section de porte 750 mm

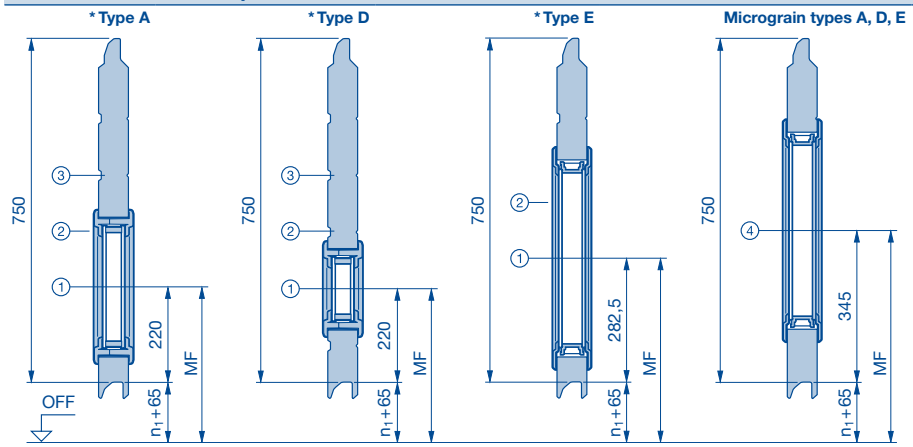

Hauteur de vitrage types A et D
① = $n_1 + 65 + 220$
② = $n_1 + 65 + 220 + 125$
③ = $n_1 + 65 + 220 + 250$
④ = $n_1 + 65 + 345$

Hauteur de vitrage type E
① = $n_1 + 65 + 282{,}5$
② = $n_1 + 65 + 282{,}5 + 125$
④ = $n_1 + 65 + 345$

Hauteur de section de porte 625 mm

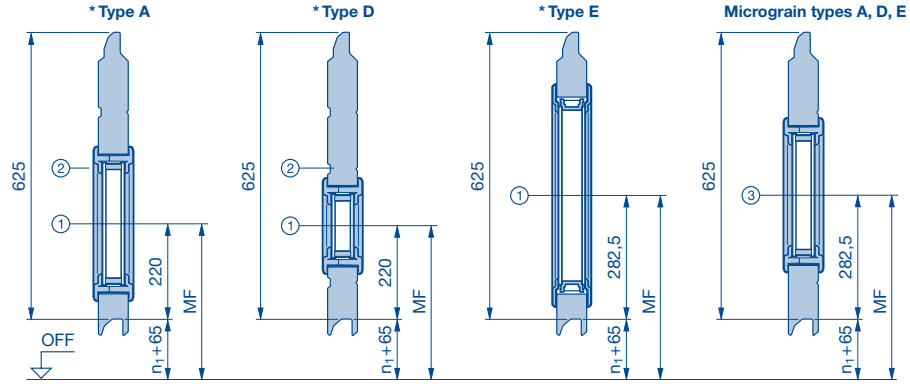

Hauteur de vitrage types A et D
① = $n_1 + 65 + 220$
② = $n_1 + 65 + 220 + 125$
③ = $n_1 + 65 + 282{,}5$

Hauteur de vitrage type E
① = $n_1 + 65 + 282{,}5$
③ = $n_1 + 65 + 282{,}5$

Hauteur de section de porte 500 mm

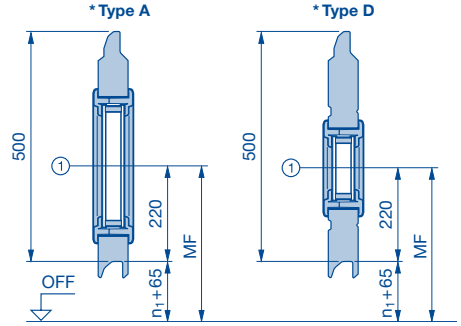

Hauteur de vitrage types A et D
① = $n_1 + 65 + 220$

Hauteur de vitrage type E
Impossible !

Exemple de calcul

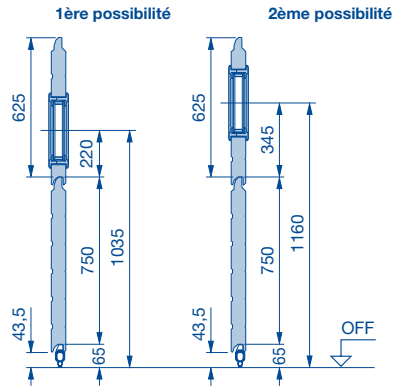

Données :

- Type de porte SPU F42, hauteur standard (RM) = 3250 mm, vitrage type A, position, voir nombre de sections de porte ci-dessous (voir tableau des types de porte)
- Section de porte 625 mm = 4 pcs
- Section de porte 750 mm = 1 pce

Possibilité	Section de porte / Position	Hauteur de vitrage
1	Dans la 2ème section 625 mm en position 1	750 + 65 + 220 = 1035 mm à partir du sol fini
2	Dans la 2ème section 625 mm en position 2	750 + 65 + 220 + 125 = 1160 mm à partir du sol fini
3	Dans la 3ème section 625 mm en position 1	750 + 625 + 65 + 220 = 1660 mm à partir du sol fini
4	Dans la 3ème section 625 mm en position 2	750 + 625 + 65 + 220 + 125 = 1785 mm à partir du sol fini
etc.		

* Stucco / Micrograin
MF Du milieu de la fenêtre au sol fini
n_1 Nombre de sections de porte

Porte sectionnelle APU F42

Porte sectionnelle vitrée en aluminium avec section du bas en acier

Vue de l'extérieur

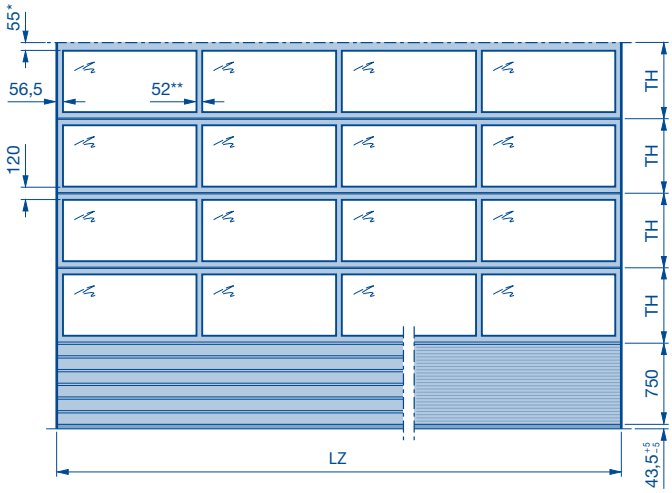

$$TH = \frac{\text{Hauteur de porte} - \text{hauteur de socle} - 35}{\text{Nombre de sections de porte vitrées}}$$

* 115 mm sur demande, afin de garantir l'aspect identique avec une porte à portillon incorporé avec seuil plat de même hauteur.

** En option avec profilés de traverse larges (91 mm)

Note :

- En cas de motorisation sur l'arbre, exemple de montage 5, le verrouillage de porte se trouve toujours sur le côté opposé à la motorisation.
- Illustration de l'aspect identique aux portes avec portillon incorporé, voir pages 36 – 38.
- Nombre de hublots, aspect identique à la série 40, voir page 39.

Domaine dimensionnel

Les tableaux de validité dans le domaine dimensionnel représenté se basent sur l'exécution standard du type de porte (voir description produit). En cas de différence, les domaines dimensionnels valables dans le configurateur de produits doivent être observés. Toute largeur de porte est possible avec des différences de 10 mm.

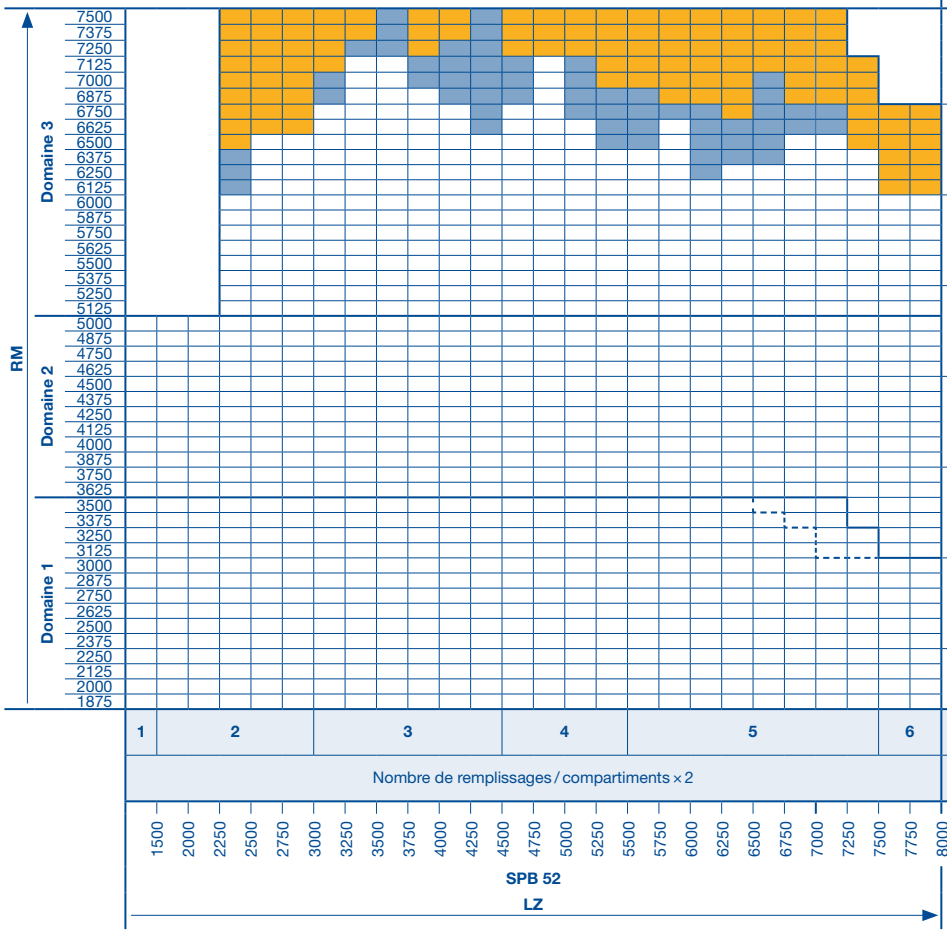

n_1	SO_{750}	n_1	SO_{1500}
9	7500 – 6790	8	7500 – 6790
8	6780 – 6040	7	6780 – 6040
7	6030 – 5290	6	6030 – 5290
6	5280 – 4540	5	5280 – 4540
5	4530 – 3790	4	4530 – 3790
4	3780 – 3040	3	3780 – 3040
3	3030 – 2290	2	3030 – 2290
2	2280 – 1875	1	2280 – 1875

Nombre de remplissages / compartiments par cadre en aluminium

Nombre de grilles d'aération, avec section d'aération de 40 cm² par grille

Sur demande

Exécutions avec vitrage A3, B3, M3, S3, U3, LB, P, XU sur demande

Changement de domaine dimensionnel

Changement de domaine dimensionnel avec vitrage A3, B3, M3, S3, U3, LB, P, XU

Nombre de sections de porte vitrées :

SO_{750} Hauteur de socle 750 mm (standard)
SO_{1500} Hauteur de socle 1500 mm
RM Hauteur standard
LZ Dimensions de passage libre cadre dormant **(à partir de 1200 mm)**
SPB Largeur de traverse

n_1 Nombre de cadres en aluminium
TH Hauteur de section de porte

Porte sectionnelle APU F42
Avec portillon incorporé à seuil plat

Porte sectionnelle vitrée en aluminium avec section du bas en acier

Hauteur de socle 750

Vue de l'extérieur

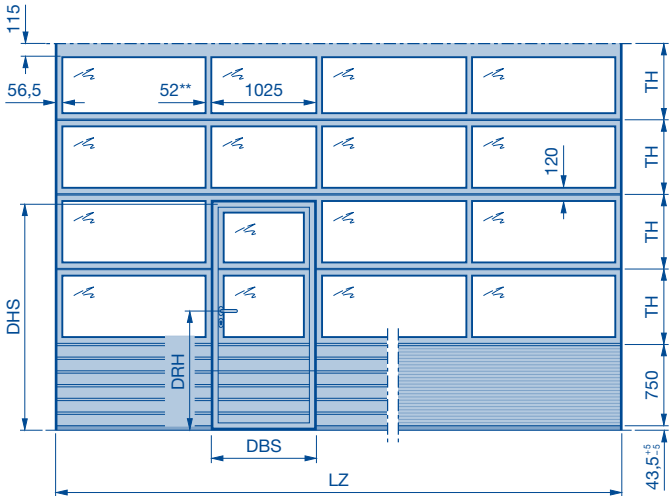

Hauteur de béquille sur demande

Largeur de passage libre du portillon incorporé (DBS) = 940 mm***

Hauteur de passage libre du portillon incorporé (DHS)
= Sn_1 × TH + (hauteur de socle – 45*)

Sn_1 Nombre de cadres dans le portillon incorporé
* Attention : en l'absence de cadre au-dessus du portillon incorporé, – 90 au lieu de – 45.
** En option avec profilés de traverse larges (91 mm)
*** Pour une largeur de porte de 1750 à 1840 mm, la largeur de passage libre s'élève à 833 mm. Pour les largeurs de porte inférieures à 1750 mm, la largeur de passage libre (DBS) dépend de la largeur de porte et est nettement inférieure à la dimension standard.

Note :
- En cas de motorisation sur l'arbre, exemple de montage 5, le verrouillage de porte se trouve toujours sur le côté opposé à la motorisation.
- Illustration de l'aspect identique aux portes sans portillon incorporé, voir pages 36 – 38.
- Nombre de hublots, aspect identique à la série 40, voir page 39.

Domaine dimensionnel

Les tableaux de validité dans le domaine dimensionnel représenté se basent sur l'exécution standard du type de porte (voir description produit). En cas de différence, les domaines dimensionnels valables dans le configurateur de produits doivent être observés. Toute largeur de porte est possible avec des différences de 10 mm.

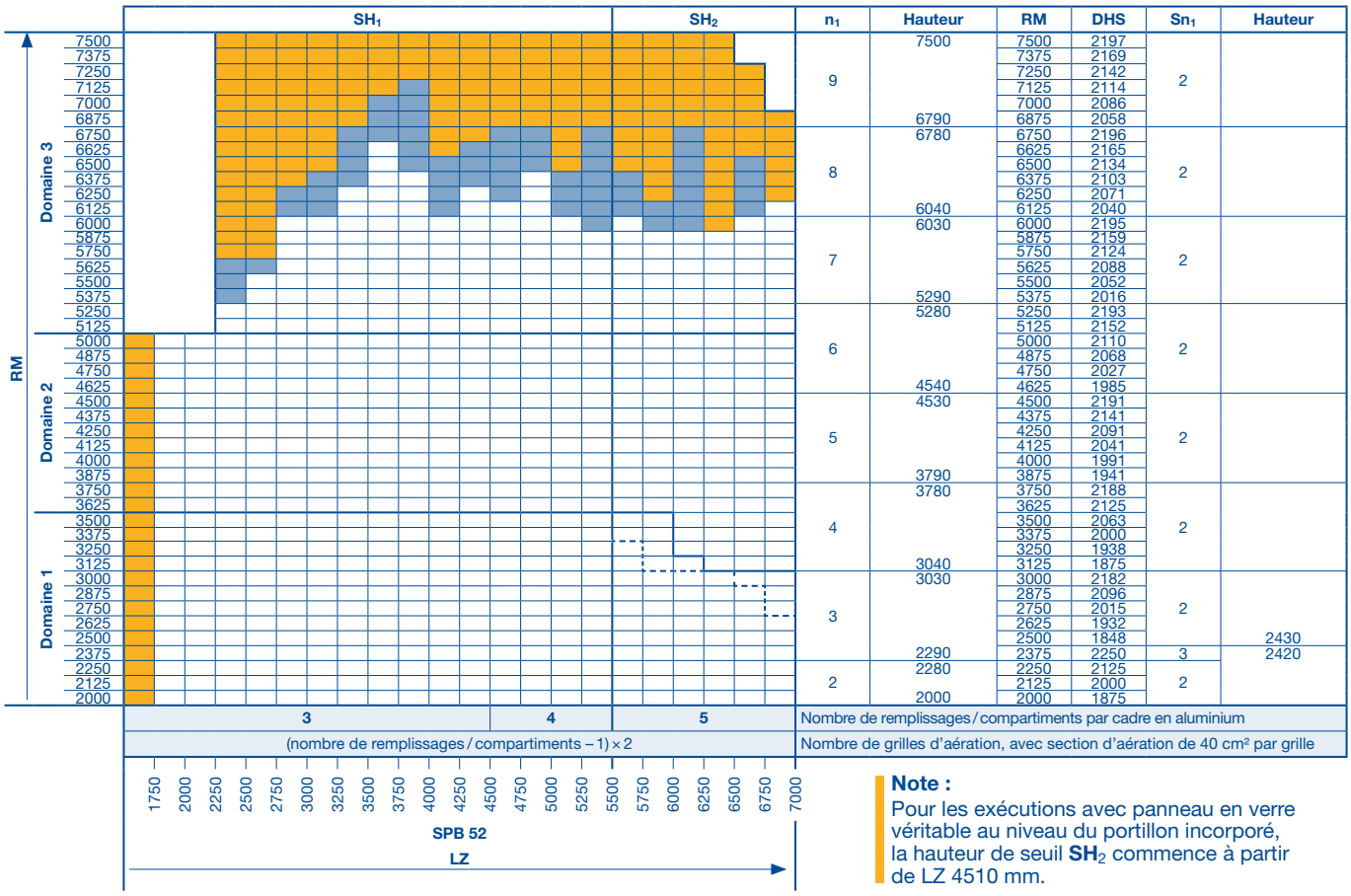

n_1	Hauteur	RM	DHS	Sn_1	Hauteur
9	7500	7500	2197	2	
		7375	2169		
		7250	2142		
		7125	2114		
		7000	2086		
	6790	6875	2058		
8	6780	6750	2196	2	
		6625	2165		
		6500	2134		
		6375	2103		
		6250	2071		
	6040	6125	2040		
7	6030	6000	2195	2	
		5875	2159		
		5750	2124		
		5625	2088		
		5500	2052		
	5290	5375	2016		
6	5280	5250	2193	2	
		5125	2152		
		5000	2110		
		4875	2068		
		4750	2027		
	4540	4625	1985		
5	4530	4500	2191	2	
		4375	2141		
		4250	2091		
		4125	2041		
		4000	1991		
	3790	3875	1941		
4	3780	3750	2188	2	
		3625	2125		
		3500	2063		
		3375	2000		
		3250	1938		
	3040	3125	1875		
3	3030	3000	2182	2	
		2875	2096		
		2750	2015		
		2625	1932		
		2500	1848		2430
	2290	2375	2250	3	2420
2	2280	2250	2125	2	
		2125	2000		
	2000	2000	1875		

Nombre de remplissages / compartiments par cadre en aluminium

Nombre de grilles d'aération, avec section d'aération de 40 cm² par grille

Note :
Pour les exécutions avec panneau en verre véritable au niveau du portillon incorporé, la hauteur de seuil **SH_2** commence à partir de LZ 4510 mm.

Sur demande

Exécutions avec vitrage A3, B3, M3, S3, U3, LB, P, XU sur demande

Changement de domaine dimensionnel

Changement de domaine dimensionnel avec vitrage A3, B3, M3, S3, U3, LB, P, XU

DHS Hauteur de passage libre du portillon incorporé
DBS Largeur de passage libre du portillon incorporé
LZ Dimensions de passage libre cadre dormant **(à partir de 1500 mm)**
DRH Hauteur de béquille
RM Hauteur standard
SPB Largeur de traverse

SH_1 Hauteur de seuil **(5 montant à 10)**
SH_2 Hauteur de seuil **(env. 13)**
n_1 Nombre de cadres en aluminium
Sn_1 Nombre de cadres en aluminium dans le portillon incorporé
TH Hauteur de section de porte

Porte sectionnelle APU F42
Avec portillon incorporé et seuil

Porte sectionnelle vitrée en aluminium avec section du bas en acier

Hauteur de socle 750

Vue de l'extérieur

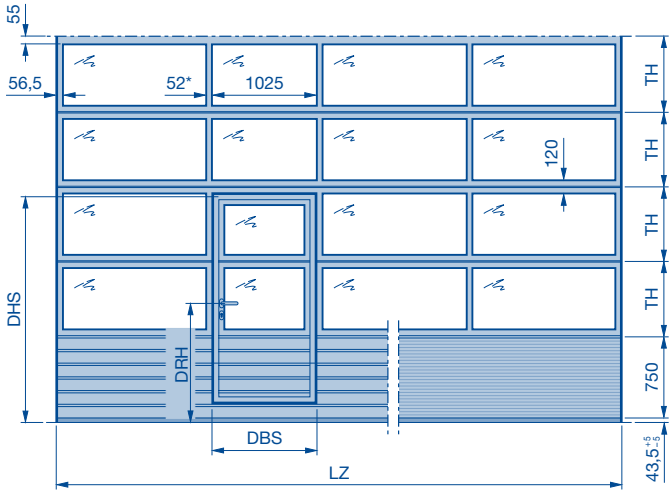

Hauteur de béquille sur demande

Largeur de passage libre du portillon incorporé (DBS) = 940 mm**

Hauteur de passage libre du portillon incorporé (DHS)
= Sn_1 × TH + (hauteur de socle – 45)

Sn_1 Nombre de cadres dans le portillon incorporé
* En option avec profilés de traverse larges (91 mm)
** Pour une largeur de porte de 1750 à 1840 mm, la largeur de passage libre s'élève à 833 mm. Pour les largeurs de porte inférieures à 1750 mm, la largeur de passage libre (DBS) dépend de la largeur de porte et est nettement inférieure à la dimension standard.

Note :
- En cas de motorisation sur l'arbre, exemple de montage 5, le verrouillage de porte se trouve toujours sur le côté opposé à la motorisation.
- Illustration de l'aspect identique aux portes sans portillon incorporé, voir pages 36 – 38.
- Nombre de hublots, aspect identique à la série 40, voir page 39.

Domaine dimensionnel

Les tableaux de validité dans le domaine dimensionnel représenté se basent sur l'exécution standard du type de porte (voir description produit). En cas de différence, les domaines dimensionnels valables dans le configurateur de produits doivent être observés. Toute largeur de porte est possible avec des différences de 10 mm.

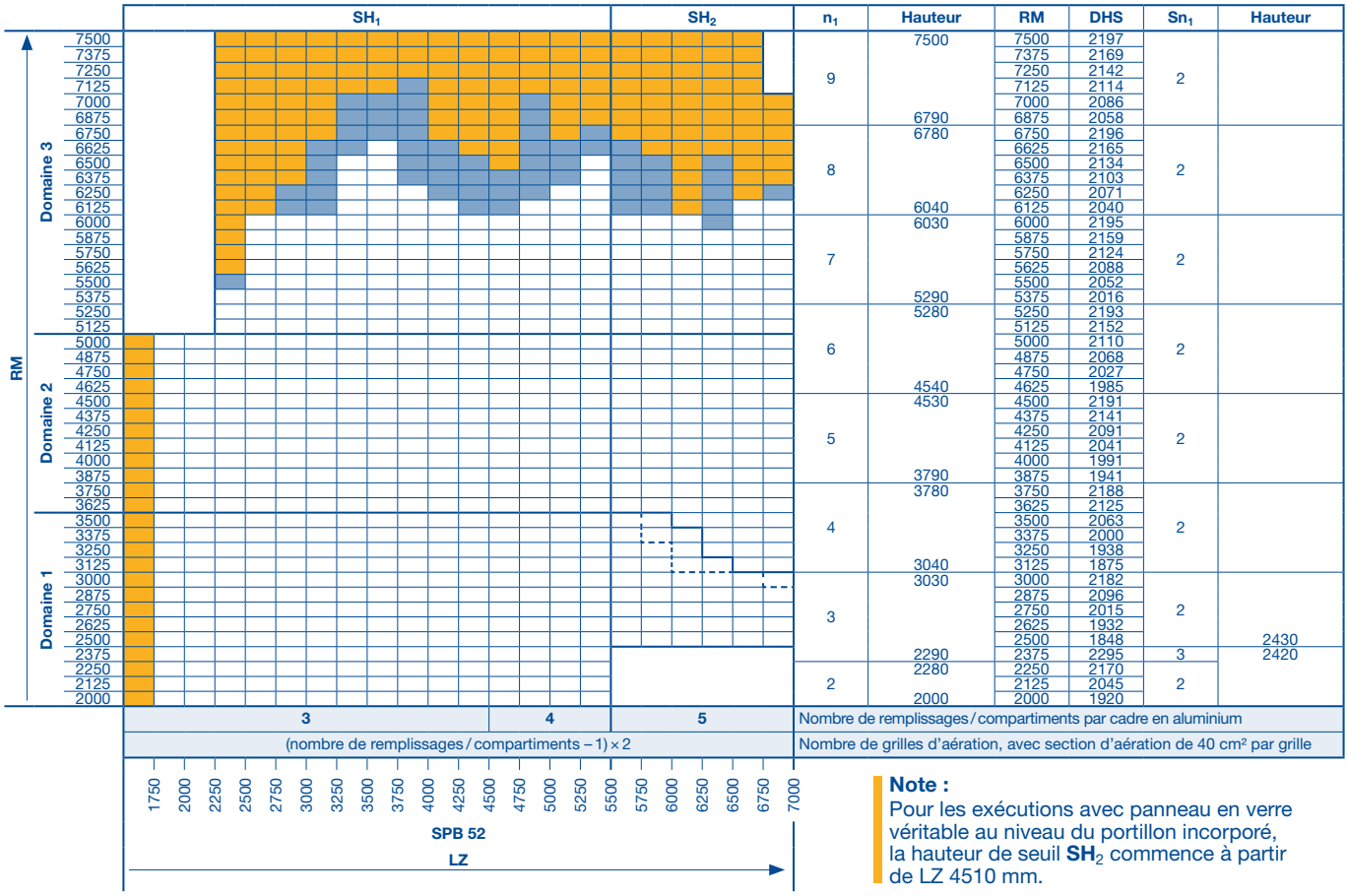

Note :
Pour les exécutions avec panneau en verre véritable au niveau du portillon incorporé, la hauteur de seuil **SH_2** commence à partir de LZ 4510 mm.

Sur demande

Exécutions avec vitrage A3, B3, M3, S3, U3, LB, P, XU sur demande

Changement de domaine dimensionnel

Changement de domaine dimensionnel avec vitrage A3, B3, M3, S3, U3, LB, P, XU

DHS Hauteur de passage libre du portillon incorporé
DBS Largeur de passage libre du portillon incorporé
DRH Hauteur de béquille
LZ Dimensions de passage libre cadre dormant **(à partir de 1500 mm)**
RM Hauteur standard
SPB Largeur de traverse

SH_1 Hauteur du seuil **(200)**
SH_2 Hauteur du seuil **(325)**
n_1 Nombre de cadres en aluminium
Sn_1 Nombre de cadres en aluminium dans le portillon incorporé
TH Hauteur de section de porte

Porte sectionnelle APU F42
Avec portillon incorporé à seuil plat

Porte sectionnelle vitrée en aluminium avec section du bas en acier

Hauteur de socle 1500

Vue de l'extérieur

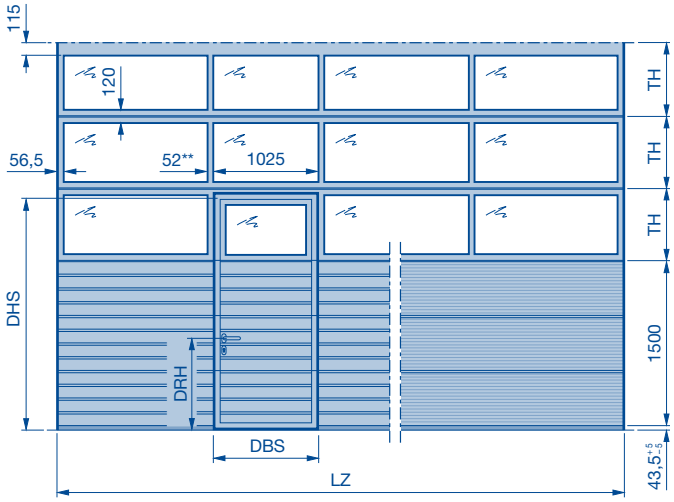

Hauteur de béquille (DRH) :

LZ ≤ 6000 = 1085,5

LZ > 6000 = 835,5

Largeur de passage libre du portillon incorporé (DBS) = 940 mm***

Hauteur de passage libre du portillon incorporé (DHS)
= Sn_1 × TH + (hauteur de socle – 45*)

Sn_1 Nombre de cadres dans le portillon incorporé

* Attention : en l'absence de cadre au-dessus du portillon incorporé, – 90 au lieu de – 45.

** En option avec profilés de traverse larges (91 mm)

*** Pour une largeur de porte de 1750 à 1840 mm, la largeur de passage libre s'élève à 833 mm. Pour les largeurs de porte inférieures à 1750 mm, la largeur de passage libre (DBS) dépend de la largeur de porte et est nettement inférieure à la dimension standard.

Note :

- En cas de motorisation sur l'arbre, exemple de montage 5, le verrouillage de porte se trouve toujours sur le côté opposé à la motorisation.
- Illustration de l'aspect identique aux portes sans portillon incorporé, voir pages 36 – 38.
- Nombre de hublots, aspect identique à la série 40, voir page 39.

Domaine dimensionnel

Les tableaux de validité dans le domaine dimensionnel représenté se basent sur l'exécution standard du type de porte (voir description produit). En cas de différence, les domaines dimensionnels valables dans le configurateur de produits doivent être observés. Toute largeur de porte est possible avec des différences de 10 mm.

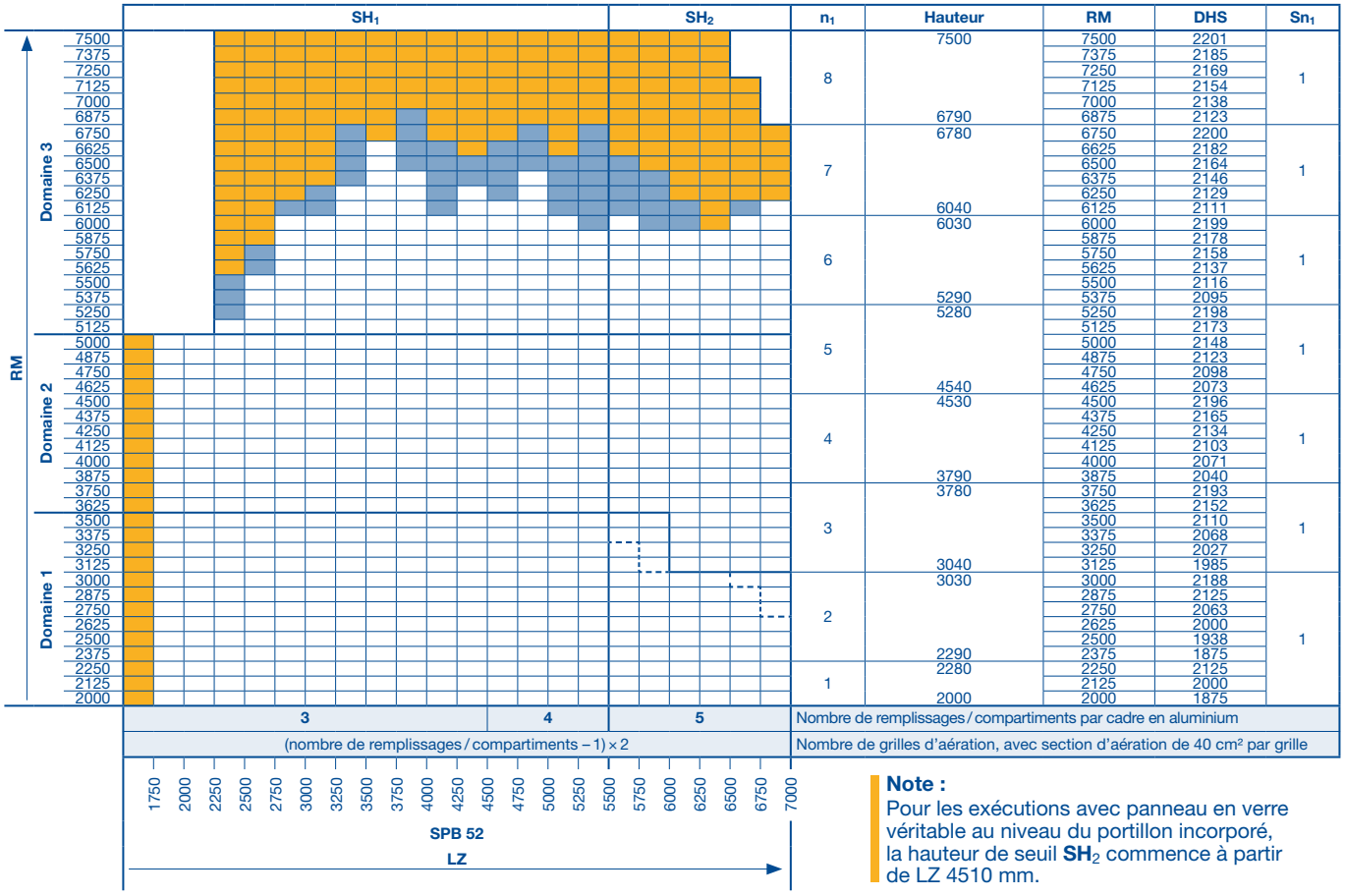

Note :
Pour les exécutions avec panneau en verre véritable au niveau du portillon incorporé, la hauteur de seuil **SH_2** commence à partir de LZ 4510 mm.

- Sur demande
- Exécutions avec vitrage A3, B3, M3, S3, U3, LB, P, XU sur demande
- Changement de domaine dimensionnel
- Changement de domaine dimensionnel avec vitrage A3, B3, M3, S3, U3, LB, P, XU

DHS Hauteur de passage libre du portillon incorporé
DBS Largeur de passage libre du portillon incorporé
LZ Dimensions de passage libre cadre dormant **(à partir de 1500 mm)**
RM Hauteur standard
SPB Largeur de traverse

SH_1 Hauteur de seuil **(5 montant à 10)**
SH_2 Hauteur de seuil **(env. 13)**
n_1 Nombre de cadres en aluminium
Sn_1 Nombre de cadres en aluminium dans le portillon incorporé
TH Hauteur de section de porte

Porte sectionnelle APU F42
Avec portillon incorporé et seuil

Porte sectionnelle vitrée en aluminium avec section du bas en acier

Hauteur de socle 1500

Vue de l'extérieur

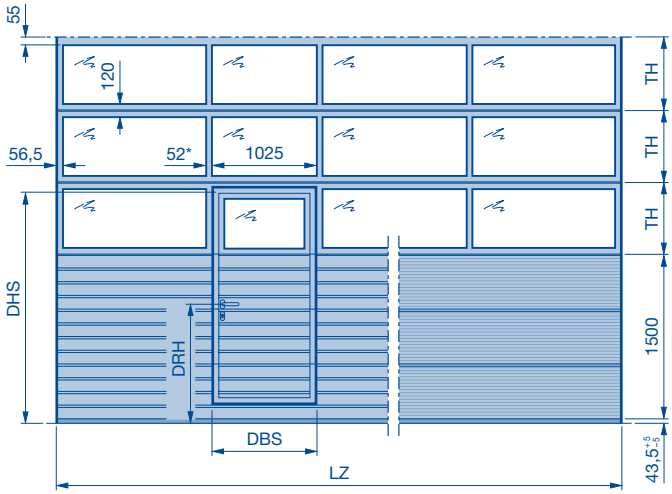

Hauteur de béquille sur demande

Largeur de passage libre du portillon incorporé (DBS) = 940 mm**

Hauteur de passage libre du portillon incorporé (DHS)
= Sn_1 × TH + (hauteur de socle – 45)

Sn_1 Nombre de cadres dans le portillon incorporé
* En option avec profilés de traverse larges (91 mm)
** Pour une largeur de porte de 1750 à 1840 mm, la largeur de passage libre s'élève à 833 mm. Pour les largeurs de porte inférieures à 1750 mm, la largeur de passage libre (DBS) dépend de la largeur de porte et est nettement inférieure à la dimension standard.

Note :
- En cas de motorisation sur l'arbre, exemple de montage 5, le verrouillage de porte se trouve toujours sur le côté opposé à la motorisation.
- Pour LZ > 5500 mm, section de porte inférieure composée d'un panneau de 375 / 500 mm et de 2 profilés de socle en aluminium de 125 mm.
- Illustration de l'aspect identique aux portes sans portillon incorporé, voir pages 36 – 38.
- Nombre de hublots, aspect identique à la série 40, voir page 39.

Domaine dimensionnel

Les tableaux de validité dans le domaine dimensionnel représenté se basent sur l'exécution standard du type de porte (voir description produit). En cas de différence, les domaines dimensionnels valables dans le configurateur de produits doivent être observés. Toute largeur de porte est possible avec des différences de 10 mm.

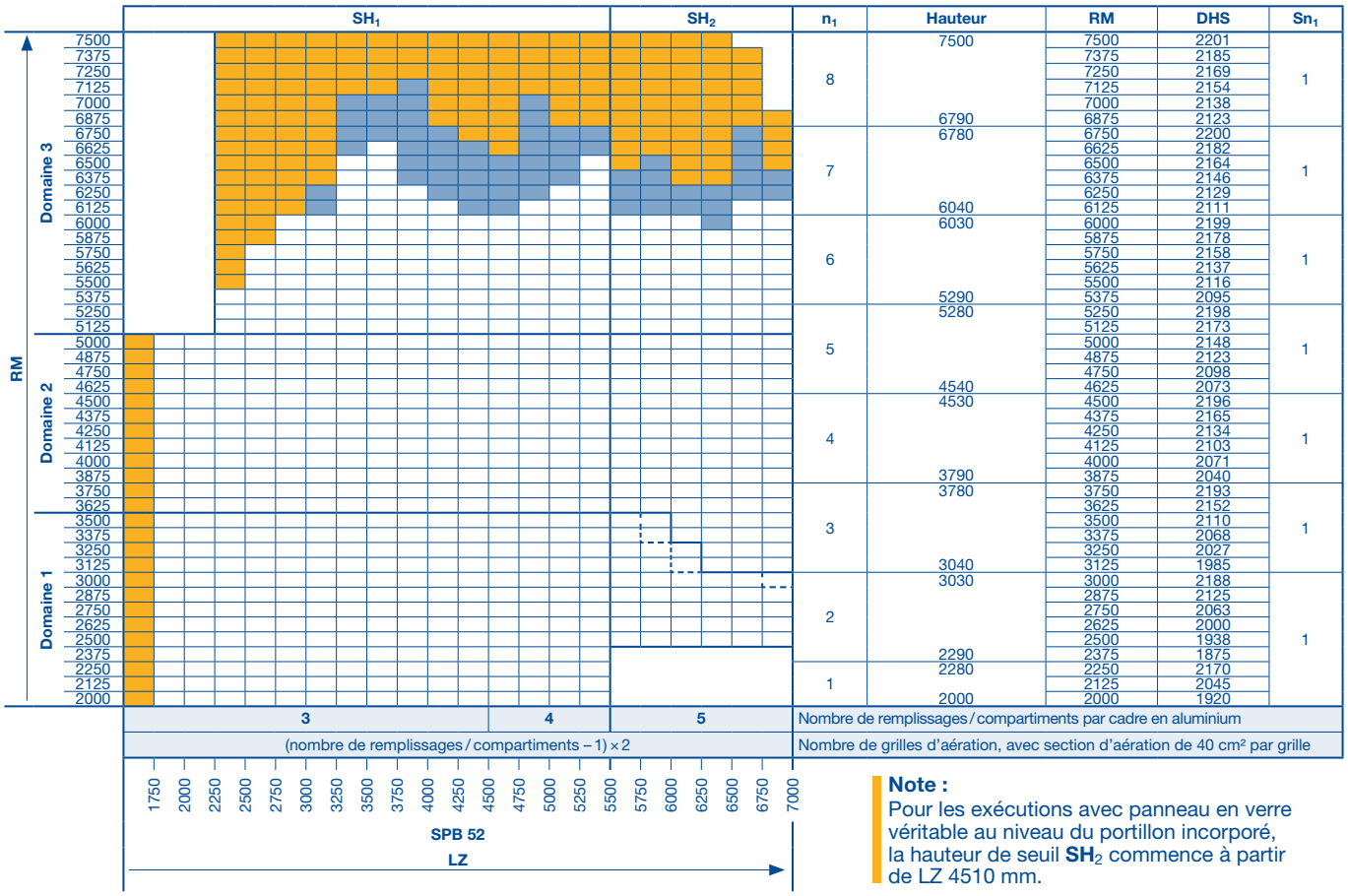

Note :
Pour les exécutions avec panneau en verre véritable au niveau du portillon incorporé, la hauteur de seuil **SH_2** commence à partir de LZ 4510 mm.

Sur demande

Exécutions avec vitrage A3, B3, M3, S3, U3, LB, P, XU sur demande

Changement de domaine dimensionnel

Changement de domaine dimensionnel avec vitrage A3, B3, M3, S3, U3, LB, P, XU

DHS Hauteur de passage libre du portillon incorporé
DBS Largeur de passage libre du portillon incorporé
DRH Hauteur de béquille
LZ Dimensions de passage libre cadre dormant **(à partir de 1500 mm)**
RM Hauteur standard
SPB Largeur de traverse

SH_1 Hauteur du seuil **(200)**
SH_2 Hauteur du seuil **(325)**
n_1 Nombre de cadres en aluminium
Sn_1 Nombre de cadres en aluminium dans le portillon incorporé
TH Hauteur de section de porte

Porte sectionnelle APU F42 Thermo

Porte sectionnelle vitrée en aluminium à rupture de pont thermique, avec section du bas en acier

Vue de l'extérieur

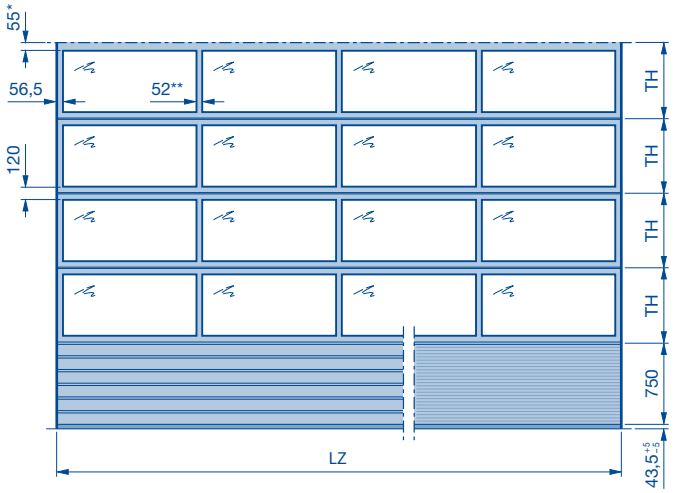

$$TH = \frac{\text{Hauteur de porte} - \text{hauteur de socle} - 35}{\text{Nombre de sections de porte vitrées}}$$

* 115 mm sur demande, afin de garantir l'aspect identique avec une porte à portillon incorporé avec seuil plat de même hauteur.

** En option avec profilés de traverse larges (91 mm)

Note :

- En cas de motorisation sur l'arbre, exemple de montage 5, le verrouillage de porte se trouve toujours sur le côté opposé à la motorisation.
- Illustration de l'aspect identique aux portes avec portillon incorporé, voir pages 36 – 38.
- Nombre de hublots, aspect identique à la série 40, voir page 39.

Domaine dimensionnel

Les tableaux de validité dans le domaine dimensionnel représenté se basent sur l'exécution standard du type de porte (voir description produit). En cas de différence, les domaines dimensionnels valables dans le configurateur de produits doivent être observés. Toute largeur de porte est possible avec des différences de 10 mm.

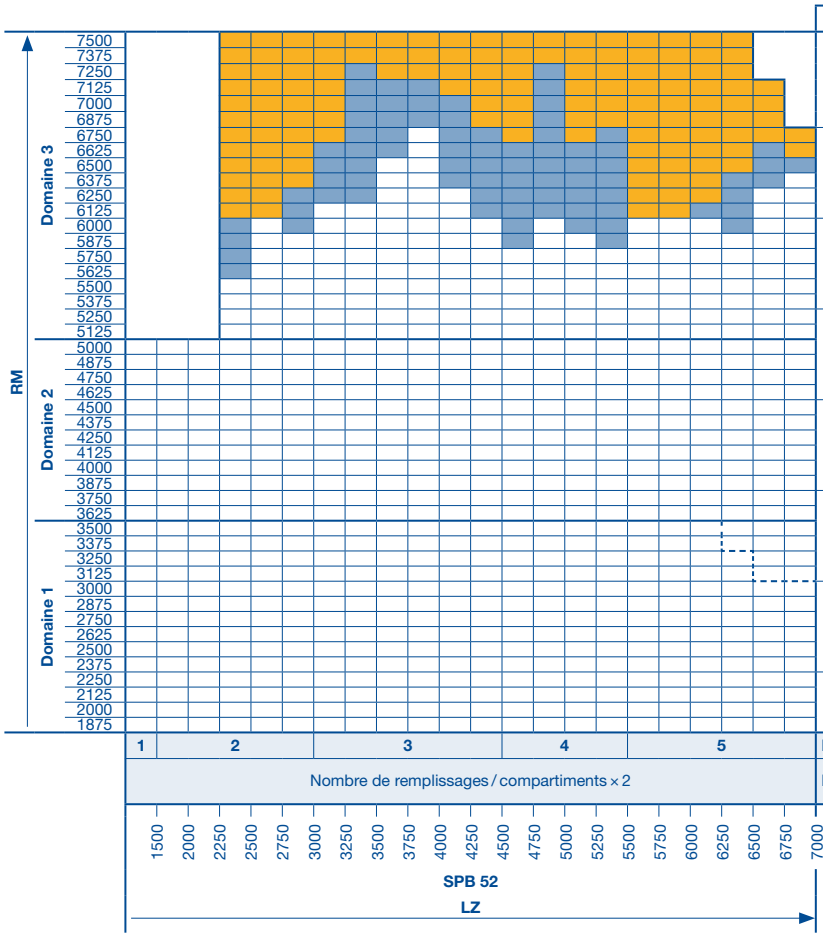

n_1	SO_{750}	n_1	SO_{1500}
9	7500 / 6790	8	7500 / 6790
8	6780 / 6040	7	6780 / 6040
7	6030 / 5290	6	6030 / 5290
6	5280 / 4540	5	5280 / 4540
5	4530 / 3790	4	4530 / 3790
4	3780 / 3040	3	3780 / 3040
3	3030 / 2290	2	3030 / 2290
2	2280 / 1875	1	2280 / 1875

Nombre de remplissages / compartiments par cadre en aluminium

Nombre de grilles d'aération, avec section d'aération de 40 cm² par grille

Sur demande

Exécutions avec vitrage A3, B3, M3, S3, U3, LB, P, XU sur demande

Changement de domaine dimensionnel

Changement de domaine dimensionnel avec vitrage A3, B3, M3, S3, U3, LB, P, XU

Nombre de sections de porte vitrées :

SO_{750} Hauteur de socle 750 mm (standard)
SO_{1500} Hauteur de socle 1500 mm
RM Hauteur standard
LZ Dimensions de passage libre cadre dormant **(à partir de 1200 mm)**
SPB Largeur de traverse

n_1 Nombre de cadres en aluminium
TH Hauteur de section de porte

Porte sectionnelle APU F42 Thermo
Avec portillon incorporé à seuil plat

Porte sectionnelle vitrée en aluminium à rupture de pont thermique, avec section du bas en acier

Hauteur de socle 750

Vue de l'extérieur

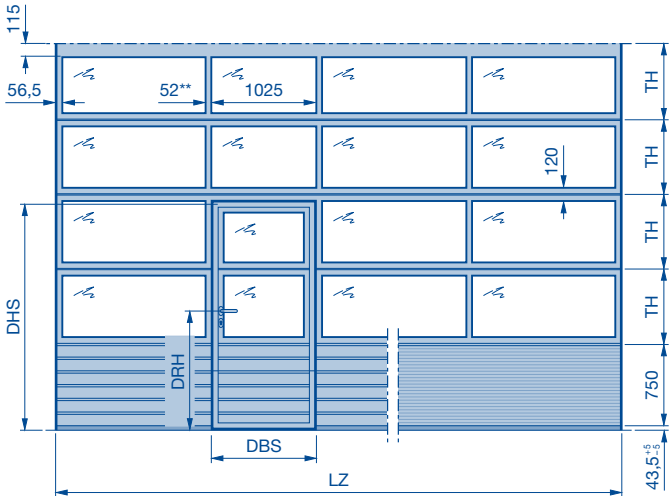

Hauteur de béquille sur demande

Largeur de passage libre du portillon incorporé (DBS) = 940 mm***

Hauteur de passage libre du portillon incorporé (DHS)
= Sn_1 × TH + (hauteur de socle – 45*)

Sn_1 Nombre de cadres dans le portillon incorporé
* Attention : en l'absence de cadre au-dessus du portillon incorporé, – 90 au lieu de – 45.
** En option avec profilés de traverse larges (91 mm)
*** Pour une largeur de porte de 1750 à 1840 mm, la largeur de passage libre s'élève à 833 mm. Pour les largeurs de porte inférieures à 1750 mm, la largeur de passage libre (DBS) dépend de la largeur de porte et est nettement inférieure à la dimension standard.

Note :
- En cas de motorisation sur l'arbre, exemple de montage 5, le verrouillage de porte se trouve toujours sur le côté opposé à la motorisation.
- Illustration de l'aspect identique aux portes sans portillon incorporé, voir pages 36 – 38.
- Nombre de hublots, aspect identique à la série 40, voir page 39.

Domaine dimensionnel

Les tableaux de validité dans le domaine dimensionnel représenté se basent sur l'exécution standard du type de porte (voir description produit). En cas de différence, les domaines dimensionnels valables dans le configurateur de produits doivent être observés. Toute largeur de porte est possible avec des différences de 10 mm.

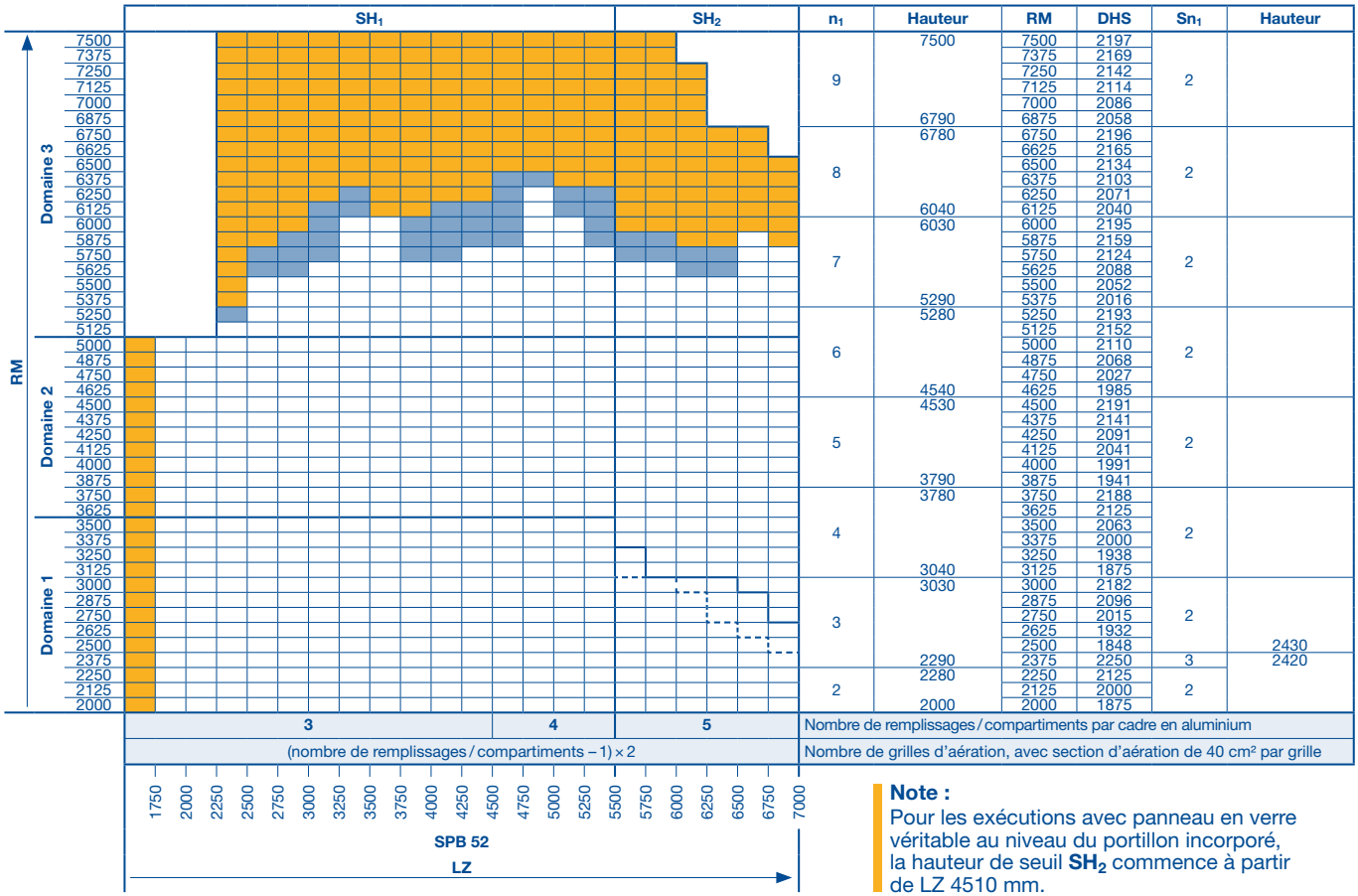

n_1	Hauteur	RM	DHS	Sn_1	Hauteur
9	7500	7500	2197	2	
		7375	2169		
		7250	2142		
		7125	2114		
		7000	2086		
	6790	6875	2058		
8	6780	6750	2196	2	
		6625	2165		
		6500	2134		
		6375	2103		
		6250	2071		
	6040	6125	2040		
7	6030	6000	2195	2	
		5875	2159		
		5750	2124		
		5625	2088		
		5500	2052		
	5290	5375	2016		
6	5280	5250	2193	2	
		5125	2152		
		5000	2110		
		4875	2068		
		4750	2027		
	4540	4625	1985		
5	4530	4500	2191	2	
		4375	2141		
		4250	2091		
		4125	2041		
		4000	1991		
	3790	3875	1941		
4	3780	3750	2188	2	
		3625	2125		
		3500	2063		
		3375	2000		
		3250	1938		
	3040	3125	1875		
3	3030	3000	2182	2	
		2875	2096		
		2750	2015		
		2625	1932		
		2500	1848		2430
	2290	2375	2250	3	2420
2	2280	2250	2125	2	
		2125	2000		
	2000	2000	1875		

Nombre de remplissages / compartiments par cadre en aluminium

Nombre de grilles d'aération, avec section d'aération de 40 cm² par grille

Note :
Pour les exécutions avec panneau en verre véritable au niveau du portillon incorporé, la hauteur de seuil **SH_2** commence à partir de LZ 4510 mm.

- Sur demande
- Exécutions avec vitrage A3, B3, M3, S3, U3, LB, P, XU sur demande
- Changement de domaine dimensionnel
- Changement de domaine dimensionnel avec vitrage A3, B3, M3, S3, U3, LB, P, XU

DHS Hauteur de passage libre du portillon incorporé
DBS Largeur de passage libre du portillon incorporé
LZ Dimensions de passage libre cadre dormant **(à partir de 1500 mm)**
DRH Hauteur de béquille
RM Hauteur standard
SPB Largeur de traverse

SH_1 Hauteur de seuil **(5 montant à 10)**
SH_2 Hauteur de seuil **(env. 13)**
n_1 Nombre de cadres en aluminium
Sn_1 Nombre de cadres en aluminium dans le portillon incorporé
TH Hauteur de section de porte

Porte sectionnelle APU F42 Thermo
Avec portillon incorporé et seuil

Porte sectionnelle vitrée en aluminium à rupture de pont thermique, avec section du bas en acier

Hauteur de socle 750

Vue de l'extérieur

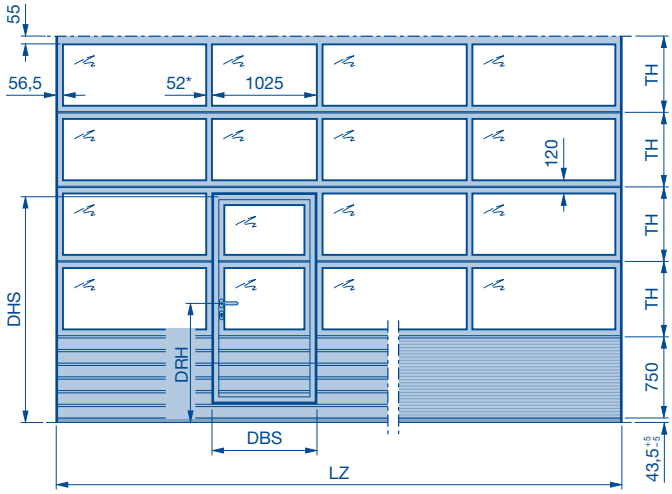

Hauteur de béquille sur demande

Largeur de passage libre du portillon incorporé (DBS) = 940 mm**

Hauteur de passage libre du portillon incorporé (DHS)
= Sn_1 × TH + (hauteur de socle – 45)

Sn_1 Nombre de cadres dans le portillon incorporé
* En option avec profilés de traverse larges (91 mm)
** Pour une largeur de porte de 1750 à 1840 mm, la largeur de passage libre s'élève à 833 mm. Pour les largeurs de porte inférieures à 1750 mm, la largeur de passage libre (DBS) dépend de la largeur de porte et est nettement inférieure à la dimension standard.

Note :
- En cas de motorisation sur l'arbre, exemple de montage 5, le verrouillage de porte se trouve toujours sur le côté opposé à la motorisation.
- Illustration de l'aspect identique aux portes sans portillon incorporé, voir pages 36 – 38.
- Nombre de hublots, aspect identique à la série 40, voir page 39.

Domaine dimensionnel

Les tableaux de validité dans le domaine dimensionnel représenté se basent sur l'exécution standard du type de porte (voir description produit). En cas de différence, les domaines dimensionnels valables dans le configurateur de produits doivent être observés. Toute largeur de porte est possible avec des différences de 10 mm.

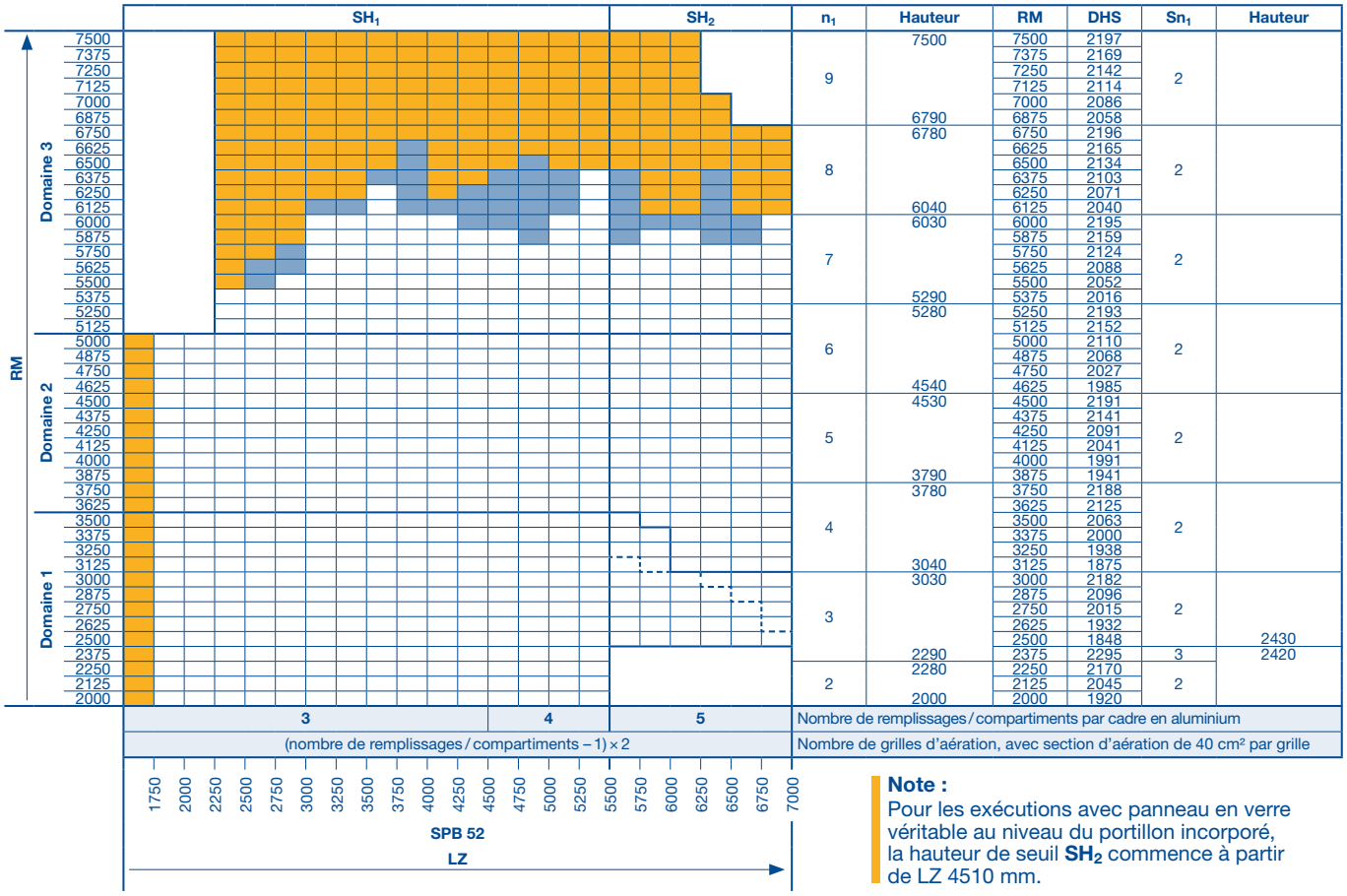

n_1	Hauteur	RM	DHS	Sn_1	Hauteur
9	7500	7500	2197	2	
		7375	2169		
		7250	2142		
		7125	2114		
		7000	2086		
	6790	6875	2058		
8	6780	6750	2196	2	
		6625	2165		
		6500	2134		
		6375	2103		
		6250	2071		
	6040	6125	2040		
7	6030	6000	2195	2	
		5875	2159		
		5750	2124		
		5625	2088		
		5500	2052		
	5290	5375	2016		
6	5280	5250	2193	2	
		5125	2152		
		5000	2110		
		4875	2068		
		4750	2027		
	4540	4625	1985		
5	4530	4500	2191	2	
		4375	2141		
		4250	2091		
		4125	2041		
		4000	1991		
	3790	3875	1941		
4	3780	3750	2188	2	
		3625	2125		
		3500	2063		
		3375	2000		
		3250	1938		
	3040	3125	1875		
3	3030	3000	2182	2	
		2875	2096		
		2750	2015		
		2625	1932		
		2500	1848		2430
	2290	2375	2295	3	2420
2	2280	2250	2170	2	
		2125	2045		
	2000	2000	1920		

Nombre de remplissages / compartiments par cadre en aluminium
Nombre de grilles d'aération, avec section d'aération de 40 cm² par grille

Note :
Pour les exécutions avec panneau en verre véritable au niveau du portillon incorporé, la hauteur de seuil **SH_2** commence à partir de LZ 4510 mm.

- Sur demande
- Exécutions avec vitrage A3, B3, M3, S3, U3, LB, P, XU sur demande
- Changement de domaine dimensionnel
- Changement de domaine dimensionnel avec vitrage A3, B3, M3, S3, U3, LB, P, XU

DHS Hauteur de passage libre du portillon incorporé
DBS Largeur de passage libre du portillon incorporé
DRH Hauteur de béquille
LZ Dimensions de passage libre cadre dormant **(à partir de 1500 mm)**
RM Hauteur standard
SPB Largeur de traverse

SH_1 Hauteur du seuil **(200)**
SH_2 Hauteur du seuil **(325)**
n_1 Nombre de cadres en aluminium
Sn_1 Nombre de cadres en aluminium dans le portillon incorporé
TH Hauteur de section de porte

Porte sectionnelle APU F42 Thermo
Avec portillon incorporé à seuil plat

Porte sectionnelle vitrée en aluminium à rupture de pont thermique, avec section du bas en acier

Hauteur de socle 1500

Vue de l'extérieur

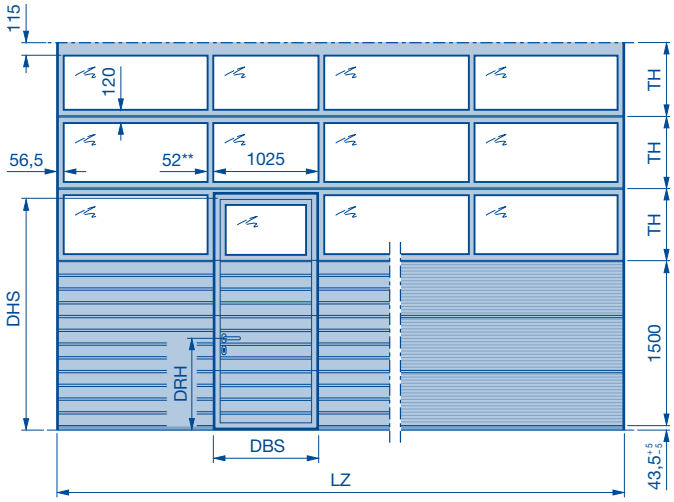

Hauteur de béquille (DRH) :

LZ ≤ 6000 = 1085,5

LZ > 6000 = 835,5

Largeur de passage libre du portillon incorporé (DBS) = 940 mm***

Hauteur de passage libre du portillon incorporé (DHS)
= Sn_1 × TH + (hauteur de socle – 45*)

Sn_1 Nombre de cadres dans le portillon incorporé
* Attention : en l'absence de cadre au-dessus du portillon incorporé, – 90 au lieu de – 45.
** En option avec profilés de traverse larges (91 mm)
*** Pour une largeur de porte de 1750 à 1840 mm, la largeur de passage libre s'élève à 833 mm. Pour les largeurs de porte inférieures à 1750 mm, la largeur de passage libre (DBS) dépend de la largeur de porte et est nettement inférieure à la dimension standard.

Note :
- En cas de motorisation sur l'arbre, exemple de montage 5, le verrouillage de porte se trouve toujours sur le côté opposé à la motorisation.
- Illustration de l'aspect identique aux portes sans portillon incorporé, voir pages 36 – 38.
- Nombre de hublots, aspect identique à la série 40, voir page 39.

Domaine dimensionnel

Les tableaux de validité dans le domaine dimensionnel représenté se basent sur l'exécution standard du type de porte (voir description produit). En cas de différence, les domaines dimensionnels valables dans le configurateur de produits doivent être observés. Toute largeur de porte est possible avec des différences de 10 mm.

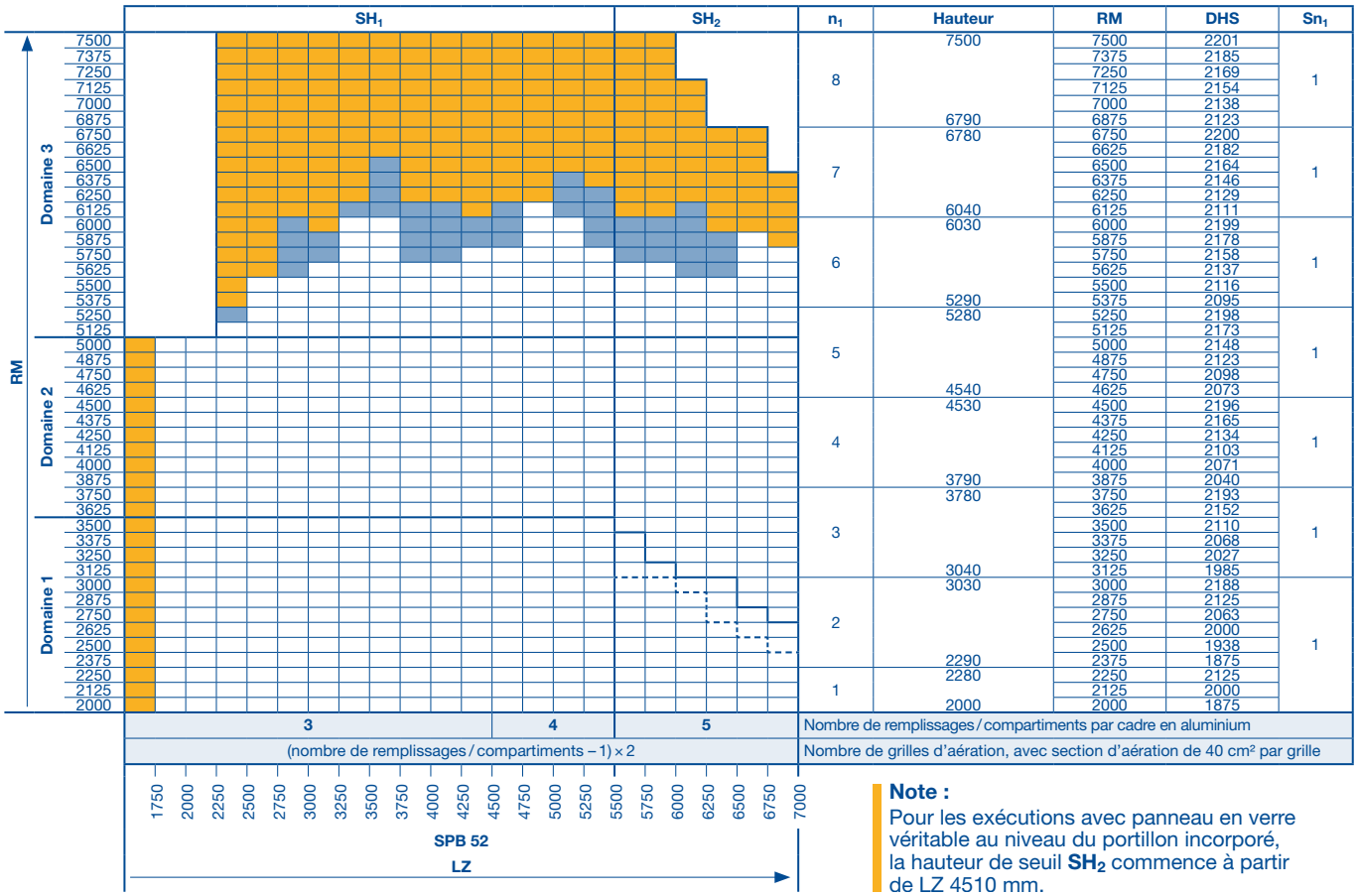

Note :
Pour les exécutions avec panneau en verre véritable au niveau du portillon incorporé, la hauteur de seuil **SH_2** commence à partir de LZ 4510 mm.

Sur demande
Exécutions avec vitrage A3, B3, M3, S3, U3, LB, P, XU sur demande
Changement de domaine dimensionnel
Changement de domaine dimensionnel avec vitrage A3, B3, M3, S3, U3, LB, P, XU

DHS Hauteur de passage libre du portillon incorporé
DBS Largeur de passage libre du portillon incorporé
LZ Dimensions de passage libre cadre dormant **(à partir de 1500 mm)**
RM Hauteur standard
SPB Largeur de traverse

SH_1 Hauteur de seuil **(5 montant à 10)**
SH_2 Hauteur de seuil **(env. 13)**
n_1 Nombre de cadres en aluminium
Sn_1 Nombre de cadres en aluminium dans le portillon incorporé
TH Hauteur de section de porte

Porte sectionnelle APU F42 Thermo
Avec portillon incorporé et seuil

Porte sectionnelle vitrée en aluminium à rupture de pont thermique, avec section du bas en acier

Hauteur de socle 1500

Vue de l'extérieur

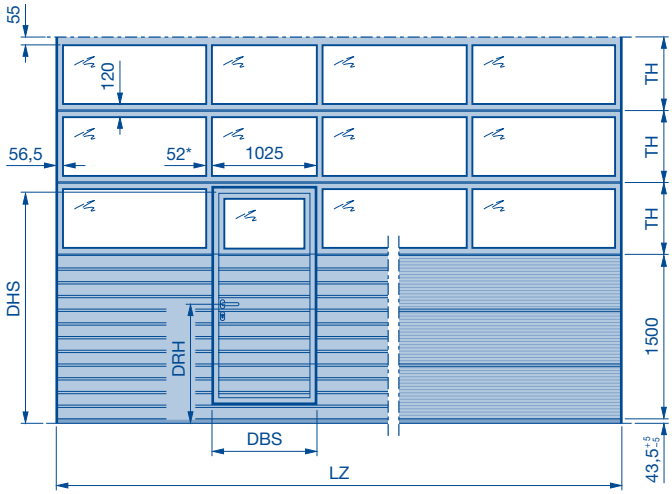

Hauteur de béquille sur demande

Largeur de passage libre du portillon incorporé (DBS) = 940 mm**

Hauteur de passage libre du portillon incorporé (DHS)
= Sn_1 × TH + (hauteur de socle – 45)

Sn_1 Nombre de cadres dans le portillon incorporé
* En option avec profilés de traverse larges (91 mm)
** Pour une largeur de porte de 1750 à 1840 mm, la largeur de passage libre s'élève à 833 mm. Pour les largeurs de porte inférieures à 1750 mm, la largeur de passage libre (DBS) dépend de la largeur de porte et est nettement inférieure à la dimension standard.

Note :
- En cas de motorisation sur l'arbre, exemple de montage 5, le verrouillage de porte se trouve toujours sur le côté opposé à la motorisation.
- Pour LZ > 5500 mm, section de porte inférieure composée d'un panneau de 375 / 500 mm et de 2 profilés de socle en aluminium de 125 mm.
- Illustration de l'aspect identique aux portes sans portillon incorporé, voir pages 36 – 38.
- Nombre de hublots, aspect identique à la série 40, voir page 39.

Domaine dimensionnel

Les tableaux de validité dans le domaine dimensionnel représenté se basent sur l'exécution standard du type de porte (voir description produit). En cas de différence, les domaines dimensionnels valables dans le configurateur de produits doivent être observés. Toute largeur de porte est possible avec des différences de 10 mm.

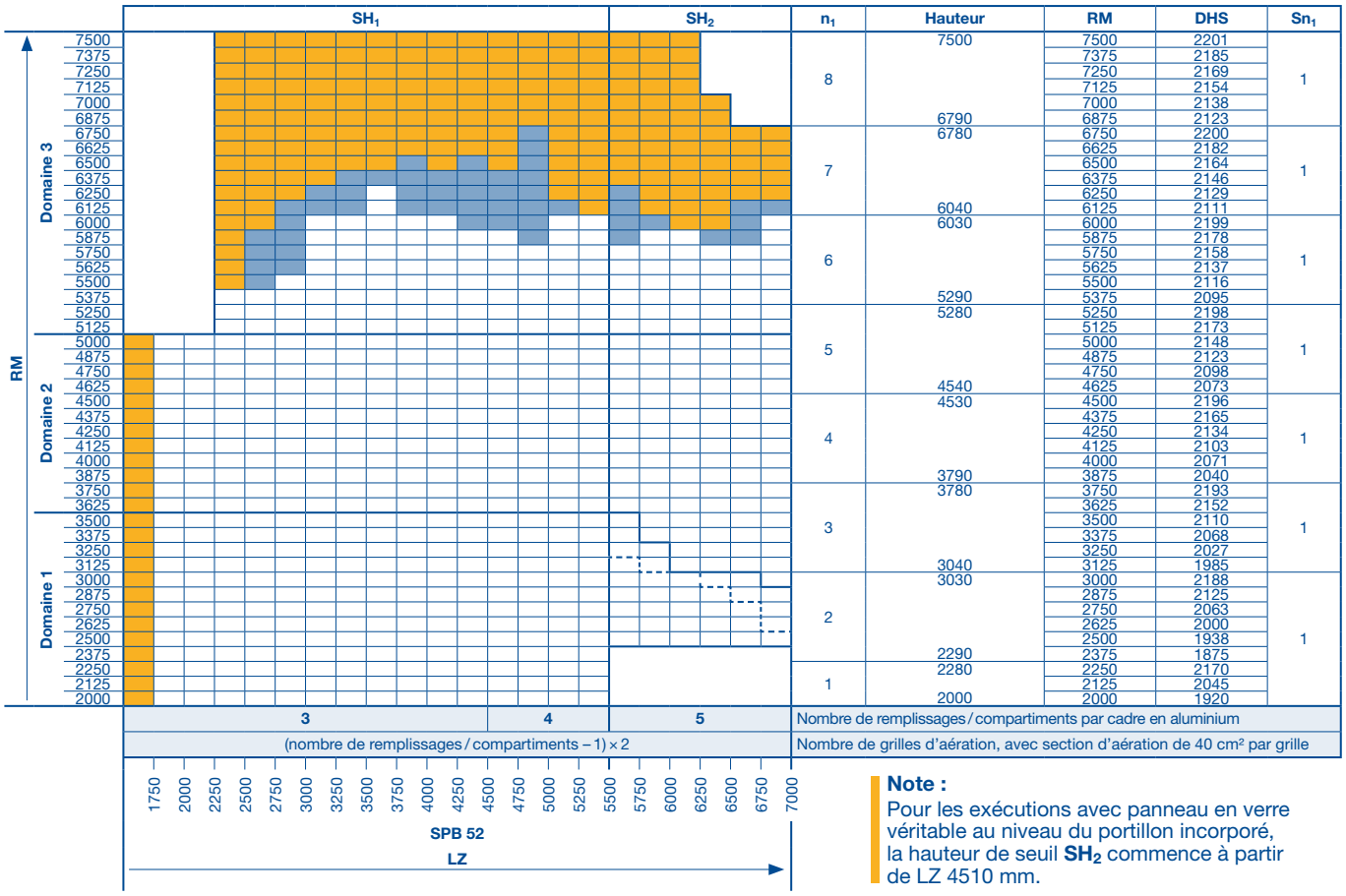

Note :
Pour les exécutions avec panneau en verre véritable au niveau du portillon incorporé, la hauteur de seuil **SH_2** commence à partir de LZ 4510 mm.

Sur demande
Exécutions avec vitrage A3, B3, M3, S3, U3, LB, P, XU sur demande
Changement de domaine dimensionnel
Changement de domaine dimensionnel avec vitrage A3, B3, M3, S3, U3, LB, P, XU

DHS Hauteur de passage libre du portillon incorporé
DBS Largeur de passage libre du portillon incorporé
DRH Hauteur de béquille
LZ Dimensions de passage libre cadre dormant **(à partir de 1500 mm)**
RM Hauteur standard
SPB Largeur de traverse

SH_1 Hauteur du seuil **(200)**
SH_2 Hauteur du seuil **(325)**
n_1 Nombre de cadres en aluminium
Sn_1 Nombre de cadres en aluminium dans le portillon incorporé
TH Hauteur de section de porte

Porte sectionnelle ALR F42

Porte sectionnelle vitrée en aluminium

Vue de l'extérieur

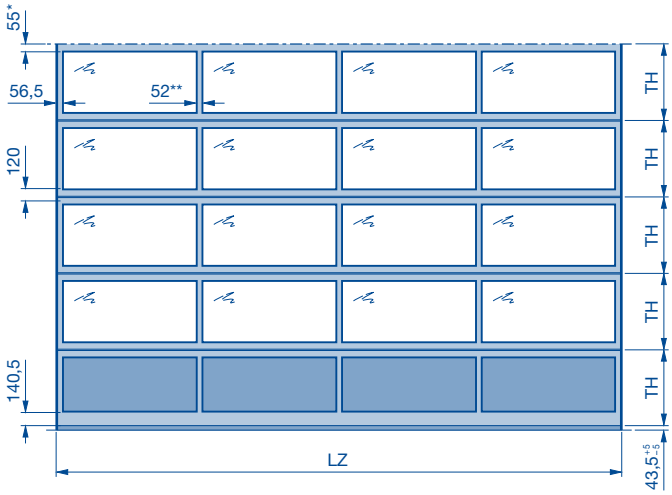

$$TH = \frac{\text{Hauteur de porte} - 35}{\text{Nombre de sections de porte vitrées}}$$

* 115 mm sur demande, afin de garantir l'aspect identique avec une porte à portillon incorporé avec seuil plat de même hauteur.

** En option avec profilés de traverse larges (91 mm)

Note :

- En cas de motorisation sur l'arbre, exemple de montage 5, le verrouillage de porte se trouve toujours sur le côté opposé à la motorisation.
- A partir d'une largeur de porte de 5510 mm, des traverses diagonales sont intégrées à la section de porte inférieure (non visibles en cas de panneaux pleins).
- Illustration de l'aspect identique aux portes avec portillon incorporé, voir pages 36 – 38.
- Nombre de hublots, aspect identique à la série 40, voir page 39.

Domaine dimensionnel

Les tableaux de validité dans le domaine dimensionnel représenté se basent sur l'exécution standard du type de porte (voir description produit). En cas de différence, les domaines dimensionnels valables dans le configurateur de produits doivent être observés. Toute largeur de porte est possible avec des différences de 10 mm.

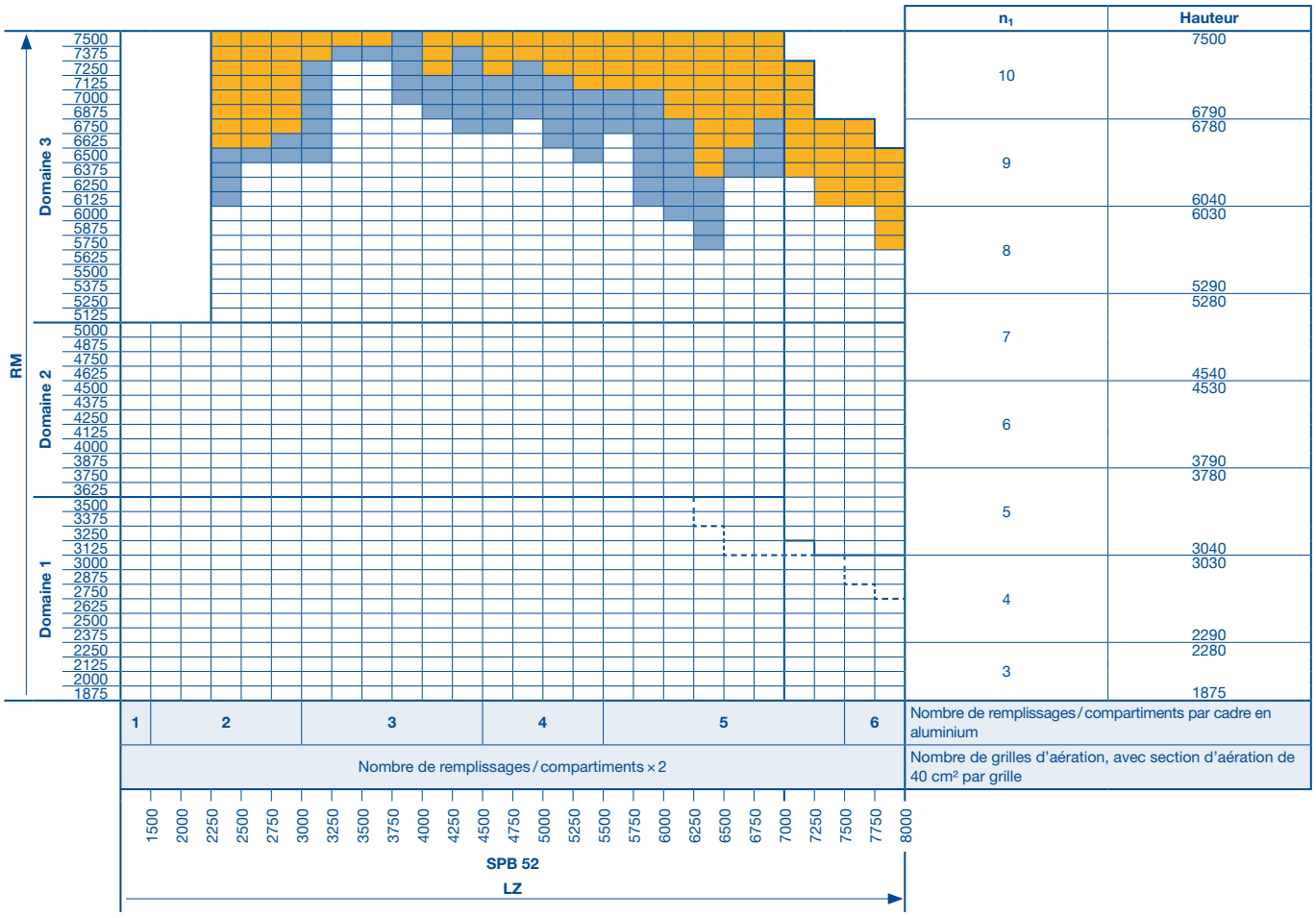

Sur demande

Exécutions avec vitrage A3, B3, M3, S3, U3, LB, P, XU sur demande

Changement de domaine dimensionnel

Changement de domaine dimensionnel avec vitrage A3, B3, M3, S3, U3, LB, P, XU

RM Hauteur standard

LZ Dimensions de passage libre cadre dormant **(à partir de 1200 mm)**

SPB Largeur de traverse

n_1 Nombre de cadres en aluminium

TH Hauteur de section de porte

Porte sectionnelle ALR F42
Avec portillon incorporé à seuil plat

Porte sectionnelle vitrée en aluminium

Vue de l'extérieur

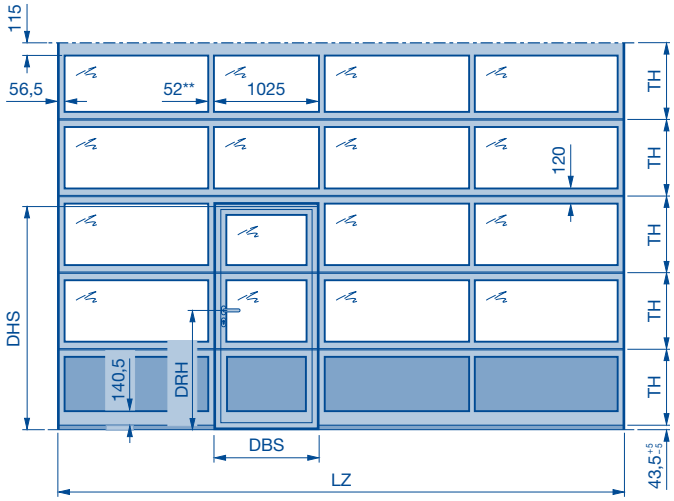

Hauteur de béquille sur demande

Largeur de passage libre du portillon incorporé (DBS) = 940 mm***

Hauteur de passage libre du portillon incorporé (DHS)
= Sn_1 × TH – 45*

Sn_1 Nombre de cadres dans le portillon incorporé
* Attention : en l'absence de cadre au-dessus du portillon incorporé, – 90 au lieu de – 45.
** En option avec profilés de traverse larges (91 mm)
*** Pour une largeur de porte de 1750 à 1840 mm, la largeur de passage libre s'élève à 833 mm. Pour les largeurs de porte inférieures à 1750 mm, la largeur de passage libre (DBS) dépend de la largeur de porte et est nettement inférieure à la dimension standard.

Note :
- En cas de motorisation sur l'arbre, exemple de montage 5, le verrouillage de porte se trouve toujours sur le côté opposé à la motorisation.
- A partir d'une largeur de porte de 5510 mm (à partir de 4510 mm avec remplissage en verre véritable au niveau du portillon incorporé), des traverses diagonales sont intégrées à la section de porte inférieure (non visibles en cas de panneaux pleins).
- Illustration de l'aspect identique aux portes sans portillon incorporé, voir pages 36 – 38.
- Nombre de hublots, aspect identique à la série 40, voir page 39.

Domaine dimensionnel

Les tableaux de validité dans le domaine dimensionnel représenté se basent sur l'exécution standard du type de porte (voir description produit). En cas de différence, les domaines dimensionnels valables dans le configurateur de produits doivent être observés. Toute largeur de porte est possible avec des différences de 10 mm.

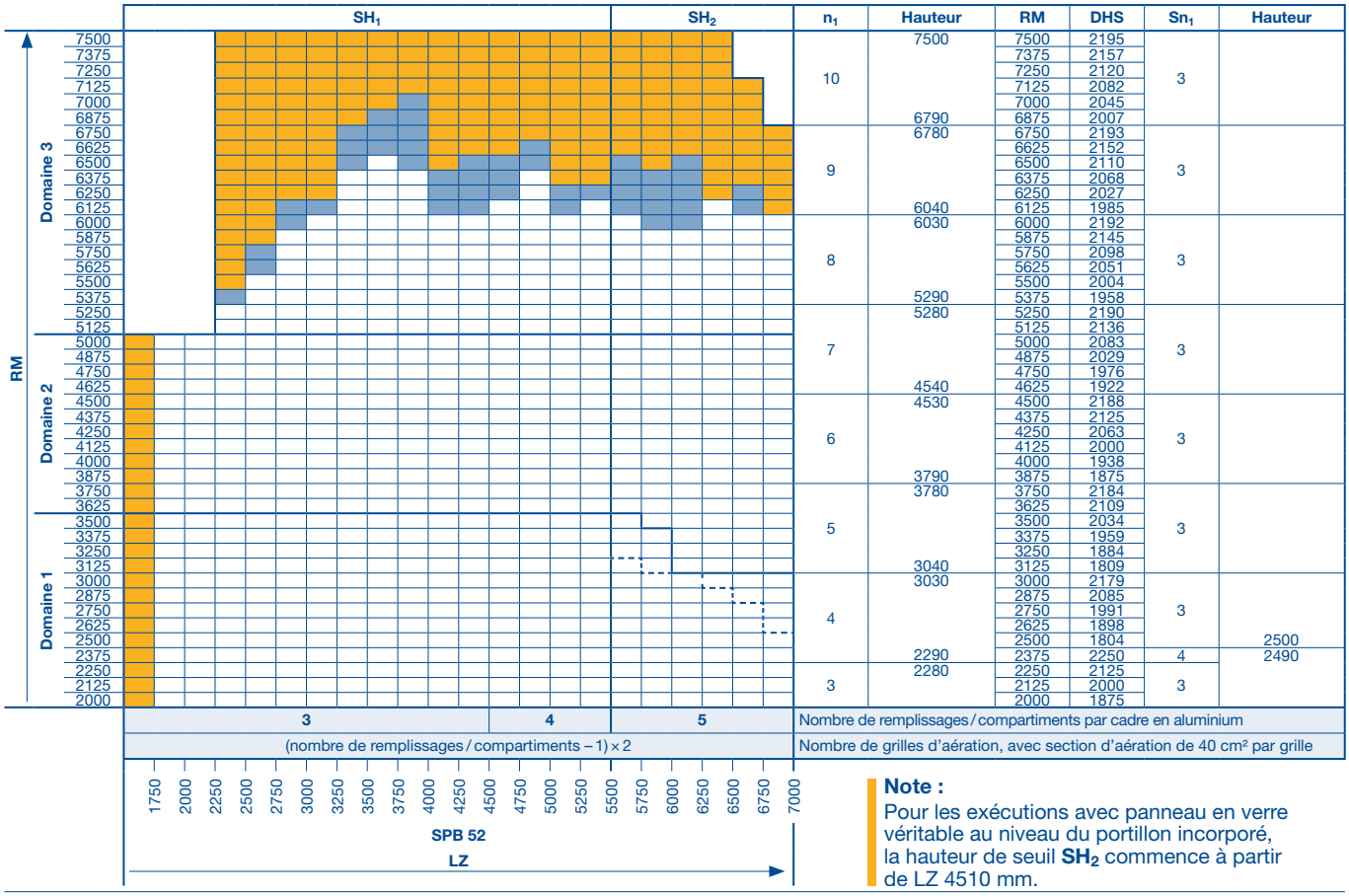

n_1	Hauteur	RM	DHS	Sn_1	Hauteur
10	7500	7500	2195	3	
		7375	2157		
		7250	2120		
		7125	2082		
		7000	2045		
	6790	6875	2007		
9	6780	6750	2193	3	
		6625	2152		
		6500	2110		
		6375	2068		
		6250	2027		
	6040	6125	1985		
8	6030	6000	2192	3	
		5875	2145		
		5750	2098		
		5625	2051		
		5500	2004		
	5290	5375	1958		
7	5280	5250	2190	3	
		5125	2136		
		5000	2083		
		4875	2029		
		4750	1976		
	4540	4625	1922		
6	4530	4500	2188	3	
		4375	2125		
		4250	2063		
		4125	2000		
		4000	1938		
	3790	3875	1875		
5	3780	3750	2184	3	
		3625	2109		
		3500	2034		
		3375	1959		
		3250	1884		
	3040	3125	1809		
4	3030	3000	2179	3	
		2875	2085		
		2750	1991		
		2625	1898		
		2500	1804		2500
	2290	2375	2250	4	2490
3	2280	2250	2125	3	
		2125	2000		
		2000	1875		

Nombre de remplissages / compartiments par cadre en aluminium
(nombre de remplissages / compartiments – 1) × 2
Nombre de grilles d'aération, avec section d'aération de 40 cm² par grille

Note :
Pour les exécutions avec panneau en verre véritable au niveau du portillon incorporé, la hauteur de seuil **SH_2** commence à partir de LZ 4510 mm.

- Sur demande
- Exécutions avec vitrage A3, B3, M3, S3, U3, LB, P, XU sur demande
- Changement de domaine dimensionnel
- Changement de domaine dimensionnel avec vitrage A3, B3, M3, S3, U3, LB, P, XU

DHS Hauteur de passage libre du portillon incorporé
DBS Largeur de passage libre du portillon incorporé
DRH Hauteur de béquille
LZ Dimensions de passage libre cadre dormant **(à partir de 1500 mm)**
RM Hauteur standard
SPB Largeur de traverse

SH_1 Hauteur de seuil **(5 montant à 10)**
SH_2 Hauteur de seuil **(env. 13)**
n_1 Nombre de cadres en aluminium
Sn_1 Nombre de cadres en aluminium dans le portillon incorporé
TH Hauteur de section de porte

Porte sectionnelle ALR F42
Avec portillon incorporé et seuil

Porte sectionnelle vitrée en aluminium

Vue de l'extérieur

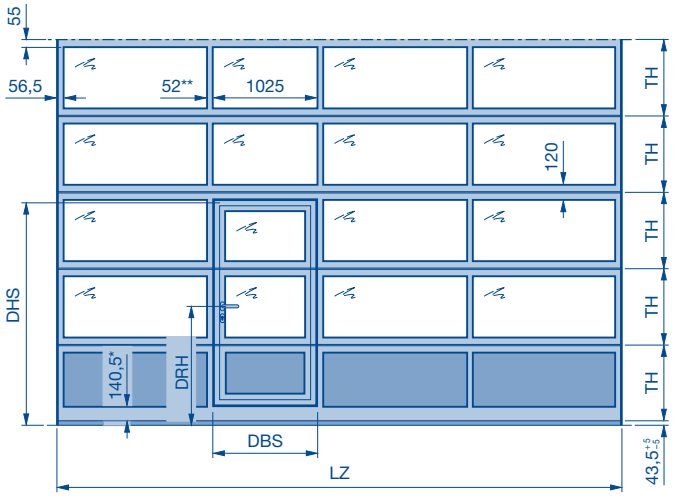

Hauteur de béquille sur demande

Largeur de passage libre du portillon incorporé (DBS) = 940 mm***

Hauteur de passage libre du portillon incorporé (DHS)
$= Sn_1 \times TH - 45$

Sn_1 Nombre de cadres dans le portillon incorporé
* 265,5 pour SH_2
** En option avec profilés de traverse larges (91 mm)
*** Pour une largeur de porte de 1750 à 1840 mm, la largeur de passage libre s'élève à 833 mm. Pour les largeurs de porte inférieures à 1750 mm, la largeur de passage libre (DBS) dépend de la largeur de porte et est nettement inférieure à la dimension standard.

Note :
- En cas de motorisation sur l'arbre, exemple de montage 5, le verrouillage de porte se trouve toujours sur le côté opposé à la motorisation.
- Illustration de l'aspect identique aux portes sans portillon incorporé, voir pages 36 – 38.
- Nombre de hublots, aspect identique à la série 40, voir page 39.

Domaine dimensionnel

Les tableaux de validité dans le domaine dimensionnel représenté se basent sur l'exécution standard du type de porte (voir description produit). En cas de différence, les domaines dimensionnels valables dans le configurateur de produits doivent être observés. Toute largeur de porte est possible avec des différences de 10 mm.

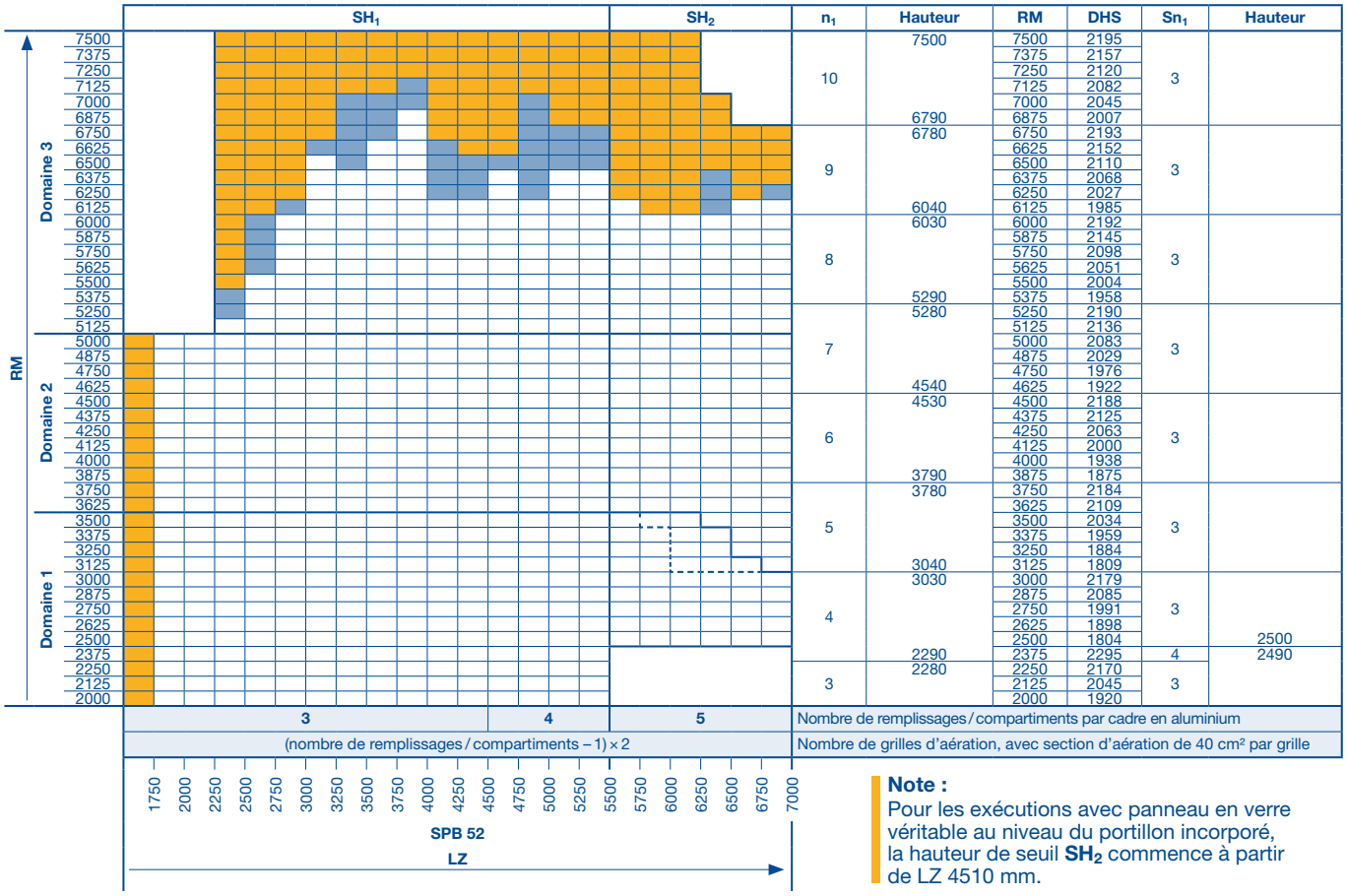

n_1	Hauteur	RM	DHS	Sn_1	Hauteur
10	7500	7500	2195	3	
		7375	2157		
		7250	2120		
		7125	2082		
		7000	2045		
	6790	6875	2007		
9	6780	6750	2193	3	
		6625	2152		
		6500	2110		
		6375	2068		
		6250	2027		
	6040	6125	1985		
8	6030	6000	2192	3	
		5875	2145		
		5750	2098		
		5625	2051		
		5500	2004		
	5290	5375	1958		
7	5280	5250	2190	3	
		5125	2136		
		5000	2083		
		4875	2029		
		4750	1976		
	4540	4625	1922		
6	4530	4500	2188	3	
		4375	2125		
		4250	2063		
		4125	2000		
		4000	1938		
	3790	3875	1875		
5	3780	3750	2184	3	
		3625	2109		
		3500	2034		
		3375	1959		
		3250	1884		
	3040	3125	1809		
4	3030	3000	2179	3	
		2875	2085		
		2750	1991		
		2625	1898		
		2500	1804		2500
	2290	2375	2295	4	2490
3	2280	2250	2170	3	
		2125	2045		
		2000	1920		

Nombre de remplissages / compartiments par cadre en aluminium
Nombre de grilles d'aération, avec section d'aération de 40 cm² par grille

Note :
Pour les exécutions avec panneau en verre véritable au niveau du portillon incorporé, la hauteur de seuil **SH_2** commence à partir de LZ 4510 mm.

- Sur demande
- Exécutions avec vitrage A3, B3, M3, S3, U3, LB, P, XU sur demande
- Changement de domaine dimensionnel
- Changement de domaine dimensionnel avec vitrage A3, B3, M3, S3, U3, LB, P, XU

DHS Hauteur de passage libre du portillon incorporé
DBS Largeur de passage libre du portillon incorporé
DRH Hauteur de béquille
LZ Dimensions de passage libre cadre dormant **(à partir de 1500 mm)**
RM Hauteur standard
SPB Largeur de traverse

SH_1 Hauteur du seuil **(181)**
SH_2 Hauteur du seuil **(306)**
n_1 Nombre de cadres en aluminium
Sn_1 Nombre de cadres en aluminium dans le portillon incorporé
TH Hauteur de section de porte

Porte sectionnelle ALR F42 Thermo

Porte sectionnelle vitrée en aluminium à rupture de pont thermique

Vue de l'extérieur

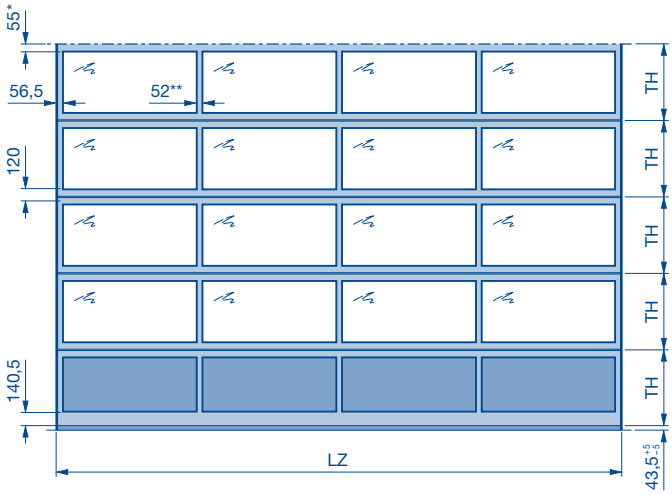

$$TH = \frac{\text{Hauteur de porte} - 35}{\text{Nombre de sections de porte vitrées}}$$

* 115 mm sur demande, afin de garantir l'aspect identique avec une porte à portillon incorporé avec seuil plat de même hauteur.

** En option avec profilés de traverse larges (91 mm)

Note :

- En cas de motorisation sur l'arbre, exemple de montage 5, le verrouillage de porte se trouve toujours sur le côté opposé à la motorisation.
- A partir d'une largeur de porte de 5510 mm, des traverses diagonales sont intégrées à la section de porte inférieure (non visibles en cas de panneaux pleins).
- Illustration de l'aspect identique aux portes avec portillon incorporé, voir pages 36 – 38.
- Nombre de hublots, aspect identique à la série 40, voir page 39.

Domaine dimensionnel

Les tableaux de validité dans le domaine dimensionnel représenté se basent sur l'exécution standard du type de porte (voir description produit). En cas de différence, les domaines dimensionnels valables dans le configurateur de produits doivent être observés. Toute largeur de porte est possible avec des différences de 10 mm.

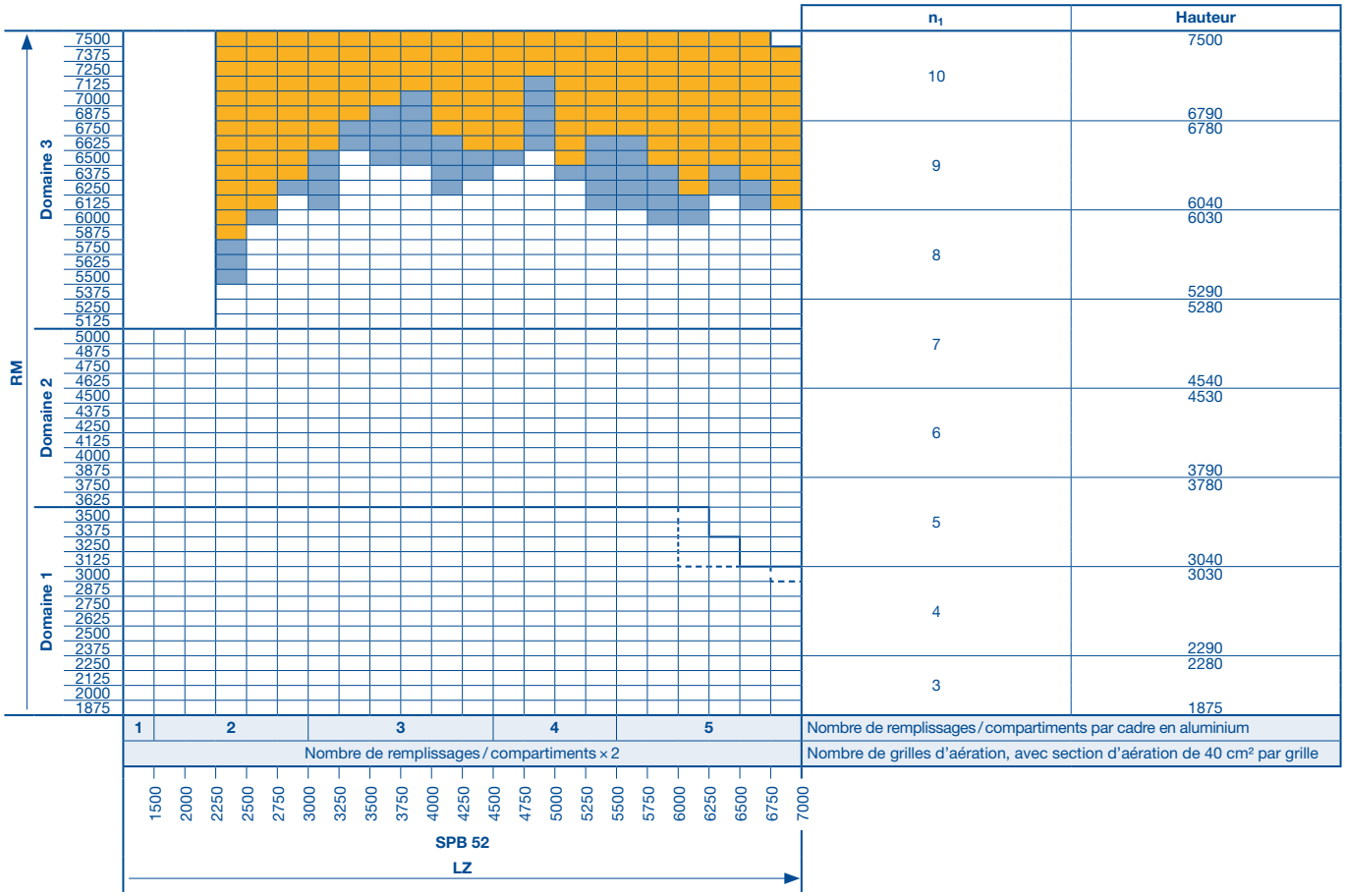

Sur demande

Exécutions avec vitrage A3, B3, M3, S3, U3, LB, P, XU sur demande

Changement de domaine dimensionnel

Changement de domaine dimensionnel avec vitrage A3, B3, M3, S3, U3, LB, P, XU

RM Hauteur standard

LZ Dimensions de passage libre cadre dormant **(à partir de 1200 mm)**

SPB Largeur de traverse

n_1 Nombre de cadres en aluminium

TH Hauteur de section de porte

Porte sectionnelle ALR F42 Thermo
Avec portillon incorporé à seuil plat

Porte sectionnelle vitrée en aluminium à rupture de pont thermique

Vue de l'extérieur

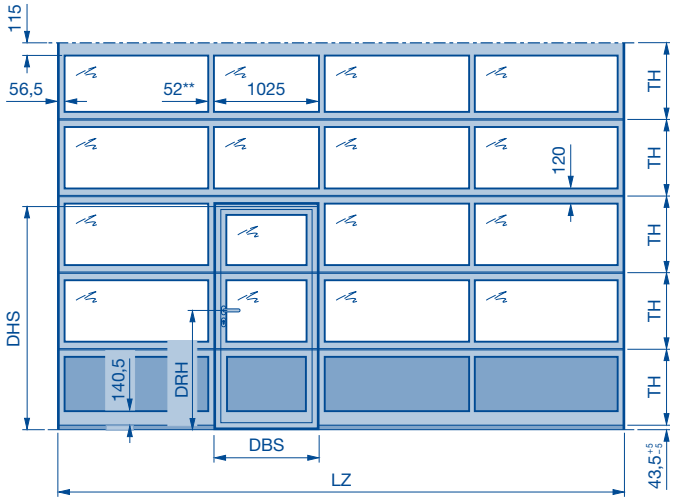

Hauteur de béquille sur demande

Largeur de passage libre du portillon incorporé (DBS) = 940 mm***

Hauteur de passage libre du portillon incorporé (DHS)
$= Sn_1 \times TH - 45^*$

Sn_1 Nombre de cadres dans le portillon incorporé
* Attention : en l'absence de cadre au-dessus du portillon incorporé, – 90 au lieu de – 45.
** En option avec profilés de traverse larges (91 mm)
*** Pour une largeur de porte de 1750 à 1840 mm, la largeur de passage libre s'élève à 833 mm. Pour les largeurs de porte inférieures à 1750 mm, la largeur de passage libre (DBS) dépend de la largeur de porte et est nettement inférieure à la dimension standard.

Note :
- En cas de motorisation sur l'arbre, exemple de montage 5, le verrouillage de porte se trouve toujours sur le côté opposé à la motorisation.
- A partir d'une largeur de porte de 5510 mm (à partir de 4510 mm avec remplissage en verre véritable au niveau du portillon incorporé), des traverses diagonales sont intégrées à la section de porte inférieure (non visibles en cas de panneaux pleins).
- Illustration de l'aspect identique aux portes sans portillon incorpor voir pages 36 – 38.
- Nombre de hublots, aspect identique à la série 40, voir page 39.

Domaine dimensionnel

Les tableaux de validité dans le domaine dimensionnel représenté se basent sur l'exécution standard du type de porte (voir description produit). En cas de différence, les domaines dimensionnels valables dans le configurateur de produits doivent être observés. Toute largeur de porte est possible avec des différences de 10 mm.

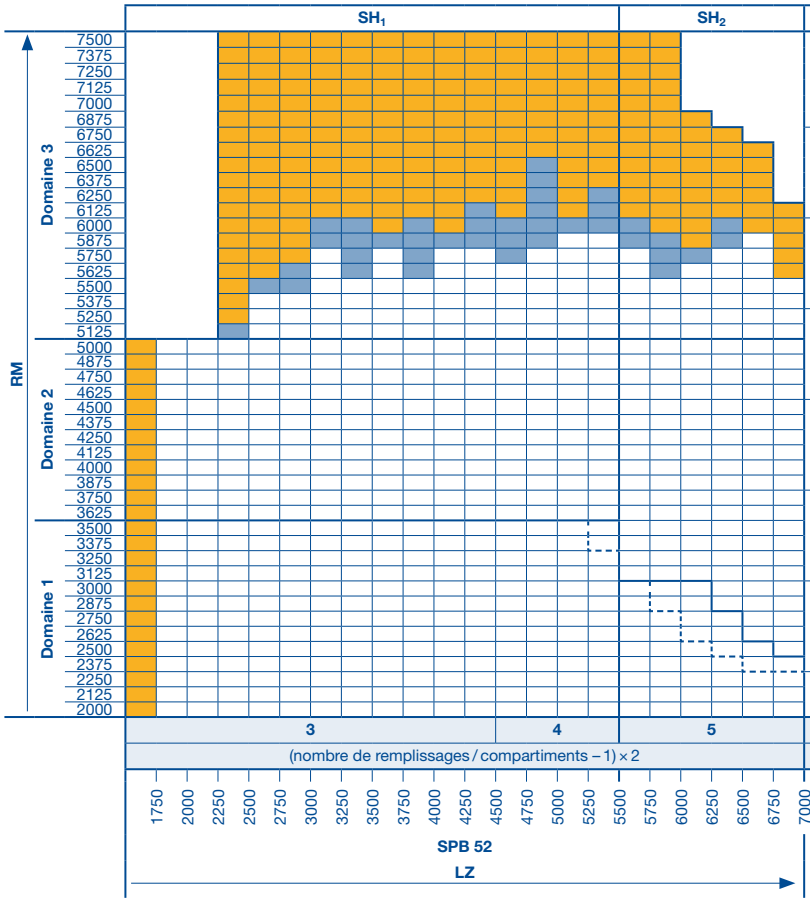

n_1	Hauteur	RM	DHS	Sn_1	Hauteur
10	7500	7500	2195	3	
		7375	2157		
		7250	2120		
		7125	2082		
		7000	2045		
	6790	6875	2007		
9	6780	6750	2193	3	
		6625	2152		
		6500	2110		
		6375	2068		
		6250	2027		
	6040	6125	1985		
8	6030	6000	2192	3	
		5875	2145		
		5750	2098		
		5625	2051		
		5500	2004		
	5290	5375	1958		
7	5280	5250	2190	3	
		5125	2136		
		5000	2083		
		4875	2029		
		4750	1976		
	4540	4625	1922		
6	4530	4500	2188	3	
		4375	2125		
		4250	2063		
		4125	2000		
		4000	1938		
	3790	3875	1875		
5	3780	3750	2184	3	
		3625	2109		
		3500	2034		
		3375	1959		
		3250	1884		
	3040	3125	1809		
4	3030	3000	2179	3	
		2875	2085		
		2750	1991		
		2625	1898		
		2500	1804		2500
	2290	2375	2250	4	2490
3	2280	2250	2125	3	
		2125	2000		
		2000	1875		

Nombre de remplissages / compartiments par cadre en aluminium
Nombre de grilles d'aération, avec section d'aération de 40 cm² par grille

Note :
Pour les exécutions avec panneau en verre véritable au niveau du portillon incorporé, la hauteur de seuil **SH_2** commence à partir de LZ 4510 mm.

- Sur demande
- Exécutions avec vitrage A3, B3, M3, S3, U3, LB, P, XU sur demande
- Changement de domaine dimensionnel
- Changement de domaine dimensionnel avec vitrage A3, B3, M3, S3, U3, LB, P, XU

DHS Hauteur de passage libre du portillon incorporé
DBS Largeur de passage libre du portillon incorporé
DRH Hauteur de béquille
LZ Dimensions de passage libre cadre dormant **(à partir de 1500 mm)**
RM Hauteur standard
SPB Largeur de traverse

SH_1 Hauteur de seuil **(5 montant à 10)**
SH_2 Hauteur de seuil **(env. 13)**
n_1 Nombre de cadres en aluminium
Sn_1 Nombre de cadres en aluminium dans le portillon incorporé
TH Hauteur de section de porte

Porte sectionnelle ALR F42 Thermo
Avec portillon incorporé et seuil

Porte sectionnelle vitrée en aluminium à rupture de pont thermique

Vue de l'extérieur

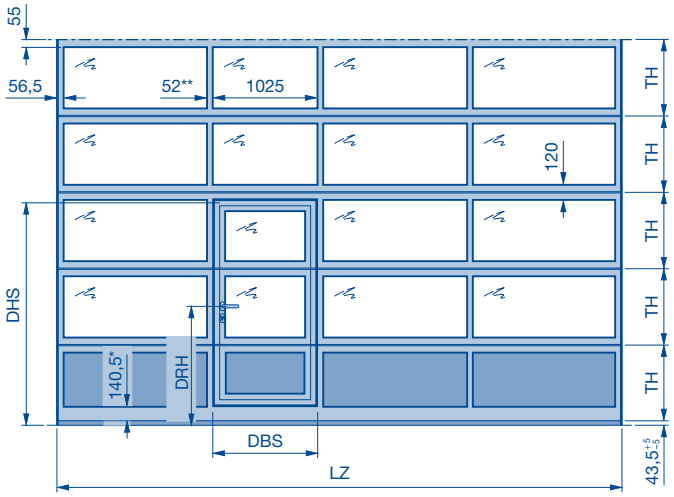

Hauteur de béquille sur demande

Largeur de passage libre du portillon incorporé (DBS) = 940 mm***

Hauteur de passage libre du portillon incorporé (DHS)
$= Sn_1 \times TH - 45$

Sn_1 Nombre de cadres dans le portillon incorporé
* 265,5 pour SH_2
** En option avec profilés de traverse larges (91 mm)
*** Pour une largeur de porte de 1750 à 1840 mm, la largeur de passage libre s'élève à 833 mm. Pour les largeurs de porte inférieures à 1750 mm, la largeur de passage libre (DBS) dépend de la largeur de porte et est nettement inférieure à la dimension standard.

Note :
- En cas de motorisation sur l'arbre, exemple de montage 5, le verrouillage de porte se trouve toujours sur le côté opposé à la motorisation.
- Illustration de l'aspect identique aux portes sans portillon incorporé, voir pages 36 – 38.
- Nombre de hublots, aspect identique à la série 40, voir page 39.

Domaine dimensionnel

Les tableaux de validité dans le domaine dimensionnel représenté se basent sur l'exécution standard du type de porte (voir description produit). En cas de différence, les domaines dimensionnels valables dans le configurateur de produits doivent être observés. Toute largeur de porte est possible avec des différences de 10 mm.

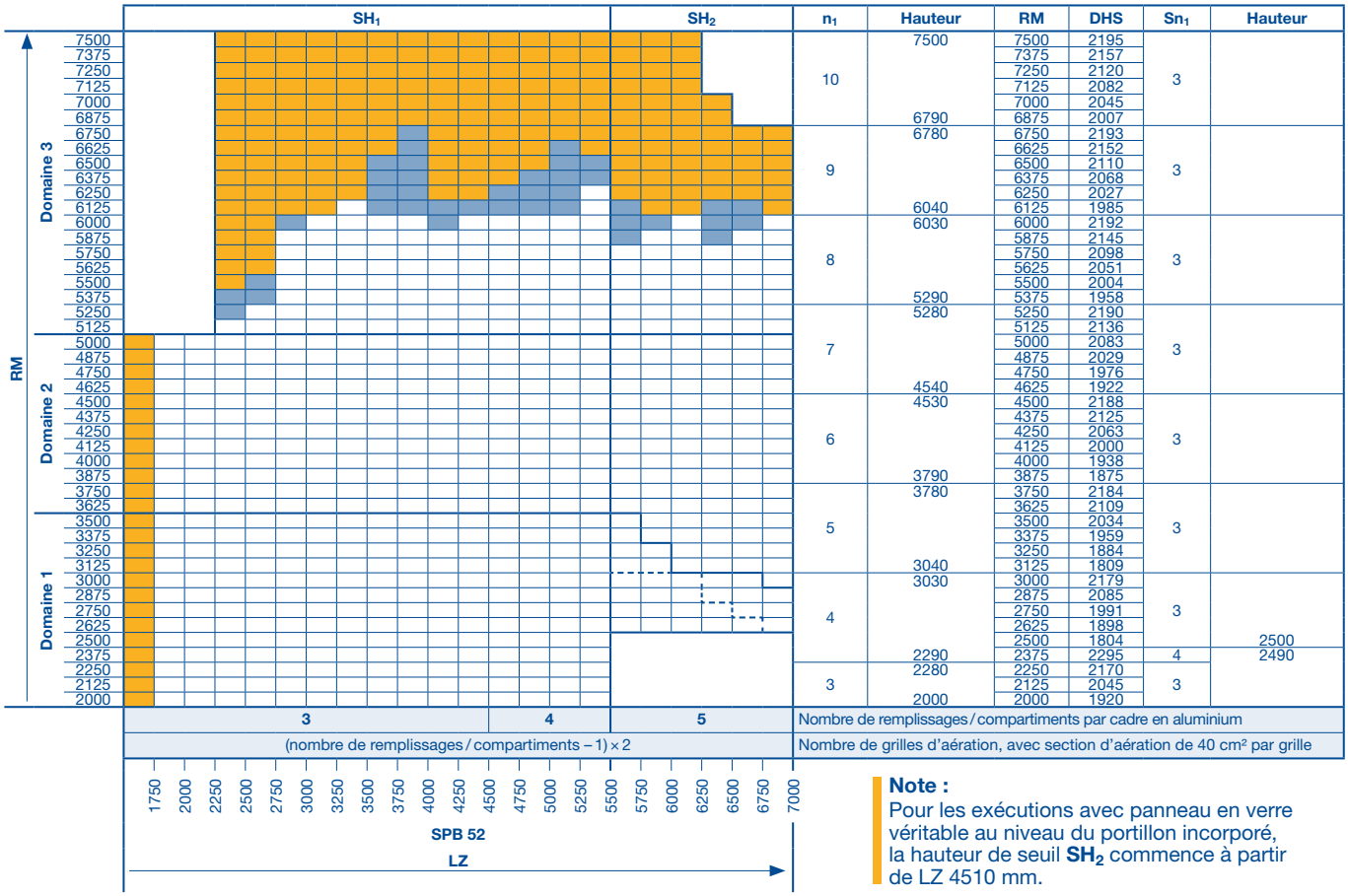

n_1	Hauteur	RM	DHS	Sn_1	Hauteur
10	7500	7500	2195	3	
		7375	2157		
		7250	2120		
		7125	2082		
		7000	2045		
	6790	6875	2007		
9	6780	6750	2193	3	
		6625	2152		
		6500	2110		
		6375	2068		
		6250	2027		
	6040	6125	1985		
8	6030	6000	2192	3	
		5875	2145		
		5750	2098		
		5625	2051		
		5500	2004		
	5290	5375	1958		
7	5280	5250	2190	3	
		5125	2136		
		5000	2083		
		4875	2029		
		4750	1976		
	4540	4625	1922		
6	4530	4500	2188	3	
		4375	2125		
		4250	2063		
		4125	2000		
		4000	1938		
	3790	3875	1875		
5	3780	3750	2184	3	
		3625	2109		
		3500	2034		
		3375	1959		
		3250	1884		
	3040	3125	1809		
4	3030	3000	2179	3	
		2875	2085		
		2750	1991		
		2625	1898		
		2500	1804		2500
	2290	2375	2295	4	2490
3	2280	2250	2170	3	
		2125	2045		
	2000	2000	1920		

Nombre de remplissages / compartiments par cadre en aluminium
Nombre de grilles d'aération, avec section d'aération de 40 cm² par grille

Note :
Pour les exécutions avec panneau en verre véritable au niveau du portillon incorporé, la hauteur de seuil **SH_2** commence à partir de LZ 4510 mm.

Sur demande
Exécutions avec vitrage A3, B3, M3, S3, U3, LB, P, XU sur demande
Changement de domaine dimensionnel
Changement de domaine dimensionnel avec vitrage A3, B3, M3, S3, U3, LB, P, XU

DHS Hauteur de passage libre du portillon incorporé
DBS Largeur de passage libre du portillon incorporé
DRH Hauteur de béquille
LZ Dimensions de passage libre cadre dormant **(à partir de 1500 mm)**
RM Hauteur standard
SPB Largeur de traverse

SH_1 Hauteur du seuil **(181)**
SH_2 Hauteur du seuil **(306)**
n_1 Nombre de cadres en aluminium
Sn_1 Nombre de cadres en aluminium dans le portillon incorporé
TH Hauteur de section de porte

Porte sectionnelle ALR F42 Glazing

Porte sectionnelle en aluminium à grande surface vitrée, verre véritable

Vue de l'extérieur

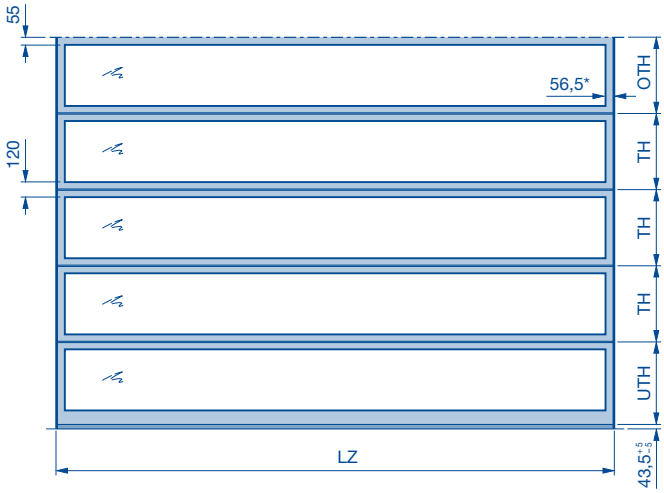

$$TH = \frac{\text{Hauteur de porte} - 119}{\text{Nombre de sections de porte vitrées}}$$

$UTH = TH + 84 \leq 785$
$OTH = TH + 35$

* 76 en cas de profilés de traverse larges en option (91 mm)

Note :
- En cas de motorisation sur l'arbre, exemple de montage 5, le verrouillage de porte se trouve toujours sur le côté opposé à la motorisation.

Domaine dimensionnel

Les tableaux de validité dans le domaine dimensionnel représenté se basent sur l'exécution standard du type de porte (voir description produit). En cas de différence, les domaines dimensionnels valables dans le configurateur de produits doivent être observés. Toute largeur de porte est possible avec des différences de 10 mm.

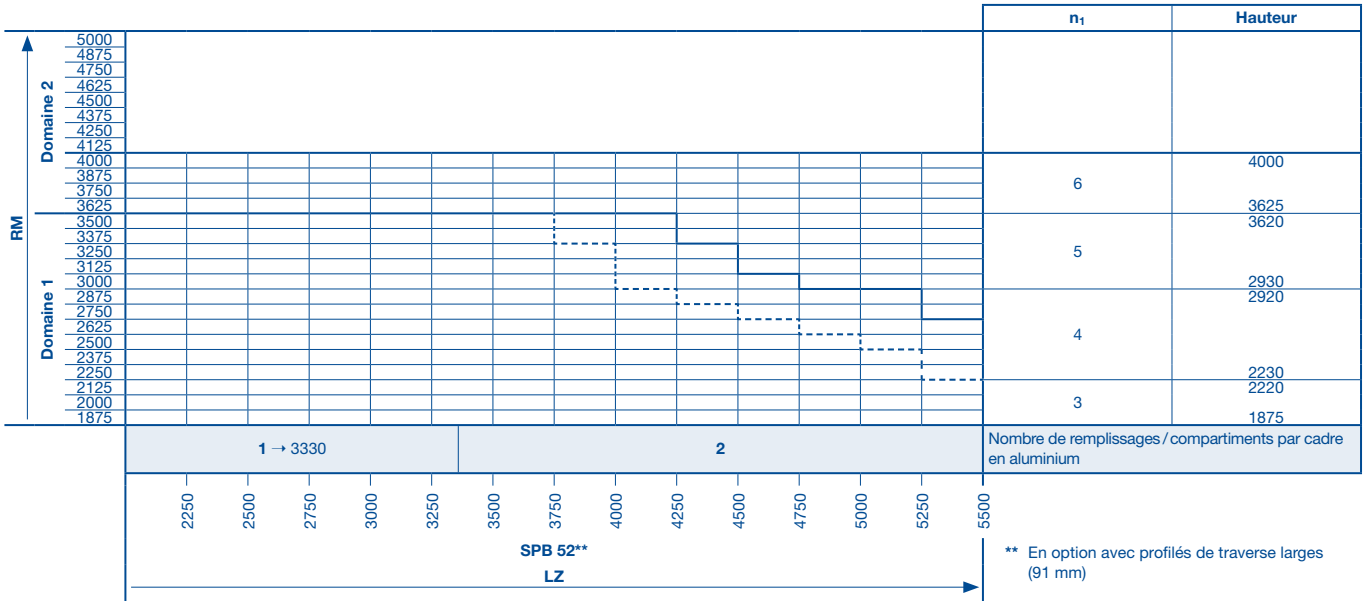

** En option avec profilés de traverse larges (91 mm)

Changement de domaine dimensionnel avec vitrage VG
Changement de domaine dimensionnel avec vitrage E2 ou G2
RM Hauteur standard

LZ Dimensions de passage libre cadre dormant **(à partir de 2000 mm)**
→ Jusqu'à LZ
SPB Largeur de traverse
n_1 Nombre de cadres en aluminium
UTH Hauteur de section de porte inférieure

TH Hauteur de section de porte
OTH Hauteur de section de porte supérieure

Porte sectionnelle ALR F42 Vitraplan

Porte sectionnelle en aluminium à vitrage exclusif

Vue de l'extérieur

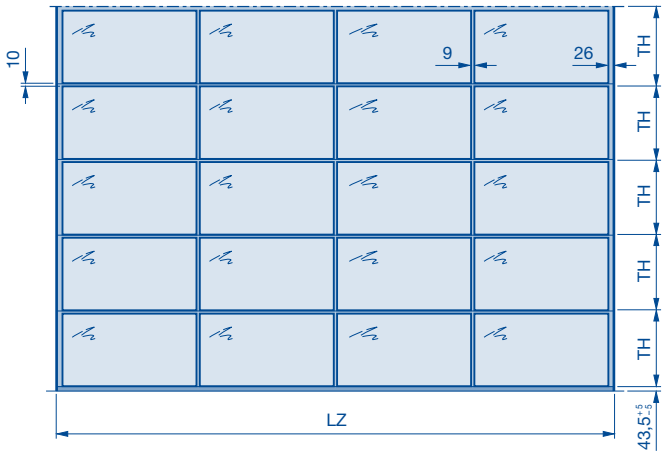

$$TH = \frac{\text{Hauteur de porte} - 35}{\text{Nombre de sections de porte vitrées}}$$

Note :

- En cas de motorisation sur l'arbre, exemple de montage 5, le verrouillage de porte se trouve toujours sur le côté opposé à la motorisation.
- A partir d'une largeur de porte de 5510 mm, des traverses diagonales sont intégrées à la section de porte inférieure.

Domaine dimensionnel

Les tableaux de validité dans le domaine dimensionnel représenté se basent sur l'exécution standard du type de porte (voir description produit). En cas de différence, les domaines dimensionnels valables dans le configurateur de produits doivent être observés. Toute largeur de porte est possible avec des différences de 10 mm.

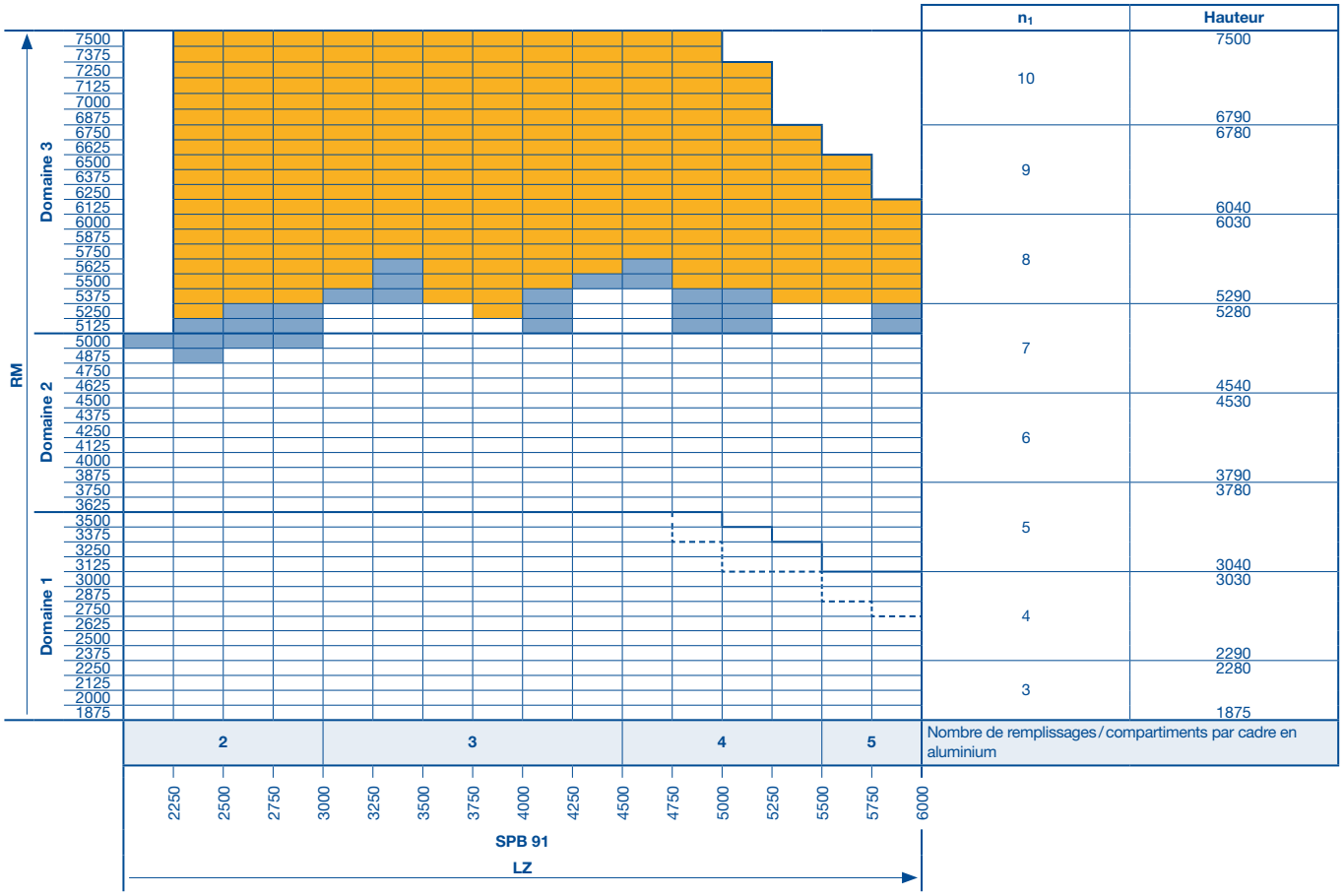

Sur demande

Exécutions avec vitrage S3, U3 sur demande

Changement de domaine dimensionnel

Changement de domaine dimensionnel avec vitrage S3, U3

RM Hauteur standard

LZ Dimensions de passage libre cadre dormant **(à partir de 2000 mm)**

SPB Largeur de traverse

n_1 Nombre de cadres en aluminium

TH Hauteur de section de porte

Dispositions du portillon incorporé / vitrage

Portes sectionnelles avec 3 remplissages / compartiments

Dispositions des vitrages – Vue de l'extérieur

Porte sectionnelle SPU F42
avec portillon incorporé à seuil plat

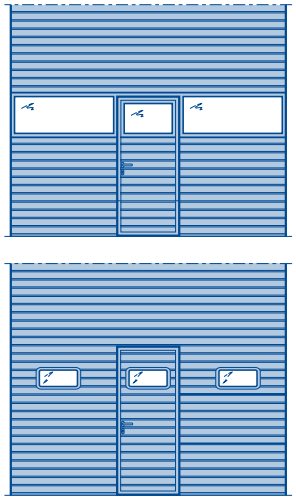

Porte sectionnelle SPU F42 d'aspect
identique aux portes avec portillon incorporé

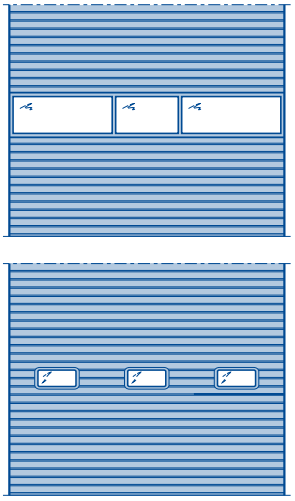

Porte sectionnelle SPU F42
avec répartition standard des hublots

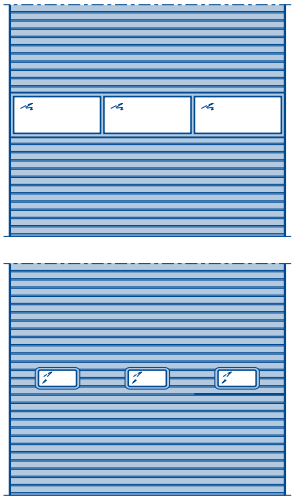

Porte sectionnelle APU F42
avec portillon incorporé à seuil plat

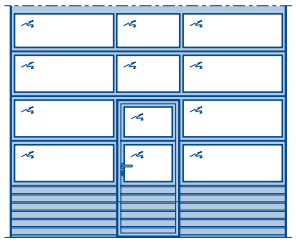

Porte sectionnelle APU F42 d'aspect
identique aux portes avec portillon incorporé

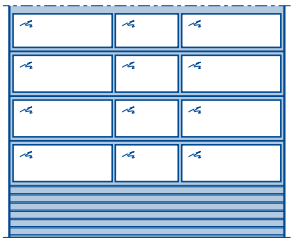

Porte sectionnelle APU F42
avec répartition standard des hublots

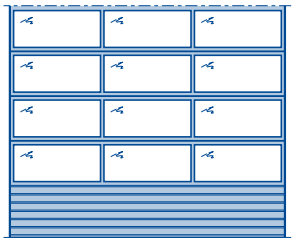

Porte sectionnelle ALR F42
avec portillon incorporé à seuil plat

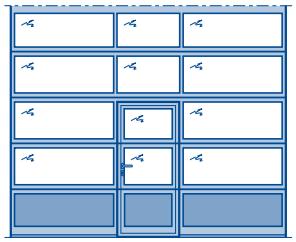

Porte sectionnelle ALR F42 d'aspect
identique aux portes avec portillon incorporé

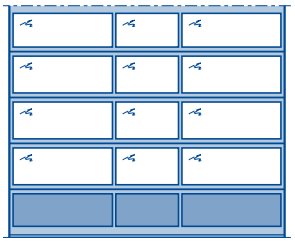

Porte sectionnelle ALR F42
avec répartition standard des hublots

Disposition du portillon incorporé

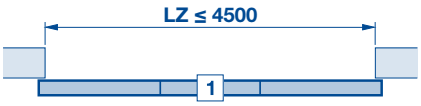

Note :
- Largeur de passage libre du portillon incorporé (DBS) = 940 mm.
- Portillon incorporé ouvrant uniquement vers l'extérieur.

Portillon incorporé à distance faible du bord extérieur de la porte

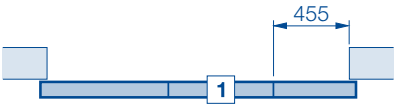

La faible distance par rapport au bord extérieur de la porte peut être soit à gauche soit à droite.

Note :
- Non réalisable en cas de portes avec verre véritable.

Dispositions du portillon incorporé / vitrage

Portes sectionnelles avec 4 remplissages / compartiments

Dispositions des vitrages – Vue de l'extérieur

Porte sectionnelle SPU F42
avec portillon incorporé à seuil plat

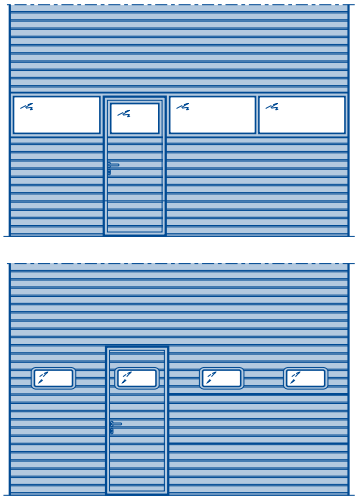

Porte sectionnelle SPU F42 d'aspect
identique aux portes avec portillon incorporé

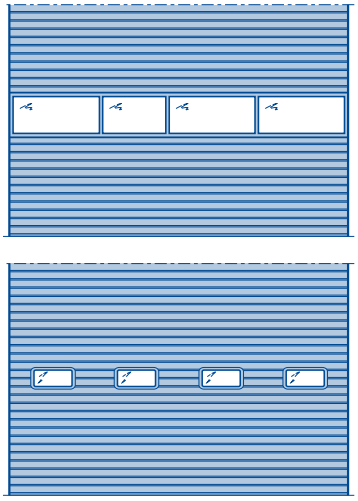

Porte sectionnelle SPU F42
avec répartition standard des hublots

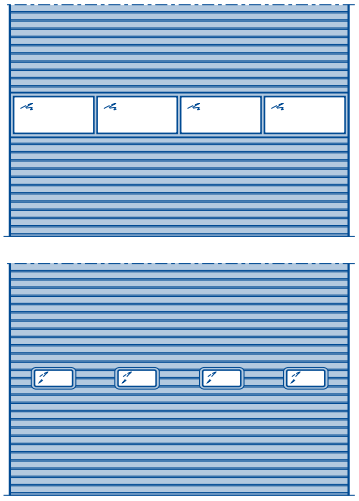

Porte sectionnelle APU F42
avec portillon incorporé à seuil plat

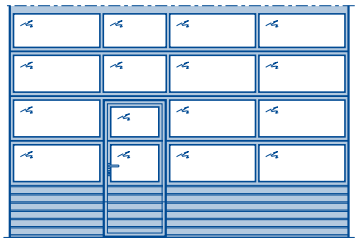

Porte sectionnelle APU F42 d'aspect
identique aux portes avec portillon incorporé

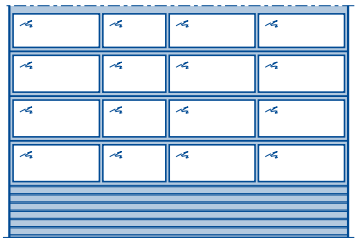

Porte sectionnelle APU F42
avec répartition standard des hublots

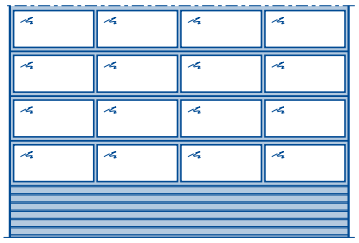

Porte sectionnelle ALR F42
avec portillon incorporé à seuil plat

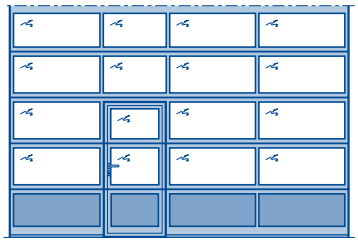

Porte sectionnelle ALR F42 d'aspect
identique aux portes avec portillon incorporé

Porte sectionnelle ALR F42
avec répartition standard des hublots

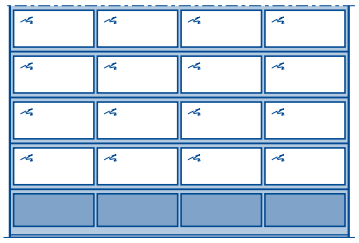

Disposition du portillon incorporé

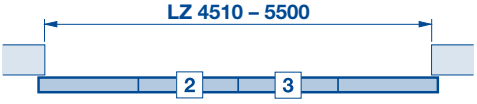

Note :
- Largeur de passage libre du portillon incorporé (DBS) = 940 mm.
- Portillon incorporé ouvrant uniquement vers l'extérieur.

Portillon incorporé à distance faible du bord extérieur de la porte

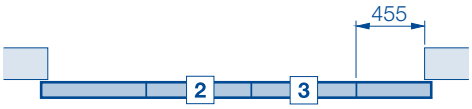

La faible distance par rapport au bord extérieur de la porte peut être soit à gauche soit à droite.

Note :
- Non réalisable en cas de portes avec verre véritable.

Dispositions du portillon incorporé / vitrage

Portes sectionnelles avec 5 remplissages / compartiments

Dispositions des vitrages – Vue de l'extérieur

Porte sectionnelle SPU F42
avec portillon incorporé à seuil plat

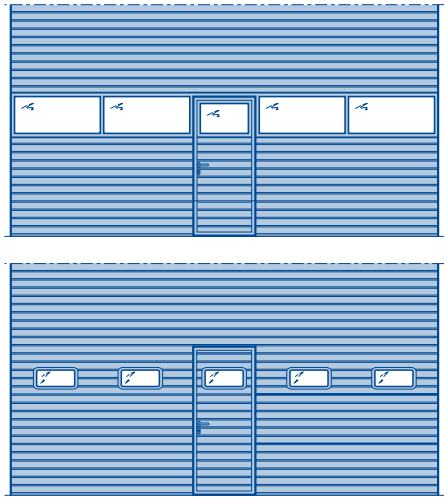

Porte sectionnelle SPU F42 d'aspect
identique aux portes avec portillon incorporé

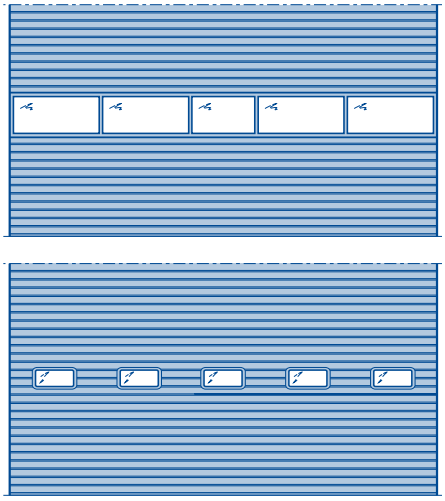

Porte sectionnelle SPU F42
avec répartition standard des hublots

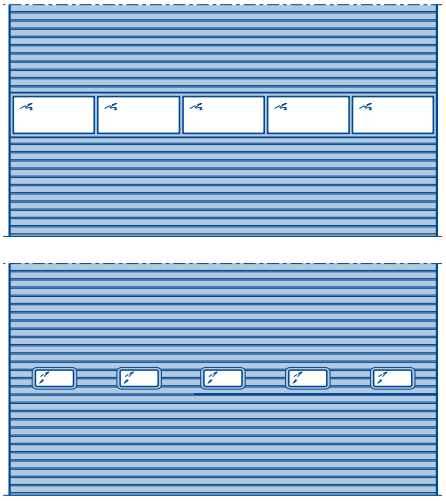

Porte sectionnelle APU F42
avec portillon incorporé à seuil plat

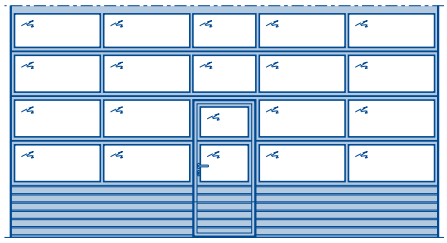

Porte sectionnelle APU F42 d'aspect
identique aux portes avec portillon incorporé

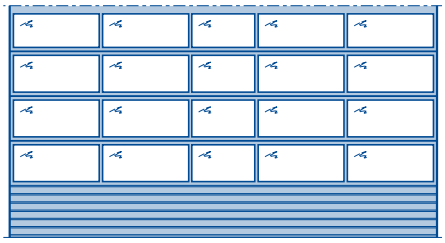

Porte sectionnelle APU F42
avec répartition standard des hublots

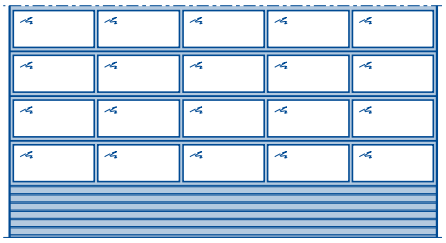

Porte sectionnelle ALR F42
avec portillon incorporé à seuil plat

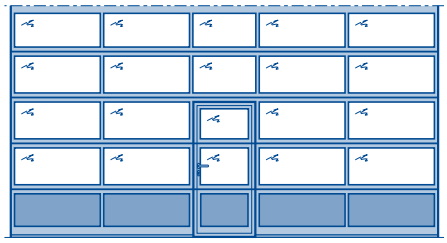

Porte sectionnelle ALR F42 d'aspect
identique aux portes avec portillon incorporé

Porte sectionnelle ALR F42
avec répartition standard des hublots

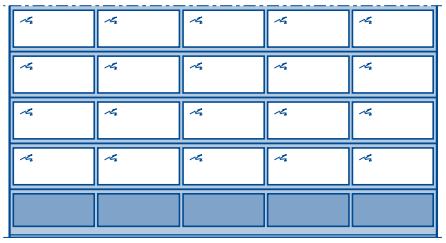

Disposition du portillon incorporé

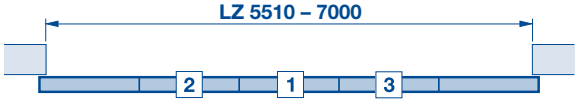

Note :
- Largeur de passage libre du portillon incorporé (DBS) = 940 mm.
- Portillon incorporé ouvrant uniquement vers l'extérieur.

Portillon incorporé à distance faible du bord extérieur de la porte

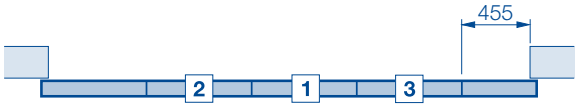

La faible distance par rapport au bord extérieur de la porte peut être soit à gauche soit à droite.

Note :
- Non réalisable en cas de portes avec verre véritable.

Remplissages / Compartiments et vitrage
Série 40

Nombre de remplissages / compartiments par cadre en aluminium

	Porte sectionnelle sans portillon incorporé							
Cadre en aluminium type N	1	2	3	4	5	6	7	8
Cadre en aluminium type B	1	2 → 3330		3		4 → 6670		5
	Porte sectionnelle avec portillon incorporé							
Cadre en aluminium type N		3 → 1750-3500		4	5	6	7	

1200 1500 2000 2250 2500 2750 3000 3250 3500 3750 4000 4250 4500 4750 5000 5250 5500 5750 6000 6250 6500 6750 7000 7250 7500 7750 8000

LZ →

Nombre de hublots par section de porte

	Porte sectionnelle sans portillon incorporé							
Standard type A	1 → 1680	2	3	4	5	6	7	8
Standard type D	1 → 1640	2	3	4	5	6	7	8
Standard type E	1 → 1860	2 → 2750	3 → 3650	4 → 4540	5 → 5510	6		
	Porte sectionnelle avec portillon incorporé							
Type A ou type D		1 → 1750-2650	3	4	5	6	7	
Type E		1 → 1840-2920	3 → 3880	4 → 4830	5 → 5780	6		

1200 1500 2000 2250 2500 2750 3000 3250 3500 3750 4000 4250 4500 4750 5000 5250 5500 5750 6000 6250 6500 6750 7000 7250 7500 7750 8000

LZ →

LZ Dimension de passage libre cadre dormant
→ Jusqu'à LZ

Portillon indépendant NT 60 / NT 80 Thermo

Types d'ouverture possibles

Pose dans la baie
Pose à côté de la porte, ouverture vers l'extérieur ou l'intérieur, DIN droite ou DIN gauche

Pose dans la baie, ouverture vers l'extérieur ou l'intérieur, DIN droite ou DIN gauche

Pose derrière la baie
Ouverture uniquement vers l'intérieur, DIN droite ou DIN gauche

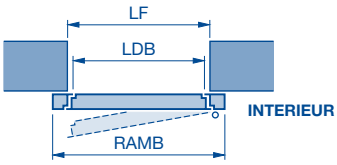

Dimensions tableau fini	Dimension commandée Dimensions hors-tout cadre RAMB × RAMH
875 × 2000	855 × 1990
875 × 2125	855 × 2115
1000 × 2000	980 × 1990
1000 × 2125	980 × 2115
Domaine dimensionnel : largeur RAMB 770 à 1300, hauteur RAMH 1865 à 2525 **(indiquez les dimensions hors-tout cadre)** **Portes avec verrouillage multipoints :** RAMH = ≥ 1920 mm	

Dimensions de passage libre :

	Angle d'ouverture	Largeur	Hauteur
NT 60	136°	RAMB – 149	RAMH – 70
	90°	RAMB – 194	
NT 80 Thermo	136°	RAMB – 164	RAMH – 70
	90°	RAMB – 215	

Note :
Exécution portillon indépendant en ALR F42 Vitraplan avec panneau de cadre ALU à ouverture vers l'intérieur sur demande !

LF Dimension tableau fini
RAMB Largeur hors-tout cadre
RAMH Hauteur hors-tout cadre
LDB Largeur de passage libre
LDH Hauteur de passage libre
LZ Dimension de passage libre cadre dormant

Portillon indépendant NT 60

Avec panneaux à rainures S à motif Stucco / rainures L Micrograin

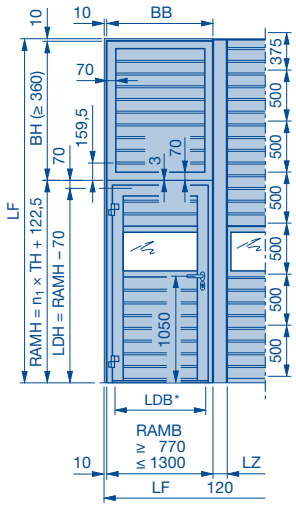

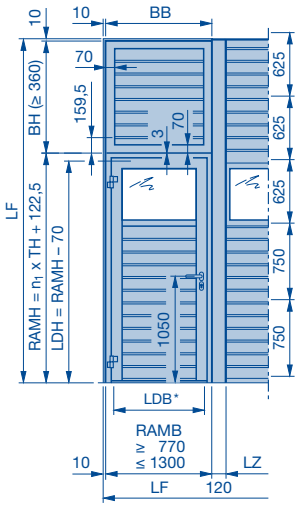

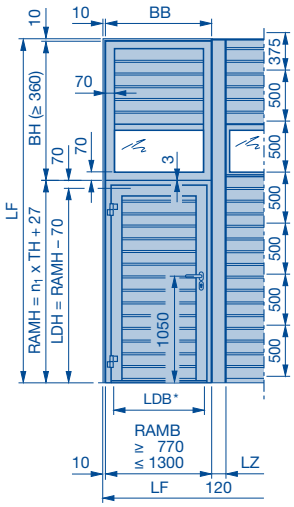

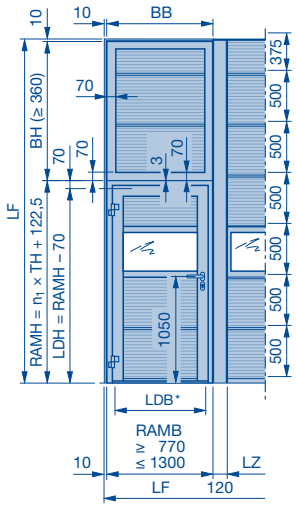

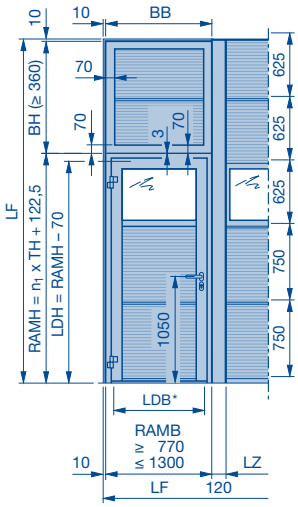

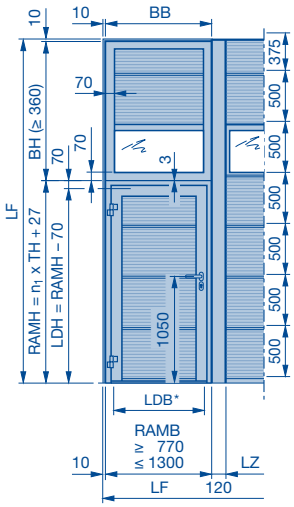

Note :
Exécution hublot non réalisable en exécution CR 2.

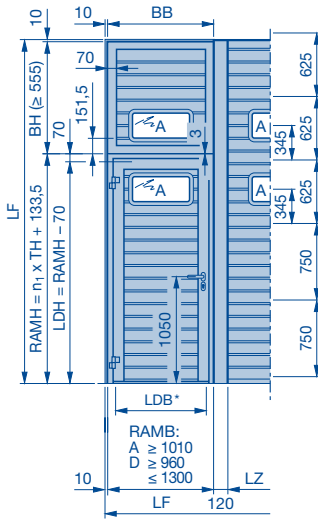

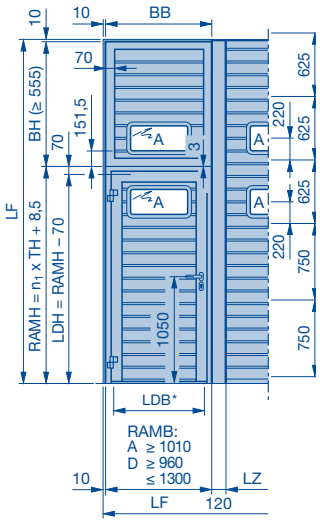

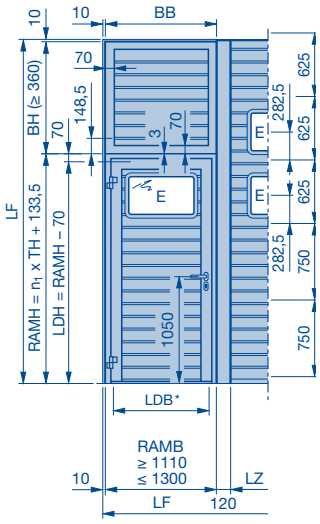

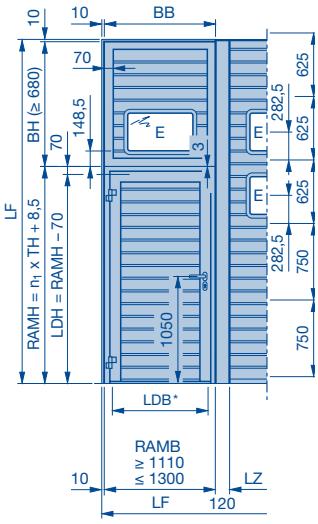

*	Voir page 40	**BH**	Hauteur de panneau	**TH**	Hauteur de section de porte
LF	Dimension tableau fini	**BB**	Largeur de panneau	**SO**	Hauteur de socle
RAMB	Largeur hors-tout cadre	**LDB**	Largeur de passage libre	**LZ**	Dimension de passage libre cadre dormant
RAMH	Hauteur hors-tout cadre	**LDH**	Hauteur de passage libre	**n_1**	Nombre de sections de porte / cadres en aluminium

Portillon indépendant NT 60

Avec panneaux à rainures L Micrograin

Hublot type A, TH = 500

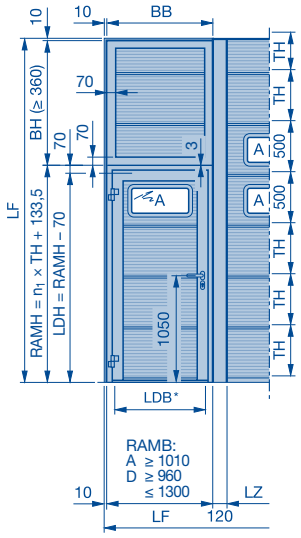

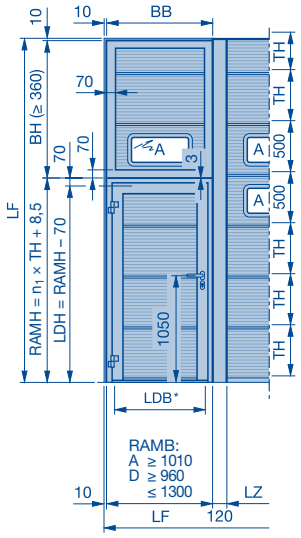

Hublot type A, TH = 625 et 750

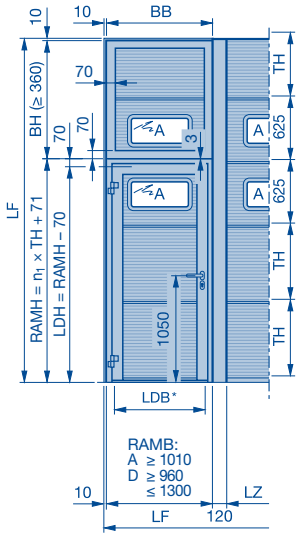

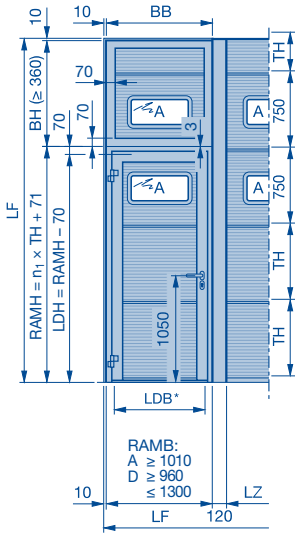

Hublot type A, TH = 625 / 750 et 750 / 625

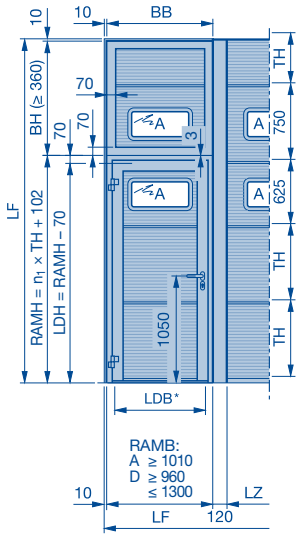

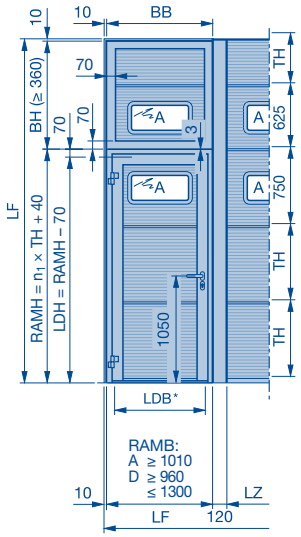

Hublot type E, TH = 625

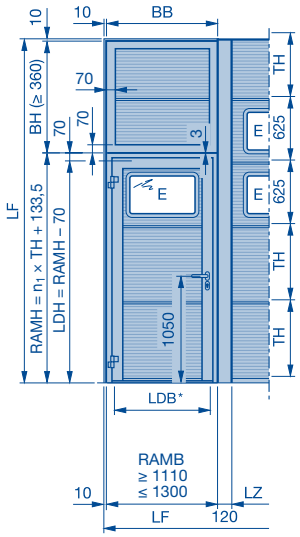

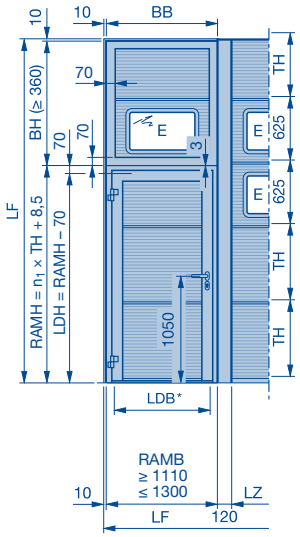

Hublot type E, TH = 750

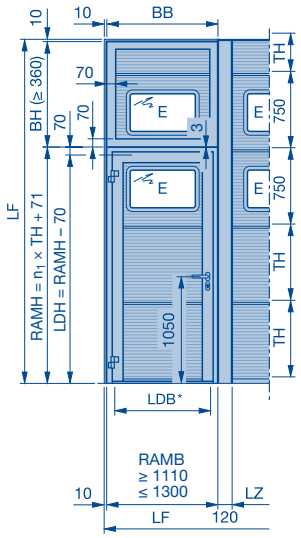

Note :
Exécution hublot non réalisable en exécution CR 2.

(légende, voir page 41)

Portillon indépendant NT 60

Avec panneaux à rainures S à motif Stucco / rainures L Micrograin

Portillon indépendant NT 60 d'aspect identique au type de porte APU F42

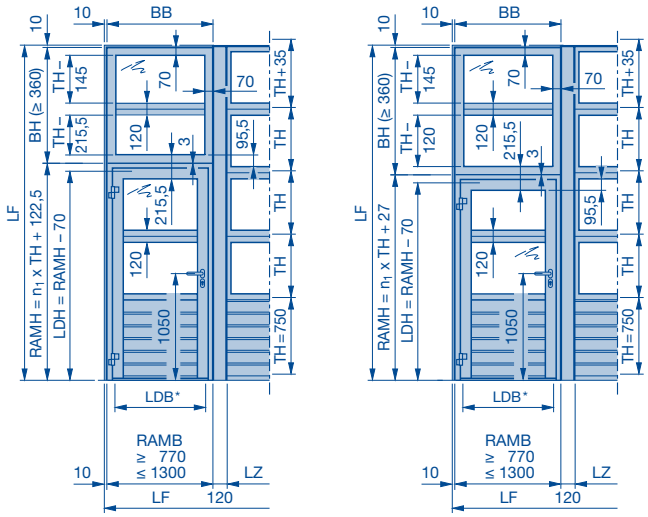

Portillon indépendant NT 60 d'aspect identique au type de porte ALR F42

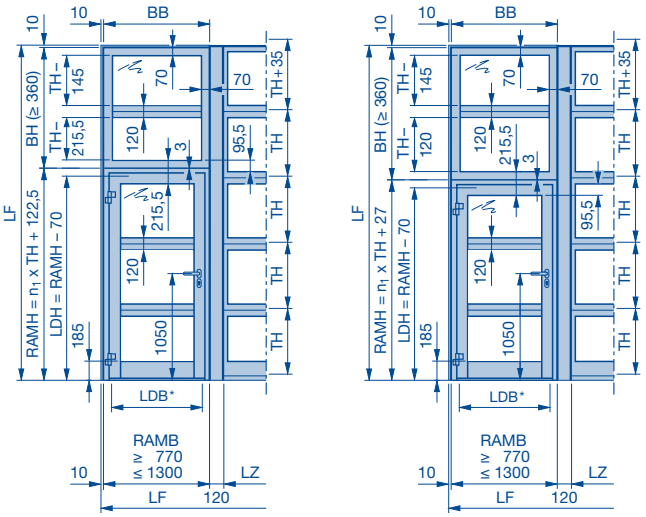

Portillon indépendant NT Vitraplan

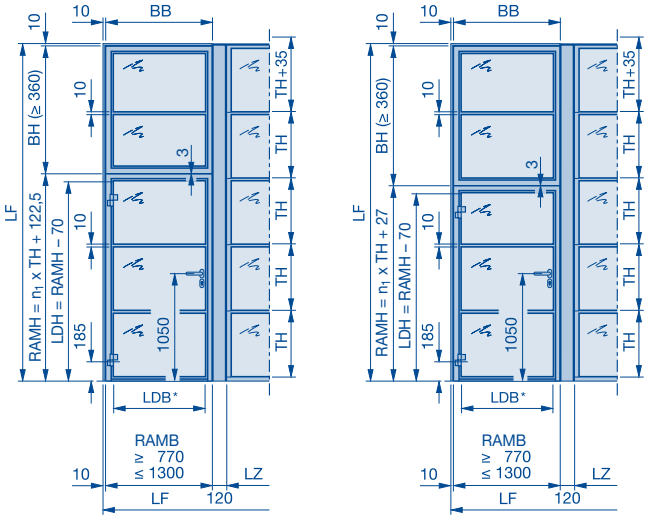

Note :
Portillon indépendant NT Vitraplan non réalisable en exécution CR 2.

*	Voir page 40	**BH**	Hauteur de panneau	**TH**	Hauteur de section de porte
LF	Dimension tableau fini	**BB**	Largeur de panneau	**SO**	Hauteur de socle
RAMB	Largeur hors-tout cadre	**LDB**	Largeur de passage libre	**LZ**	Dimension de passage libre cadre dormant
RAMH	Hauteur hors-tout cadre	**LDH**	Hauteur de passage libre	**n_1**	Nombre de sections de porte / cadres en aluminium

Portillon indépendant NT 60

Types de pose possibles

Types de pose possibles

SPU dans la baie
Sans champ vitré, ni hublot

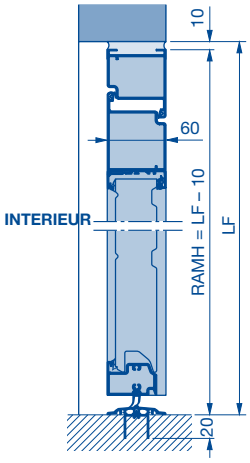

SPU derrière la baie
Sans champ vitré, ni hublot

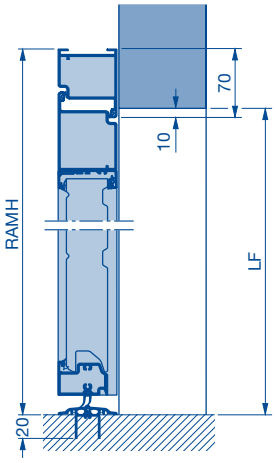

SPU avec panneau à sections dans la baie

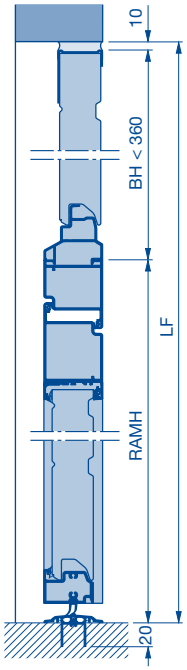

SPU / APU avec faux-linteau dans la baie

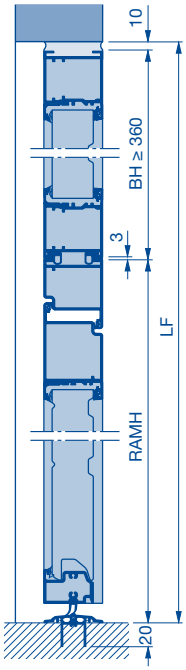

ALR avec faux-linteau dans la baie

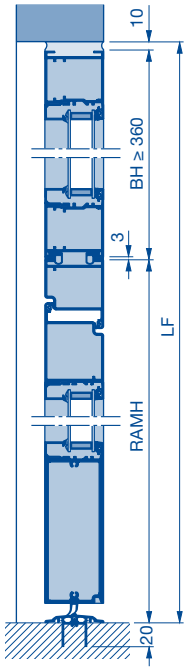

Dans la baie

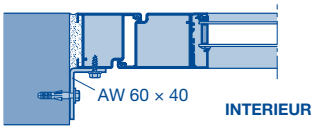

Cheville pour cadre métallique

(vue inférieure avec profilé d'élargissement de 50* mm pour une isolation recouvrante)
* en option également avec 25 mm

Vis à tôle à tête conique B 6,3 × 80

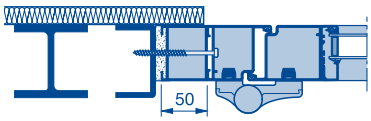

Derrière la baie

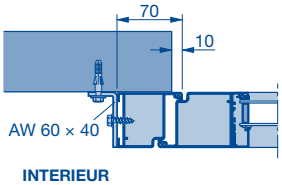

Portillon indépendant NT 60 dans l'alignement de la porte sectionnelle

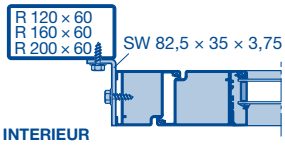

R	Tube	**BH**	Hauteur de panneau	**LF**	Dimension tableau fini
AW	Cornière en aluminium	**RAMH**	Hauteur hors-tout cadre		
SW	Cornière en acier	**LDB**	Largeur de passage libre		

Portillon indépendant NT 60 CR 2

Types de pose possibles

Types de pose possibles

Note :
La pose du portillon indépendant et du faux-linteau doit être conforme à la norme EN 1627. Portillon indépendant NT Vitraplan non réalisable en exécution CR 2.

SPU dans la baie
Sans champ vitré, ni hublot

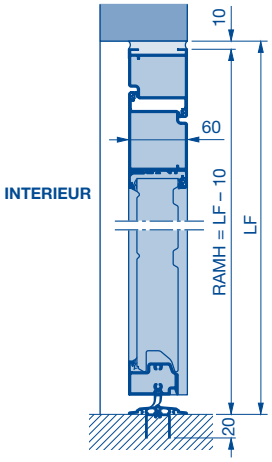

SPU derrière la baie
Sans champ vitré, ni hublot

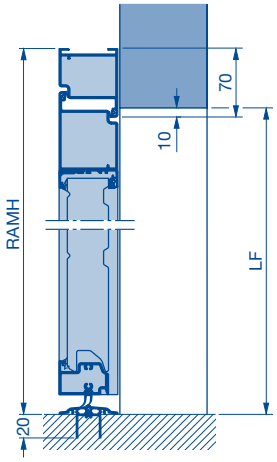

SPU / APU avec faux-linteau dans la baie

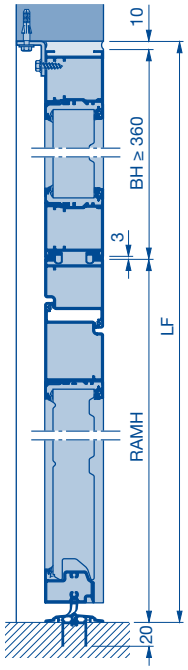

ALR avec faux-linteau dans la baie

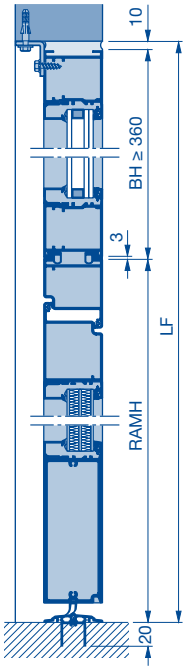

Dans la baie

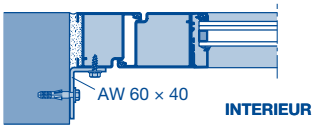

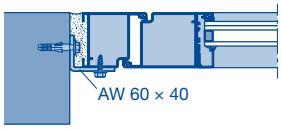

Cheville pour cadre métallique

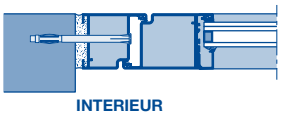

Vis à tôle à tête conique B 6,3 × 80

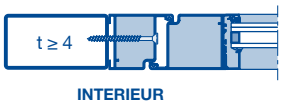

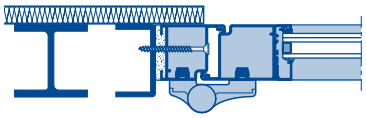

Note :
L'utilisation des chevilles pour cadre métallique et des vis à tôle à tête conique est réservée à la pose du portillon indépendant.

Derrière la baie

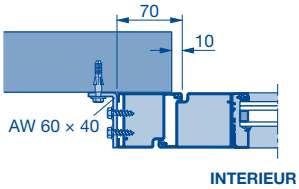

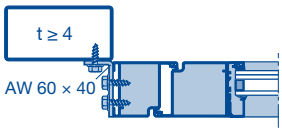

Portillon indépendant NT 60 dans l'alignement de la porte sectionnelle

AW	Cornière en aluminium	**RAMH**	Hauteur hors-tout cadre
t	Epaisseur de fixation	**LDB**	Largeur de passage libre
BH	Hauteur de panneau	**LF**	Dimension tableau fini

Portillon indépendant NT 80 Thermo

Avec panneaux à rainures S à motif Stucco / rainures L Micrograin

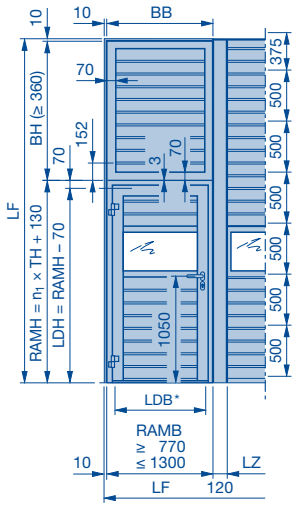

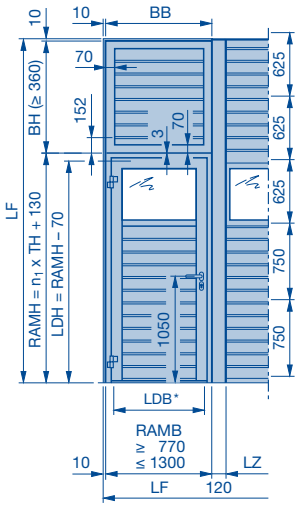

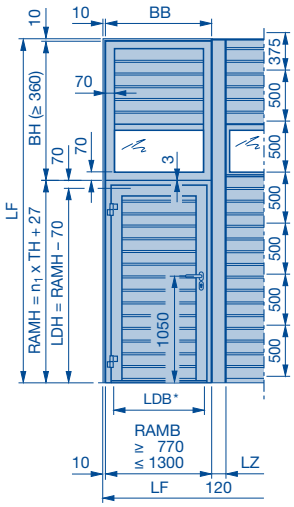

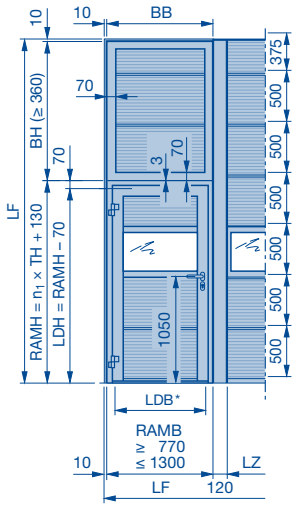

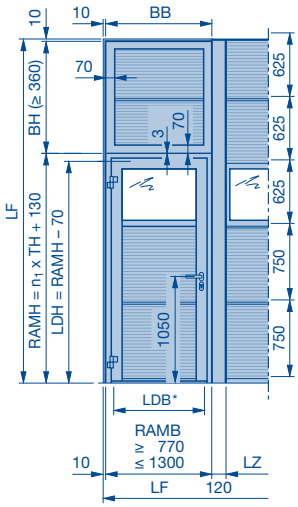

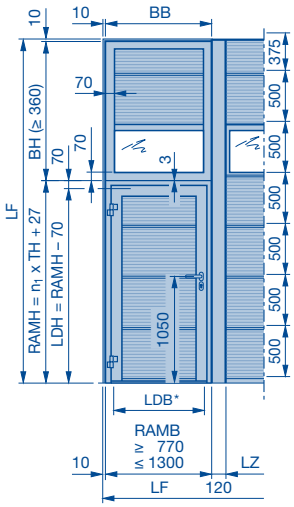

Note :
Exécution hublot non réalisable en exécution CR 2.

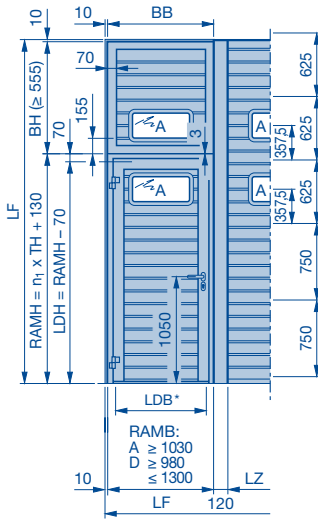

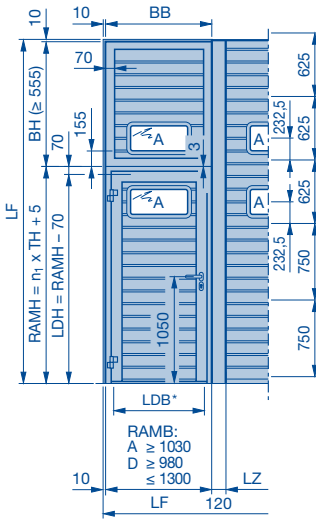

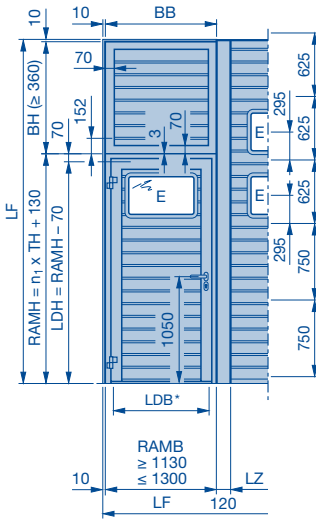

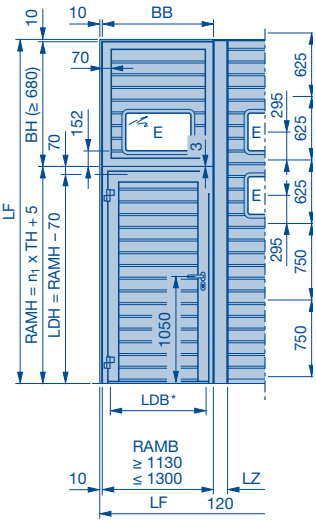

*	Voir page 40	**BH**	Hauteur de panneau	**TH**	Hauteur de section de porte
LF	Dimension tableau fini	**BB**	Largeur de panneau	**SO**	Hauteur de socle
RAMB	Largeur hors-tout cadre	**LDB**	Largeur de passage libre	**LZ**	Dimension de passage libre cadre dormant
RAMH	Hauteur hors-tout cadre	**LDH**	Hauteur de passage libre	**n_1**	Nombre de sections de porte / cadres en aluminium

Portillon indépendant NT 80 Thermo

Avec panneaux à rainures L Micrograin

Hublot type A, TH = 500

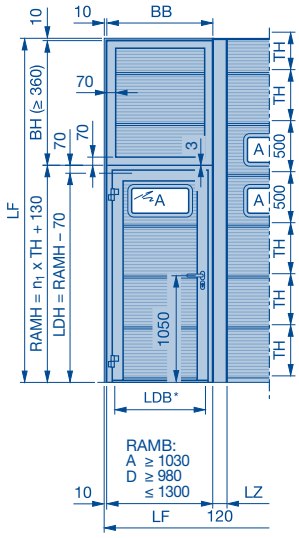

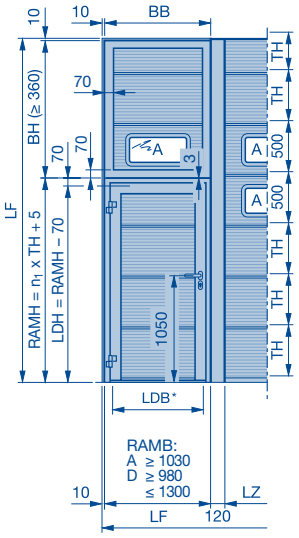

Hublot type A, TH = 625 et 750

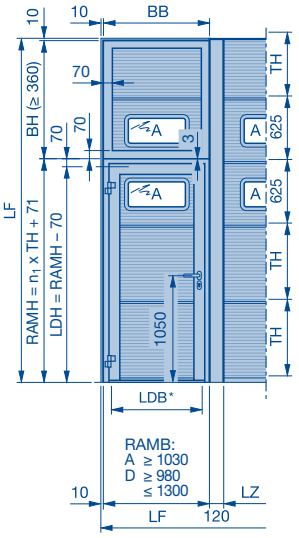

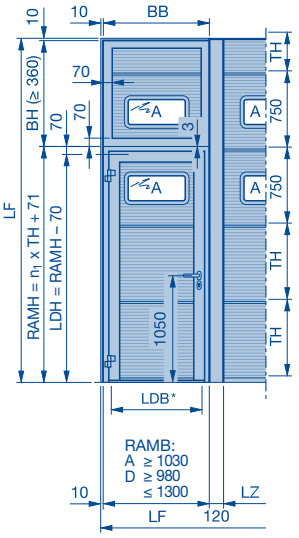

Hublot type A, TH = 625 / 750 et 750 / 625

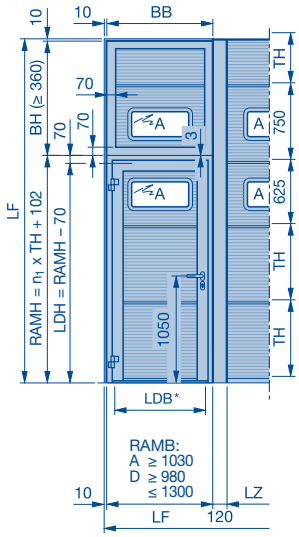

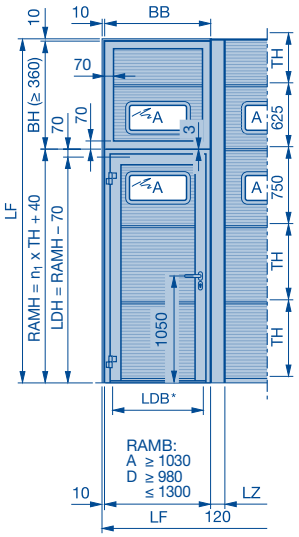

Hublot type E, TH = 625

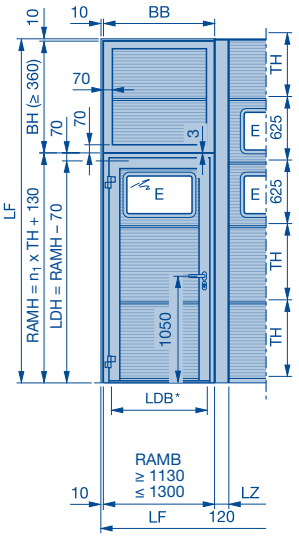

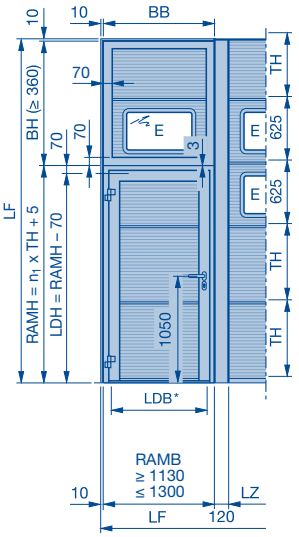

Hublot type E, TH = 750

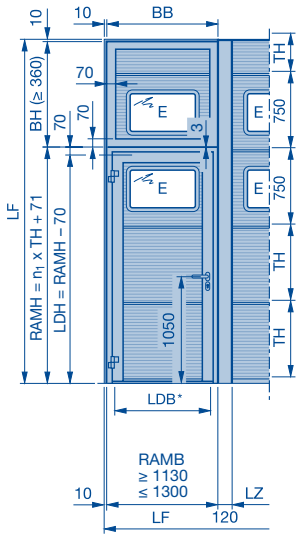

Note :
Exécution hublot non réalisable en exécution CR 2.

(légende, voir page 46)

Portillon indépendant NT 80 Thermo

Avec panneaux à rainures S à motif Stucco / rainures L Micrograin

Portillon indépendant NT 80 Thermo assorti au type de porte APU F42 Thermo

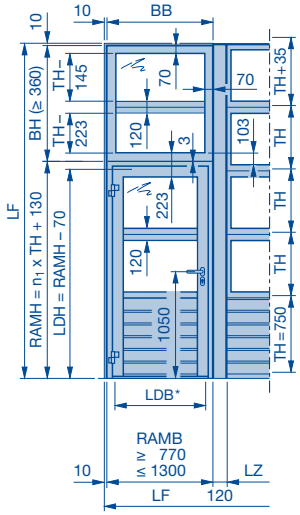

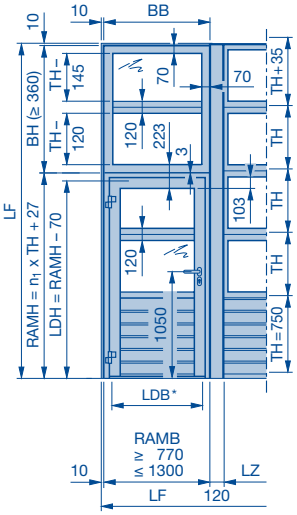

Portillon indépendant NT 80 Thermo assorti au type de porte ALR F42 Thermo

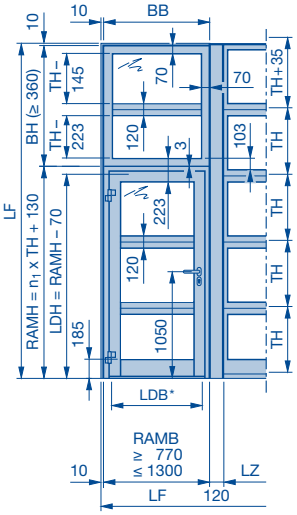

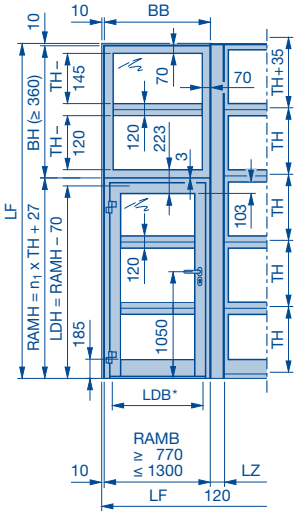

*	Voir page 40	**BH**	Hauteur de panneau	**TH**	Hauteur de section de porte
LF	Dimension tableau fini	**BB**	Largeur de panneau	**SO**	Hauteur de socle
RAMB	Largeur hors-tout cadre	**LDB**	Largeur de passage libre	**LZ**	Dimension de passage libre cadre dormant
RAMH	Hauteur hors-tout cadre	**LDH**	Hauteur de passage libre	**n_1**	Nombre de sections de porte / cadres en aluminium

Portillon indépendant NT 80 Thermo

Types de pose possibles

Types de pose possibles

SPU dans la baie
Sans champ vitré, ni hublot

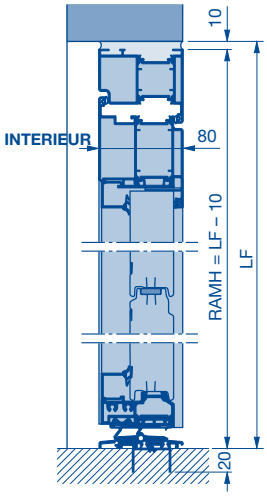

SPU derrière la baie
Sans champ vitré, ni hublot

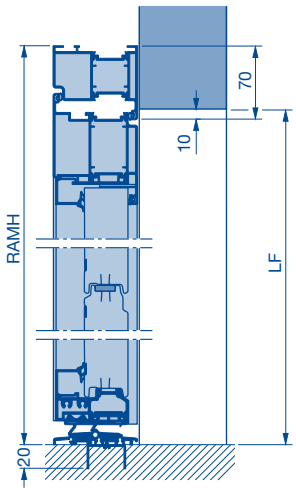

SPU / APU avec faux-linteau

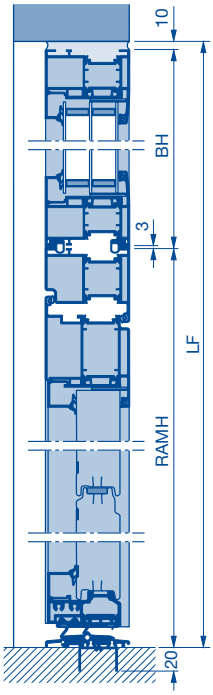

ALR avec faux-linteau

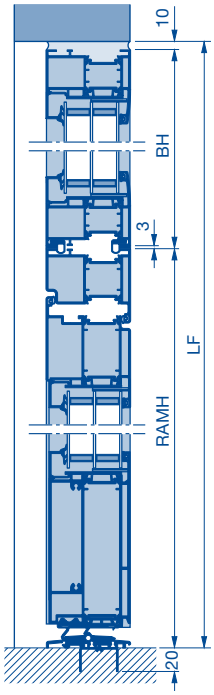

Dans la baie

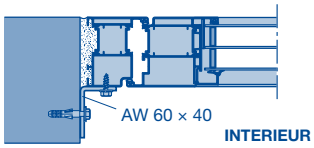

Cheville pour cadre métallique

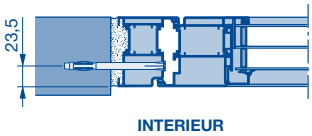

(vue inférieure avec profilé d'élargissement de 50* mm pour une isolation recouvrante)

* en option également avec 25 mm

Vis à tôle à tête conique B 6,3 × 80

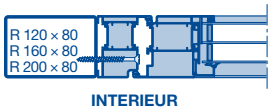

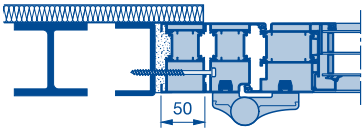

Derrière la baie

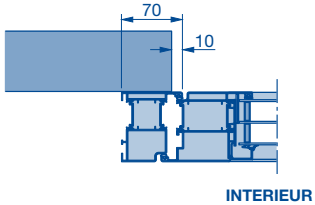

Note :
En cas de pose à rupture de pont thermique, l'utilisateur doit veiller à prendre les mesures nécessaires.

R	Tube	**BH**	Hauteur de panneau	**LF**	Dimension tableau fini
AW	Cornière en aluminium	**RAMH**	Hauteur hors-tout cadre		
SW	Cornière en acier	**LDB**	Largeur de passage libre		

Portillon indépendant NT 80 Thermo CR 2

Types de pose possibles

Types de pose possibles

Note :
La pose du portillon indépendant et du faux-linteau doit être conforme à la norme EN 1627.

SPU dans la baie
Sans champ vitré, ni hublot

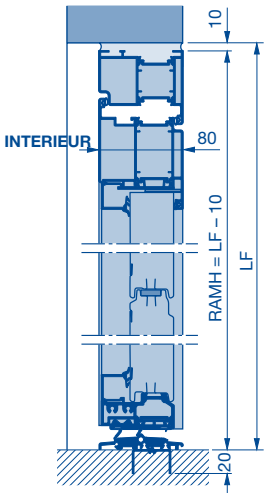

SPU derrière la baie
Sans champ vitré, ni hublot

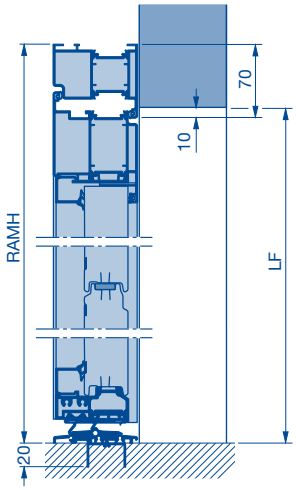

SPU / APU avec faux-linteau

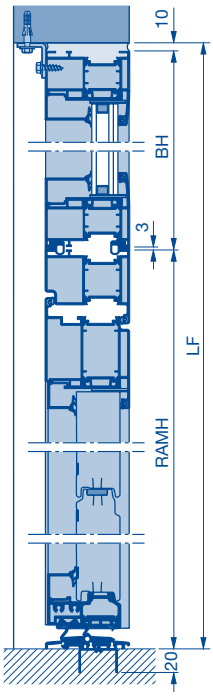

ALR avec faux-linteau

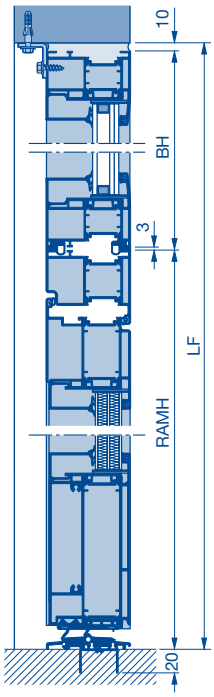

Dans la baie

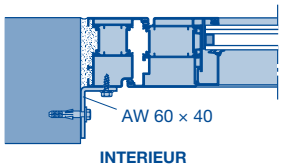

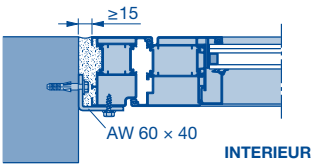

Cheville pour cadre métallique

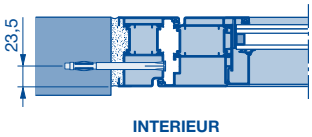

Vis à tôle à tête conique B 6,3 × 80

Note :
L'utilisation des chevilles pour cadre métallique et des vis à tôle à tête conique est réservée à la pose du portillon indépendant.

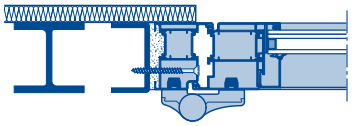

Derrière la baie

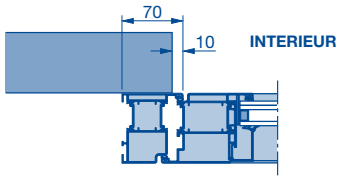

Note :
En cas de pose à rupture de pont thermique, l'utilisateur doit veiller à prendre les mesures nécessaires.

R	Tube	**BH**	Hauteur de panneau	**LF**	Dimension tableau fini
AW	Cornière en aluminium	**RAMH**	Hauteur hors-tout cadre		
SW	Cornière en acier	**LDB**	Largeur de passage libre		

Eléments fixes

Types de pose possibles
et exemples de pose

Types de pose possibles

SPU F42 derrière la baie
Sans champ vitré, ni hublot

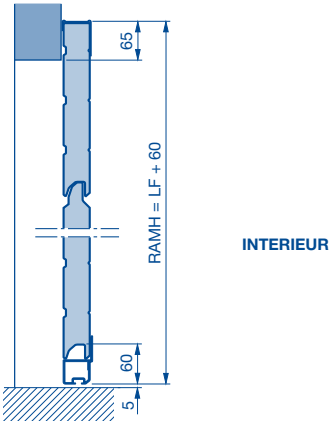

APU F42 derrière la baie

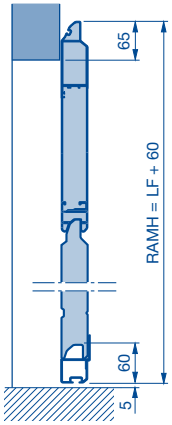

ALR F42 / ALR F42 Thermo derrière la baie

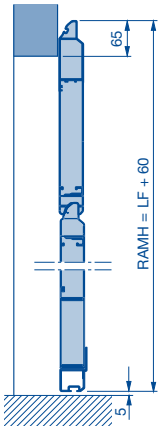

SPU F42 dans la baie
Sans champ vitré, ni hublot

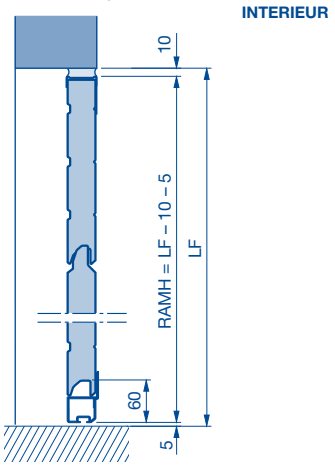

APU F42 dans la baie

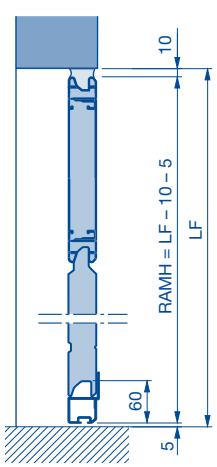

ALR F42 / ALR F42 Thermo dans la baie

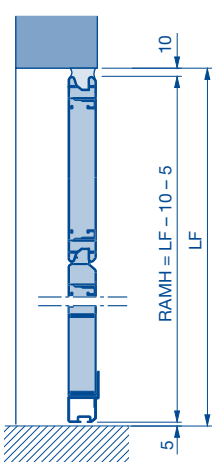

Exemples de pose

Derrière la baie

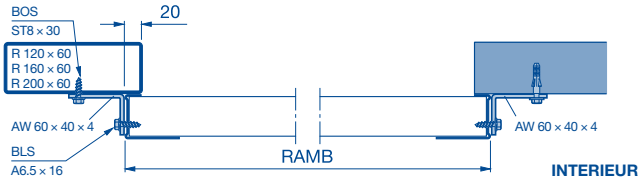

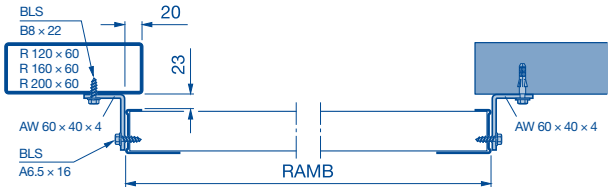

Dans la baie

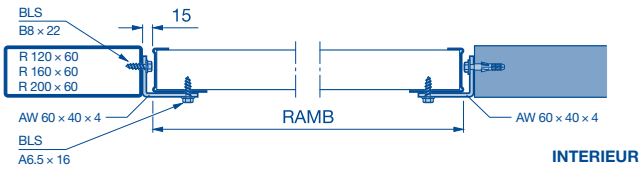

Devant la baie

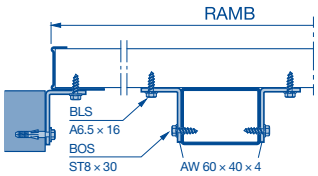

Portillon indépendant

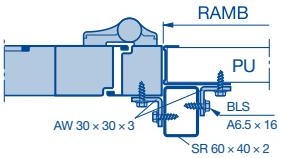

AW	Cornière en aluminium	**PU**	Panneau PU	**RAMH**	Hauteur hors-tout cadre
SR	Tube de soutien	**LF**	Dimension tableau fini	**BOS**	Vis perceuse
AR	Cadre en aluminium	**RAMB**	Largeur hors-tout cadre	**BLS**	Vis à tôle

Passage libre / Retombées de linteau

Série 60

Ferrure L avec mécanisme pivotant

	Sans motorisation et sans HKZ	HKZ ou WA 400 / 500	WA 300	ITO / SupraMatic
LZ ≤ 5500				
Sans portillon incorporé *	–	RM	RM – 30	–
Portillon incorporé avec seuil	–	RM – 50	RM – 80	–
Portillon incorporé sans seuil	–	RM – 85	RM – 115	–
LZ > 5500				
Sans portillon incorporé	–	RM – 50	RM – 80	–
Portillon incorporé avec seuil	–	RM – 50	RM – 80	–
Portillon incorporé sans seuil	–	RM – 115	RM – 145	–

* Pour ALR F42 / ALR F42 Thermo avec panneau en verre véritable VG, E2 et G2 et pour ALR F42 Vitraplan LZ > 3000, ALR F42 Glazing LZ > 3330 et ALR F42 / ALR F42 Thermo LZ > 5000, le calcul du portillon incorporé avec seuil s'applique

Ferrures L / LD sans mécanisme pivotant

	Sans motorisation et sans HKZ	HKZ ou WA 400 / 500	WA 300	ITO / SupraMatic
LZ ≤ 5500				
Sans portillon incorporé	RM – 325	RM – 200	RM – 230	RM – 50
Portillon incorporé avec seuil	RM – 375	RM – 250	RM – 280	RM – 100
Portillon incorporé sans seuil	RM – 440	RM – 285	RM – 315	RM – 135
LZ > 5500				
Sans portillon incorporé	RM – 375	RM – 250	RM – 280	RM – 50
Portillon incorporé avec seuil	RM – 375	RM – 250	RM – 280	RM – 100
Portillon incorporé sans seuil	RM – 475	RM – 315	RM – 345	RM – 165

Ferrures N / NA / ND

	Sans motorisation et sans HKZ	HKZ ou WA 400 / 500	WA 300	ITO / SupraMatic
LZ ≤ 5500				
Sans portillon incorporé	RM	RM	RM – 30	RM
Portillon incorporé avec seuil	RM – 80	RM – 30	RM – 30	RM – 30
Portillon incorporé sans seuil	RM – 130	RM – 65	RM – 65	RM – 65
LZ > 5500				
Sans portillon incorporé	RM – 50	RM – 50	RM – 50	RM – 50
Portillon incorporé avec seuil	RM – 80	RM – 80	RM – 80	RM – 80
Portillon incorporé sans seuil	RM – 155	RM – 90	RM – 90	RM – 90
LZ > 8000				
Sans portillon incorporé	RM – 100	RM – 100	–	–

Ferrure NS / NK

	Sans motorisation et sans HKZ	HKZ ou WA 400 / 500	WA 300	ITO / SupraMatic
LZ ≤ 5500				
Sans portillon incorporé	RM	RM	RM – 30	–
Portillon incorporé avec seuil	RM – 80	RM – 30	RM – 30	–
Portillon incorporé sans seuil	RM – 130	RM – 65	RM – 65	–
LZ > 5500				
Sans portillon incorporé	RM – 50	RM – 50	RM – 50	–
Portillon incorporé avec seuil	RM – 80	RM – 80	RM – 80	–
Portillon incorporé sans seuil	RM – 155	RM – 90	RM – 90	–
LZ > 8000				
Sans portillon incorporé	RM – 100	RM – 100	–	–

Retombées de linteau min.

Tailles de ferrure	Retombée de linteau	Tailles de ferrure	Retombée de linteau	Tailles de ferrure	Retombée de linteau
N 1, NS 1, NK 1	390	GS 1, GK 1	567	V 6	RM + 540
N 2, NS 2, NK 2	440	GS 1, GK 2	617	V 7	RM + 580
N 3, NS 3, NK 3	550	L 1, LD 1, L 2, LD 2	200	V 9	RM + 675
NA 1	400	H 4, HD 4	780	VA 6	RM + 550
NA 2	450	H 5, HD 5	840	VS 6, VS 7	**
ND 1	410	H 8, HD 8	880	VS 9	**
ND 2	440	HA 4	790	VU 6	RM + 310
ND 3	550	HU 4, HU 5, HU 8, RD 4, RD 5, RD 8	1750	VU 7	RM + 310
ND 6	490	HS 4, HK 4	808	VU 9	RM + 310
ND 7	510	HS 5, HK 5	835	WS 6, WS 7,WS 9	**
NH 1, GD 1	569	HS 8, HK 8	875	HP 4	1930
NH 2, GD 2	634	RS 4, RK 4, RS 5, RK 5	1477	HP 5	1960
NH 3	709				Dimensions en mm

** Les dimensions sont indiquées dans le configurateur de produits.

– Impossible

Type de ferrure : N

Ferrure normale

Vous trouverez des données techniques détaillées dans le configurateur de produits.

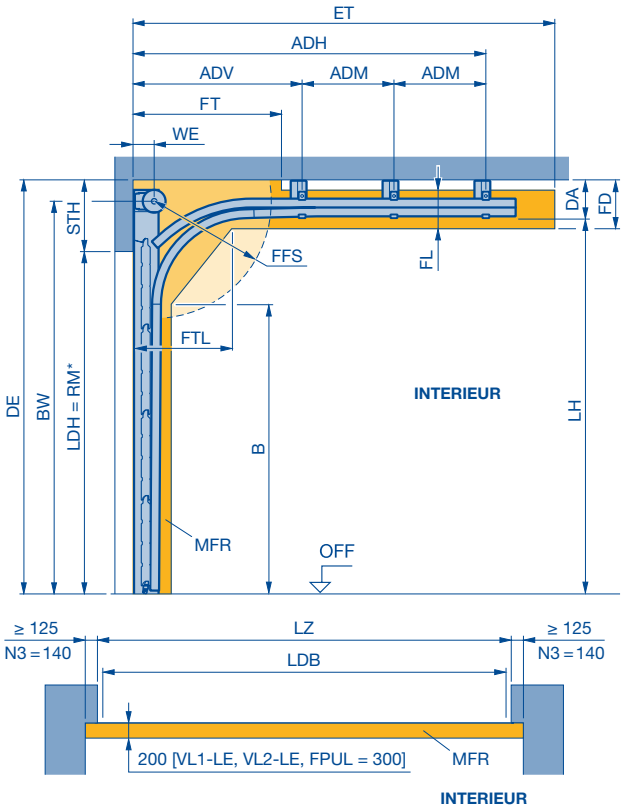

ADH Distance des pattes d'ancrage au plafond, arrière
ADM Distance des pattes d'ancrage au plafond, au milieu
ADV Distance des pattes d'ancrage au plafond, avant
B Début de la courbe de rail de guidage
BW Fixation des paliers d'arbre
DA Distance au plafond min.
DAL Longueur des pattes d'ancrage
DE Hauteur sous plafond min.
ET Profondeur d'encombrement min.
FD Espace libre min. plafond
FFS Espace libre pour tension ressort
FL Espace libre pour le rail de guidage
FPUL Amortisseur à ressort sous le rail de guidage
FT Espace libre pour le fonctionnement de la porte
FTL Espace libre section de porte dans la courbe de rail de guidage
LDB Largeur de passage libre avec ThermoFrame (voir page 78)
LDH Hauteur de passage libre
LH Hauteur du rail de guidage
LZ Dimension de passage libre cadre dormant
MFR Espace libre pour la pose de la porte
RM Hauteur standard
STH Retombée de linteau min. (voir tableau)
WE Distance de l'arbre

Poids de la porte pour charges sur le toit :

SPU F42 / APU F42 Thermo / ALR F42 Thermo = 320 N/m²
APU F42 / ALR F42 = 280 N/m²
ALR F42 Glazing = 560 N/m²

Respectez les écoinçons latéraux min., voir page 78.

	STH	WE	DA	BW	FT
N1	390	140	183	RM + 310	1250
N2	440	160	233	RM + 335	
N3	550	180	343	RM + 415	
Pour arbre à ressort double	760		650	RM + 415	

B	DE	FFS	FD	FL	FTL	LH
RM – 310	STH + RM	min. 90° (745)	DA + 65	230	669	RM + 207

ET***		
N 1 / N 2	RM + 395	Commande manuelle avec amortisseur à ressort court
	RM + 665	Motorisation sur l'arbre avec amortisseur à ressort long
N3	RM + 665	En cas de commande manuelle et motorisation sur l'arbre avec amortisseur à ressort long

*** Calcul simplifié

Note :

- Les domaines dimensionnels autorisés des types de porte aux pages 10 – 15 et 18 – 35 doivent impérativement être respectés !
- De manière générale, l'espace libre pour la pose de la porte doit rester strictement dégagé de toute conduite, de tout ventilateur de chauffage, etc.
- En cas d'utilisation de l'amortisseur à ressort en dessous du rail de guidage, la hauteur du jour sous le rail de guidage au niveau de l'amortisseur à ressort diminue de 70 mm.
- En cas d'exécution avec portillon incorporé à commande manuelle : treuil à chaîne manuel recommandé !

*** Note :**

Respectez la hauteur de passage libre LDH, voir page 52.

Type de ferrure : NA

Ferrure normale

avec arbre à ressorts de torsion en partie haute

Vous trouverez des données techniques détaillées dans le configurateur de produits.

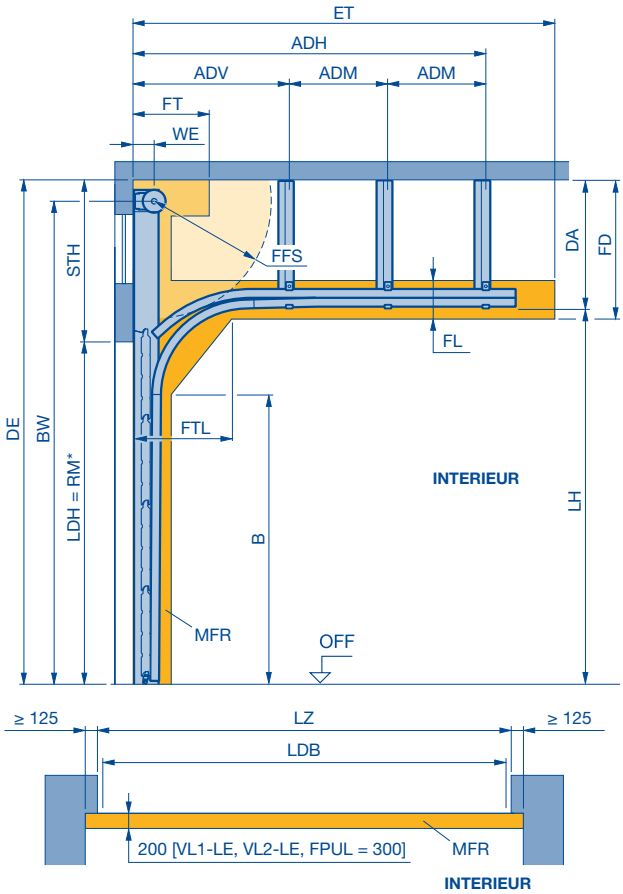

ADH Distance des pattes d'ancrage au plafond, arrière
ADM Distance des pattes d'ancrage au plafond, au milieu
ADV Distance des pattes d'ancrage au plafond, avant
B Début de la courbe de rail de guidage
BW Fixation des paliers d'arbre
DA Distance au plafond min. (en fonction de la commande)
DE Hauteur sous plafond (en fonction de la commande)
ET Profondeur d'encombrement min.
FD Espace libre plafond
FFS Espace libre pour tension ressort
FL Espace libre pour le rail de guidage
FPUL Amortisseur à ressort sous le rail de guidage
FT Espace libre pour le fonctionnement de la porte
FTL Espace libre section de porte dans la courbe de rail de guidage
LDB Largeur de passage libre avec ThermoFrame (voir page 78)
LDH Hauteur de passage libre
LH Hauteur du rail de guidage
LZ Dimension de passage libre cadre dormant
MFR Espace libre pour la pose de la porte
RM Hauteur standard
STH Retombée de linteau max. (en fonction de la commande)
WE Distance de l'arbre

Poids de la porte pour charges sur le toit :

SPU F42 / APU F42 Thermo / ALR F42 Thermo = 320 N/m²
APU F42 / ALR F42 = 280 N/m²
ALR F42 Glazing = 560 N/m²

Respectez les écoinçons latéraux min., voir page 78.

	STH	WE	DA	BW min.	BW max.
NA 1	400	140	(BW + 80) – (RM + 207)	RM + 320	7820, DE – 80
NA 2	450	160	(BW + 105) – (RM + 207)	RM + 345	7995, DE – 105

FT	DE	B	FFS
885	STH + RM	RM – 310	min. 90° (745)

FD	FL	FTL	LH
DA + 65	230	670	RM + 207

ET**		
NA 1 / NA 2	RM + 395	Commande manuelle avec amortisseur à ressort court
	RM + 665	Motorisation sur l'arbre avec amortisseur à ressort long
NA 3	RM + 665	En cas de commande manuelle et motorisation sur l'arbre avec amortisseur à ressort long

** Calcul simplifié

Note :

- Les domaines dimensionnels autorisés des types de porte aux pages 10 – 15 et 18 – 35 doivent impérativement être respectés !
- De manière générale, l'espace libre pour la pose de la porte doit rester strictement dégagé de toute conduite, de tout ventilateur de chauffage, etc.
- En cas d'utilisation de l'amortisseur à ressort en dessous du rail de guidage, la hauteur du jour sous le rail de guidage au niveau de l'amortisseur à ressort diminue de 70 mm.

*** Note :**
Respectez la hauteur de passage libre LDH, voir page 52.

Type de ferrure : ND

Ferrure normale
inclinée sous toit jusqu'à max. 46°

Vous trouverez des données techniques détaillées dans le configurateur de produits.

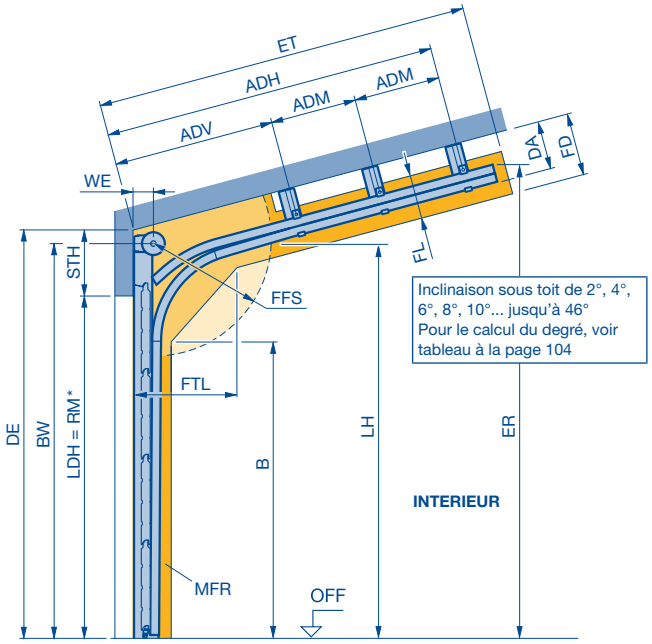

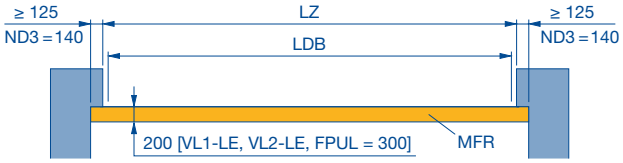

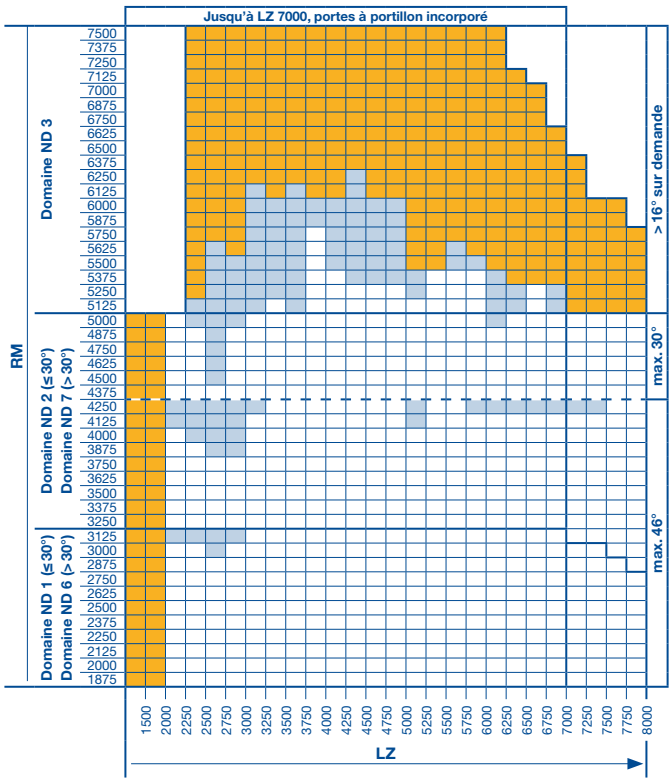

a°	Inclinaison sous toit	**FL**	Espace libre pour le rail de guidage
ADH	Distance des pattes d'ancrage au plafond, arrière	**FPUL**	Amortisseur à ressort sous le rail de guidage
ADM	Distance des pattes d'ancrage au plafond, au milieu	**FTL**	Espace libre section de porte dans la courbe de rail de guidage
ADV	Distance des pattes d'ancrage au plafond, avant	**LDB**	Largeur de passage libre avec ThermoFrame (voir page 78)
B	Début de la courbe de rail de guidage	**LDH**	Hauteur de passage libre
BW	Fixation des paliers d'arbre	**LH**	Hauteur du rail de guidage
DA	Distance au plafond sur demande	**LZ**	Dimensions de passage libre cadre dormant **(à partir de 1200 mm)**
DE	Hauteur sous plafond	**MFR**	Espace libre pour la pose de la porte
ER	Point d'angle bord supérieur rail de guidage (profondeur et hauteur)	**RM**	Hauteur standard
ET	Profondeur d'encombrement min.	**STH**	Retombée de linteau min.
FD	Espace libre plafond	**WE**	Distance de l'arbre
FFS	Espace libre pour tension ressort		

Poids de la porte pour charges sur le toit :

SPU F42 / APU F42 Thermo / ALR F42 Thermo = 320 N/m²
APU F42 / ALR F42 = 280 N/m²
ALR F42 Glazing = 560 N/m²

Respectez les écoinçons latéraux min., voir page 78.

	STH	WE	BW	FT	FTL
ND 1, ≤ 30°	410	140	RM + 330	1250, ≤ 15° 1000, > 15°	670, ≤ 15° 500, > 15°
ND 2, ≤ 30°	440	160	RM + 335		
ND 6, > 30°	490		RM + 385	885	500
ND 7, > 30°	510	180	RM + 405		
ND 3, ≤ 30°	550		RM + 415	1250, ≤ 15° 1000, > 15°	670, ≤ 15° 500, > 15°
Pour arbre à ressort double	760		RM + 415		

ET	DA	DE	FFS	FD	FL	LH	ER	B
**	**	STH + RM	min. 90° (745)	DA + 65	230	**	**	**

** Les dimensions sont indiquées dans le configurateur de produits.

Note :
- Les tableaux de validité dans le domaine dimensionnel représenté se basent sur l'exécution standard du type de porte (voir description produit). En cas de différence, les domaines dimensionnels valables dans le configurateur de produits doivent être observés.
- De manière générale, l'espace libre pour la pose de la porte doit rester strictement dégagé de toute conduite, de tout ventilateur de chauffage, etc.
- En cas d'utilisation de l'amortisseur à ressort en dessous du rail de guidage, la hauteur du jour sous le rail de guidage au niveau de l'amortisseur à ressort diminue de 70 mm.

*** Note :**
Respectez la hauteur de passage libre LDH, voir page 52.

Note :
- Les domaines dimensionnels autorisés des types de porte aux pages 10 – 15 et 18 – 35 doivent impérativement être respectés !
- ALR F42 Vitraplan et ALR F42 Glazing sur demande.
- Calcul de l'inclinaison de toit, voir page 104.
- Types de porte APU F42, ALR F42, APU F42 Thermo et ALR F42 Thermo avec vitrage A3, B3, M3, S3, U3, LB, P, XU et portillon incorporé sur demande.
- Pour RM ≤ 4250 et > 30° ou RM > 4250 et > 16°, inclinaison sous toit sur demande.

Tous les types de porte sont réalisables dans toutes les exécutions.

Exécutions avec vitrage A3, B3, M3, S3, U3, LB, P, XU et/ou portillon incorporé.

Tous les types de porte et toutes les exécutions sur demande.

Dimensions en mm

Type de ferrure : NS

Ferrure normale
avec double rayon

Vous trouverez des données techniques détaillées dans le configurateur de produits.

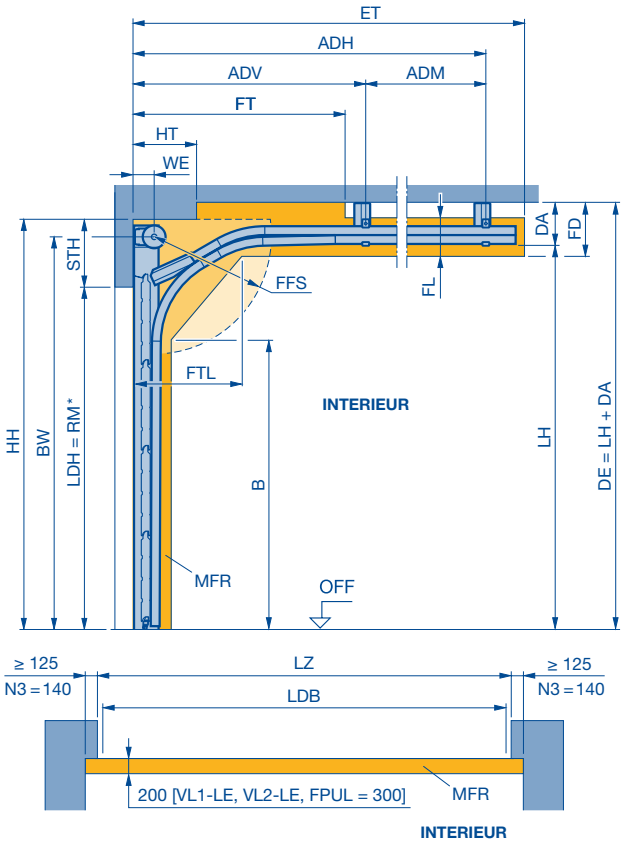

Note :
- Les domaines dimensionnels autorisés des types de porte aux pages 10 – 15 et 18 – 35 doivent impérativement être respectés !
- ALR F42 Vitraplan et ALR F42 Glazing sur demande

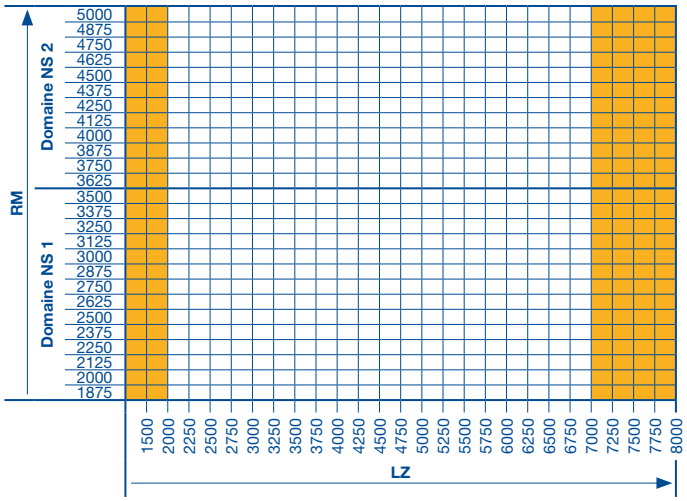

ADH	Distance des pattes d'ancrage au plafond, arrière
ADM	Distance des pattes d'ancrage au plafond, au milieu
ADV	Distance des pattes d'ancrage au plafond, avant
B	Début de la courbe de rail de guidage
BW	Fixation des paliers d'arbre
DA	Distance au plafond min.
DE	Hauteur sous plafond
ET	Profondeur d'encombrement min. sur demande
FD	Espace libre plafond
FFS	Espace libre pour tension ressort
FPUL	Amortisseur à ressort sous le rail de guidage
FT	Espace libre pour le fonctionnement de la porte
FTL	Espace libre section de porte dans la courbe de rail de guidage
HH	Hauteur d'obstacle
HT	Profondeur d'obstacle
LH	Hauteur du rail de guidage
LDB	Largeur de passage libre avec ThermoFrame (voir page 78)
LDH	Hauteur de passage libre
LZ	Dimensions de passage libre cadre dormant **(à partir de 1200 mm)**
MFR	Espace libre pour la pose de la porte
RM	Hauteur standard
STH	Retombée de linteau min. (voir page 52)
WE	Distance de l'arbre

Poids de la porte pour charges sur le toit :

SPU F42 / APU F42 Thermo / ALR F42 Thermo	= 320 N/m²
APU F42 / ALR F42	= 280 N/m²
ALR F42 Glazing	= 560 N/m²

Respectez les écoinçons latéraux min., voir page 78.

Note :
- Une demande de faisabilité est nécessaire !
- Les tableaux de validité dans le domaine dimensionnel représenté se basent sur l'exécution standard du type de porte (voir description produit). En cas de différence, les domaines dimensionnels valables dans le configurateur de produits doivent être observés.
- De manière générale, l'espace libre pour la pose de la porte doit rester strictement dégagé de toute conduite, de tout ventilateur de chauffage, etc.
- En cas d'utilisation de l'amortisseur à ressort en dessous du rail de guidage, la hauteur du jour sous le rail de guidage au niveau de l'amortisseur à ressort diminue de 70 mm.

*** Note :**
Respectez la hauteur de passage libre LDH, voir page 52.

	STH	WE	DA	BW
NS 1	390	140	183	RM + 310
NS 2	440	160	183	RM + 335

FT	DE	B	ET	FFS	FD	FL	FTL	LH
885	LH + 183	**	**	min. 90° (745)	DA + 65	230	**	RM + 251

** Les dimensions sont indiquées dans le configurateur de produits.

Tous les types de porte sont réalisables dans toutes les exécutions.

Tous les types de porte et toutes les exécutions sur demande.

Dimensions en mm

Type de ferrure : NK

Ferrure normale
avec double rayon, inclinée sous toit jusqu'à max. 30°
et faible rehaussement

Vous trouverez des données techniques détaillées dans le configurateur de produits.

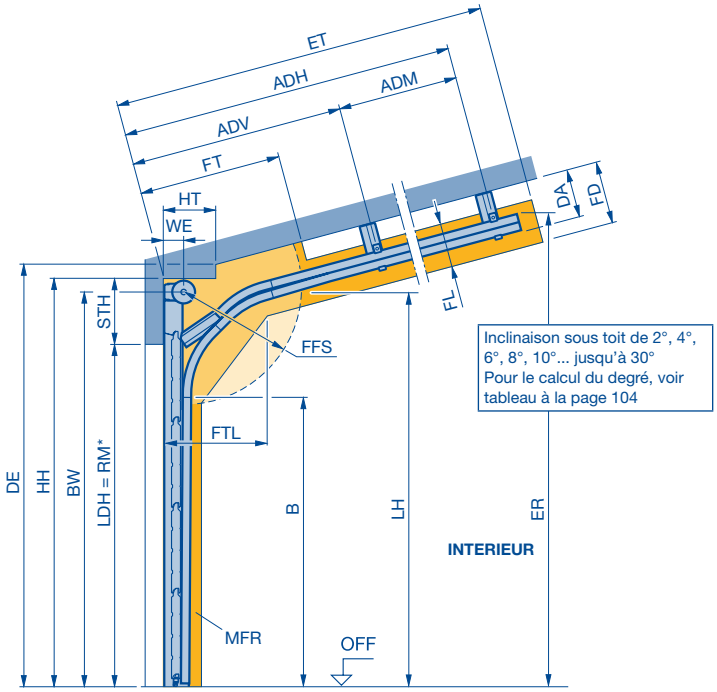

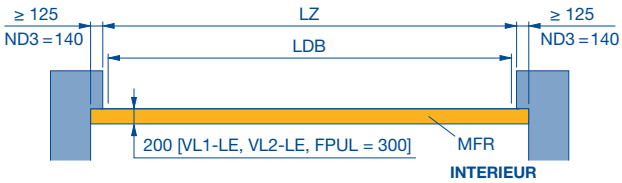

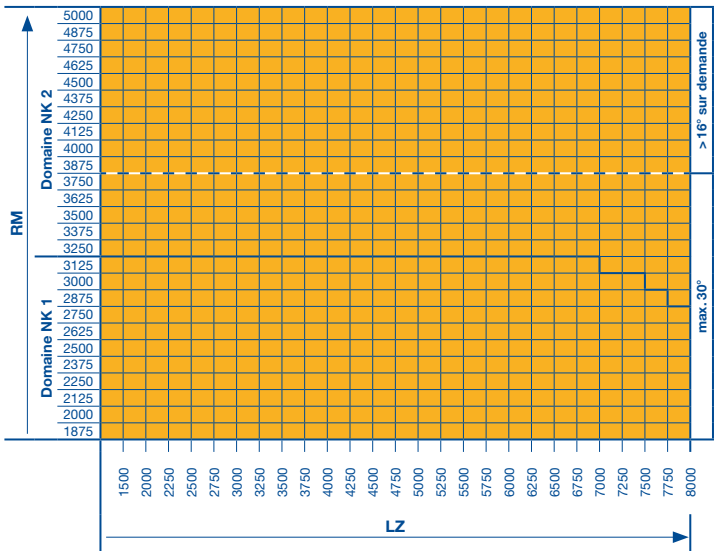

a°	Inclinaison sous toit
ADH	Distance des pattes d'ancrage au plafond, arrière
ADM	Distance des pattes d'ancrage au plafond, au milieu
ADV	Distance des pattes d'ancrage au plafond, avant
B	Début de la courbe de rail de guidage
BW	Fixation des paliers d'arbre
DA	Distance au plafond sur demande
DE	Hauteur sous plafond
ER	Point d'angle bord supérieur rail de guidage (profondeur et hauteur)
ET	Profondeur d'encombrement min.
FD	Espace libre plafond
FFS	Espace libre pour tension ressort
FL	Espace libre pour le rail de guidage
FPUL	Amortisseur à ressort sous le rail de guidage
FT	Espace libre pour le fonctionnement de la porte
FTL	Espace libre section de porte dans la courbe de rail de guidage
HH	Hauteur d'obstacle
HT	Profondeur d'obstacle
LDB	Largeur de passage libre avec ThermoFrame (voir page 78)
LDH	Hauteur de passage libre
LH	Hauteur du rail de guidage
LZ	Dimensions de passage libre cadre dormant **(à partir de 1200 mm)**
MFR	Espace libre pour la pose de la porte
RM	Hauteur standard
STH	Retombée de linteau min.
WE	Distance de l'arbre

Poids de la porte pour charges sur le toit :

SPU F42 / APU F42 Thermo / ALR F42 Thermo	= 320 N/m²
APU F42 / ALR F42	= 280 N/m²
ALR F42 Glazing	= 560 N/m²

Respectez les écoinçons latéraux min., voir page 78.

Note :
- Une demande de faisabilité est nécessaire !
- Les tableaux de validité dans le domaine dimensionnel représenté se basent sur l'exécution standard du type de porte (voir description produit). En cas de différence, les domaines dimensionnels valables dans le configurateur de produits doivent être observés.
- De manière générale, l'espace libre pour la pose de la porte doit rester strictement dégagé de toute conduite, de tout ventilateur de chauffage, etc.
- En cas d'utilisation de l'amortisseur à ressort en dessous du rail de guidage, la hauteur du jour sous le rail de guidage au niveau de l'amortisseur à ressort diminue de 70 mm.
- Les domaines dimensionnels autorisés des types de porte aux pages 10 – 15 et 18 – 35 doivent impérativement être respectés !
- ALR F42 Vitraplan et ALR F42 Glazing sur demande.
- Calcul de l'inclinaison de toit, voir page 104.

*** Note :**
Respectez la hauteur de passage libre LDH, voir page 52.

	STH	WE	DA	BW
NK 1	390	140	183	RM + 310
NK 2	440	160	183	RM + 335

FT	DE	B	ET	FFS	FD	FL	FTL	LH
885	LH + 183	**	**	min. 90° (745)	DA + 65	230	**	RM + 251

** Les dimensions sont indiquées dans le configurateur de produits.

Tous les types de porte et toutes les exécutions sur demande.

Dimensions en mm

Type de ferrure : NH

Ferrure normale
avec faible rehaussement

Vous trouverez des données techniques détaillées dans le configurateur de produits.

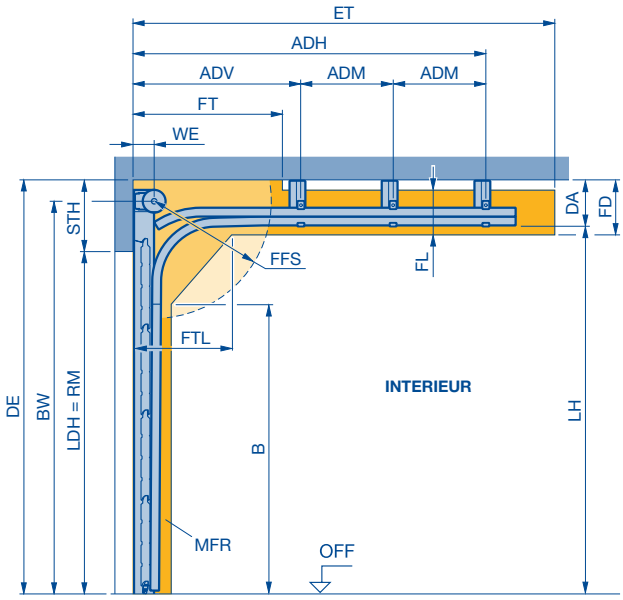

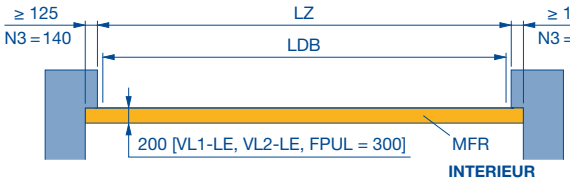

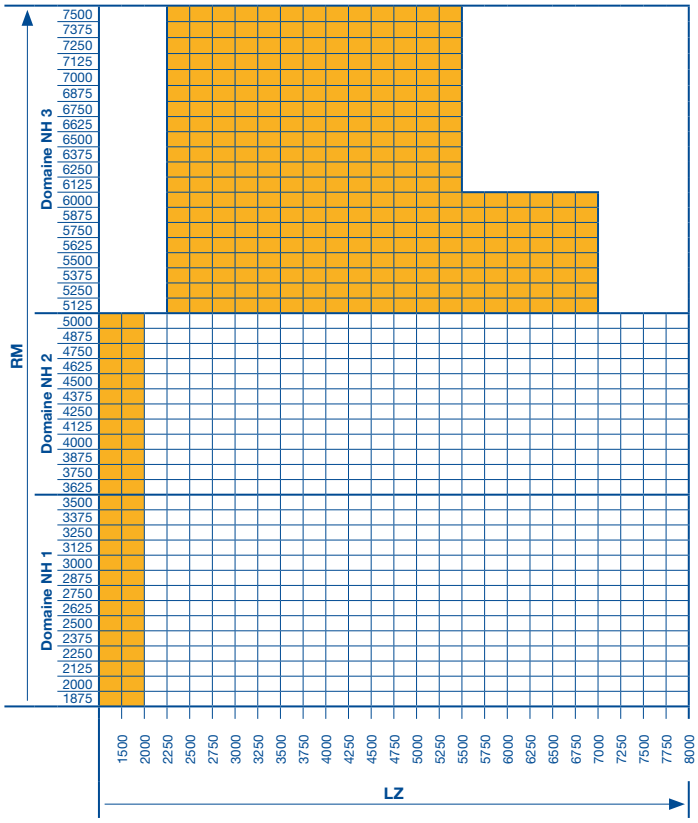

ADH Distance des pattes d'ancrage au plafond, arrière
ADM Distance des pattes d'ancrage au plafond, au milieu
ADV Distance des pattes d'ancrage au plafond, avant
B Début de la courbe de rail de guidage
BW Fixation des paliers d'arbre
DA Distance au plafond min.
DE Hauteur sous plafond
ET Profondeur d'encombrement min.
FD Espace libre plafond
FFS Espace libre pour tension ressort
FL Espace libre pour le rail de guidage
FPUL Amortisseur à ressort sous le rail de guidage
FT Espace libre pour le fonctionnement de la porte
FTL Espace libre section de porte dans la courbe de rail de guidage
L Longueur des pattes d'ancrage
LDB Largeur de passage libre avec ThermoFrame (voir page 78)
LDH Hauteur de passage libre
LH Hauteur du rail de guidage
LZ Dimensions de passage libre cadre dormant **(à partir de 1200 mm)**
MFR Espace libre pour la pose de la porte
RM Hauteur standard
STH Retombée de linteau min.
WE Distance de l'arbre
RM Hauteur standard
STH Retombée de linteau min.
WE Distance de l'arbre

Poids de la porte pour charges sur le toit :

SPU F42 / APU F42 Thermo / ALR F42 Thermo = 320 N/m²
APU F42 / ALR F42 = 280 N/m²
ALR F42 Glazing = 560 N/m²

Respectez les écoinçons latéraux min., voir page 78.

Note :

- Les tableaux de validité dans le domaine dimensionnel représenté se basent sur l'exécution standard du type de porte (voir description produit). En cas de différence, les domaines dimensionnels valables dans le configurateur de produits doivent être observés.
- De manière générale, l'espace libre pour la pose de la porte doit rester strictement dégagé de toute conduite, de tout ventilateur de chauffage, etc.
- En cas d'utilisation de l'amortisseur à ressort en dessous du rail de guidage, la hauteur du jour sous le rail de guidage au niveau de l'amortisseur à ressort diminue de 70 mm.
- Les domaines dimensionnels autorisés des types de porte aux pages 10 – 15 et 18 – 35 doivent impérativement être respectés !
- ALR F42 Vitraplan et ALR F42 Glazing sur demande

	STH	WE	DA	BW
NH 1	569	140	183	LH + 140
NH 2	634	160	233	LH + 180
NH 3	709	180	343	LH + 225
Pour arbre à ressort double	760		565	

FT	DE	B	FFS	FD	FL	FTL	LH	ET
1150	STH + RM	LH – 366	min. 90° (745)	DA + 65	250	645	RM + 344	**

** Les dimensions sont indiquées dans le configurateur de produits.

Tous les types de porte sont réalisables dans toutes les exécutions.

Tous les types de porte et toutes les exécutions sur demande.

Dimensions en mm

Type de ferrure : GD

Ferrure normale
inclinée sous toit jusqu'à max. 28°
et faible rehaussement

Vous trouverez des données techniques détaillées dans le configurateur de produits.

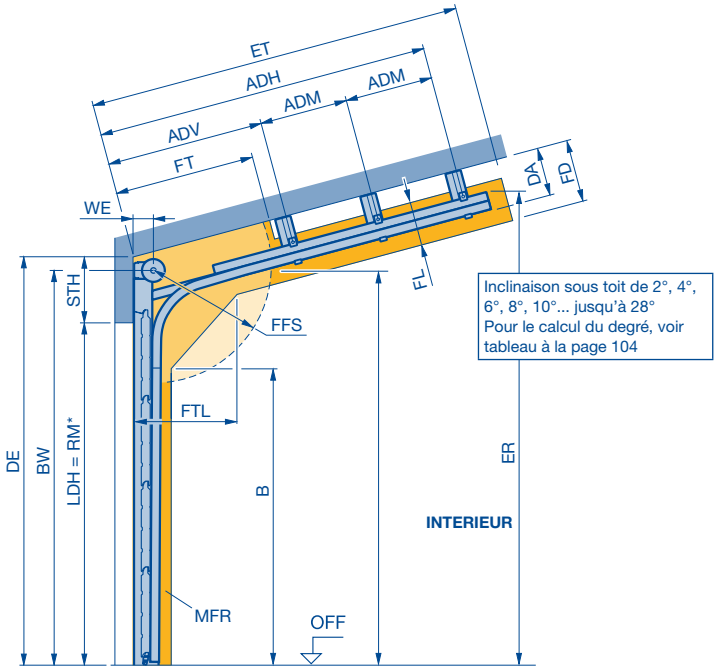

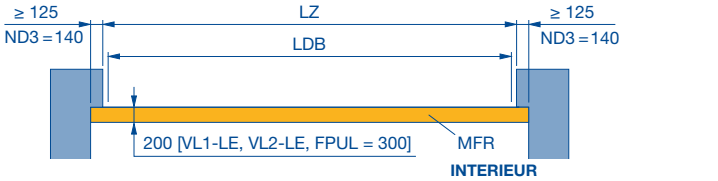

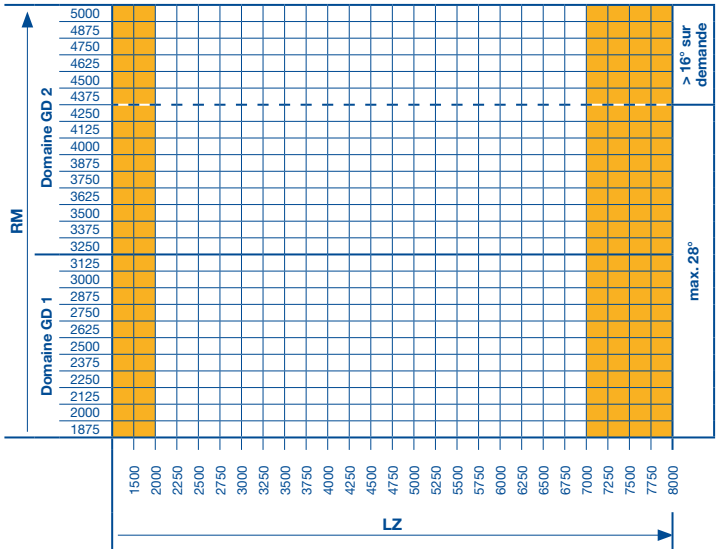

a°	Inclinaison sous toit
ADH	Distance des pattes d'ancrage au plafond, arrière
ADM	Distance des pattes d'ancrage au plafond, au milieu
ADV	Distance des pattes d'ancrage au plafond, avant
B	Début de la courbe de rail de guidage, consigne d'usine
BW	Fixation des paliers d'arbre
DA	Distance au plafond sur demande
DE	Hauteur sous plafond
ER	Point d'angle bord supérieur rail de guidage (profondeur et hauteur)
ET	Profondeur d'encombrement min.
FD	Espace libre plafond
FFS	Espace libre pour tension ressort
FL	Espace libre pour le rail de guidage
FPUL	Amortisseur à ressort sous le rail de guidage
FT	Espace libre pour le fonctionnement de la porte
FTL	Espace libre section de porte dans la courbe de rail de guidage
LDB	Largeur de passage libre avec ThermoFrame (voir page 78)
LDH	Hauteur de passage libre
LH	Hauteur du rail de guidage
LZ	Dimensions de passage libre cadre dormant **(à partir de 1200 mm)**
MFR	Espace libre pour la pose de la porte
RM	Hauteur standard
STH	Retombée de linteau min.
WE	Distance de l'arbre

Poids de la porte pour charges sur le toit :

SPU F42 / APU F42 Thermo / ALR F42 Thermo = 320 N/m²
APU F42 / ALR F42 = 280 N/m²
ALR F42 Glazing = 560 N/m²

Respectez les écoinçons latéraux min., voir page 78.

Note :

- Les tableaux de validité dans le domaine dimensionnel représenté se basent sur l'exécution standard du type de porte (voir description produit). En cas de différence, les domaines dimensionnels valables dans le configurateur de produits doivent être observés.
- De manière générale, l'espace libre pour la pose de la porte doit rester strictement dégagé de toute conduite, de tout ventilateur de chauffage, etc.
- En cas d'utilisation de l'amortisseur à ressort en dessous du rail de guidage, la hauteur du jour sous le rail de guidage au niveau de l'amortisseur à ressort diminue de 70 mm.
- Les domaines dimensionnels autorisés des types de porte aux pages 10 – 15 et 18 – 35 doivent impérativement être respectés !
- ALR F42 Vitraplan et ALR F42 Glazing sur demande.
- Calcul de l'inclinaison de toit, voir page 104.

	STH	WE	DA	BW	FT	DE
GD 1	569	140	**	LH + 140	2 × WE	STH + RM
GD 2	634	160		LH + 140		

ET	B	FFS	FD	FL	FTL	LH	ER
**	LH - 366	min. 90° (745)	DA + 65	250	645	RM + 344	**

** Les dimensions sont indiquées dans le configurateur de produits.

Tous les types de porte sont réalisables dans toutes les exécutions.

Tous les types de porte et toutes les exécutions sur demande.

Dimensions en mm

Type de ferrure : GS

Ferrure normale
avec double rayon et faible rehaussement

Vous trouverez des données techniques détaillées dans le configurateur de produits.

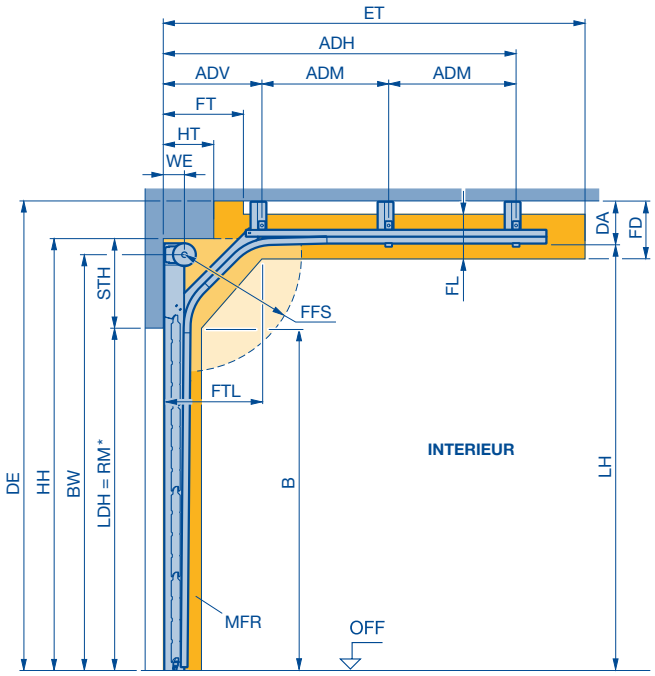

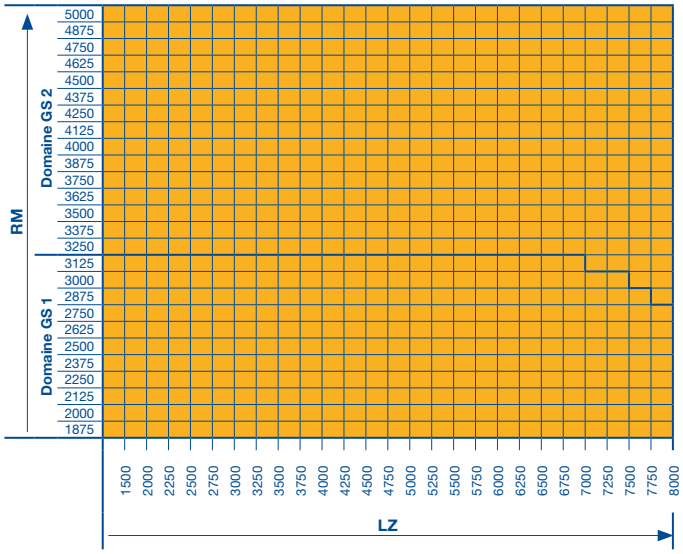

a°	Inclinaison sous toit
ADH	Distance des pattes d'ancrage au plafond, arrière
ADM	Distance des pattes d'ancrage au plafond, au milieu
ADV	Distance des pattes d'ancrage au plafond, avant
B	Début de la courbe de rail de guidage, consigne d'usine
BW	Fixation des paliers d'arbre
DA	Distance au plafond sur demande
DE	Hauteur sous plafond
ET	Profondeur d'encombrement min.
FD	Espace libre plafond
FFS	Espace libre pour tension ressort
FL	Espace libre pour le rail de guidage
FPUL	Amortisseur à ressort sous le rail de guidage
FT	Espace libre pour le fonctionnement de la porte
FTL	Espace libre section de porte dans la courbe de rail de guidage
HH	Hauteur d'obstacle
HT	Profondeur d'obstacle
LDB	Largeur de passage libre avec ThermoFrame (voir page 78)
LDH	Hauteur de passage libre
LH	Hauteur du rail de guidage
LZ	Dimensions de passage libre cadre dormant **(à partir de 1200 mm)**
MFR	Espace libre pour la pose de la porte
RM	Hauteur standard
STH	Retombée de linteau min.
WE	Distance de l'arbre

Poids de la porte pour charges sur le toit :

SPU F42 / APU F42 Thermo / ALR F42 Thermo	= 320 N/m²
APU F42 / ALR F42	= 280 N/m²
ALR F42 Glazing	= 560 N/m²

Respectez les écoinçons latéraux min., voir page 78.

Note :

- Une demande de faisabilité est nécessaire !
- Les tableaux de validité dans le domaine dimensionnel représenté se basent sur l'exécution standard du type de porte (voir description produit). En cas de différence, les domaines dimensionnels valables dans le configurateur de produits doivent être observés.
- De manière générale, l'espace libre pour la pose de la porte doit rester strictement dégagé de toute conduite, de tout ventilateur de chauffage, etc.
- En cas d'utilisation de l'amortisseur à ressort en dessous du rail de guidage, la hauteur du jour sous le rail de guidage au niveau de l'amortisseur à ressort diminue de 70 mm.
- Les domaines dimensionnels autorisés des types de porte aux pages 10 – 15 et 18 – 35 doivent impérativement être respectés !
- ALR F42 Vitraplan et ALR F42 Glazing sur demande.
- Calcul de l'inclinaison de toit, voir page 104.

	STH	WE	DA	BW	FT	DE
GS 1	567	140	183	B + 510	2 × WE	LH + 183
GS 2	617	160	183	B + 535		

FFS	FD	FL	FTL	LH	ET
min. 90° (745)	DA + 65	250	**	RM + 410	**

** Les dimensions sont indiquées dans le configurateur de produits.

Tous les types de porte et toutes les exécutions sur demande.

Dimensions en mm

Type de ferrure : GK

Ferrure normale
avec double rayon, inclinée sous toit jusqu'à max. 30° et faible rehaussement

Vous trouverez des données techniques détaillées dans le configurateur de produits.

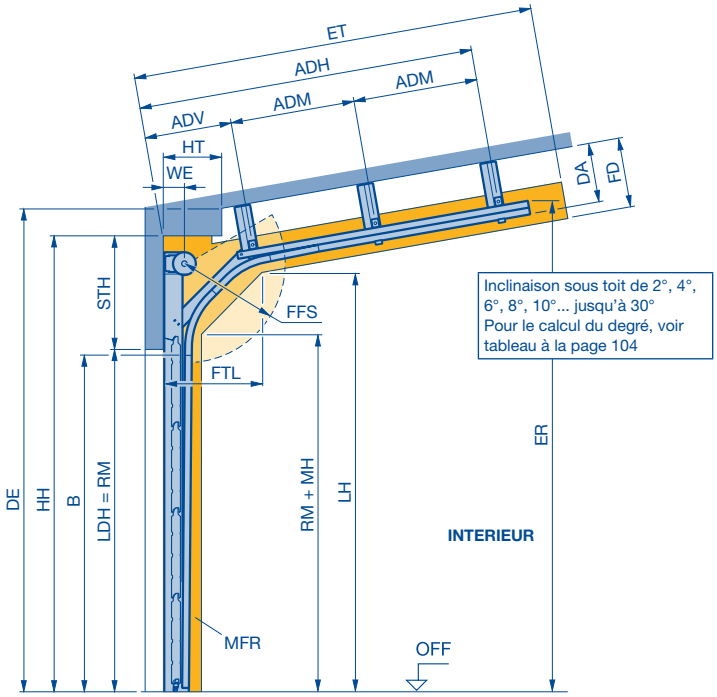

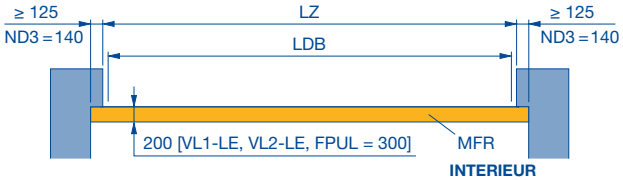

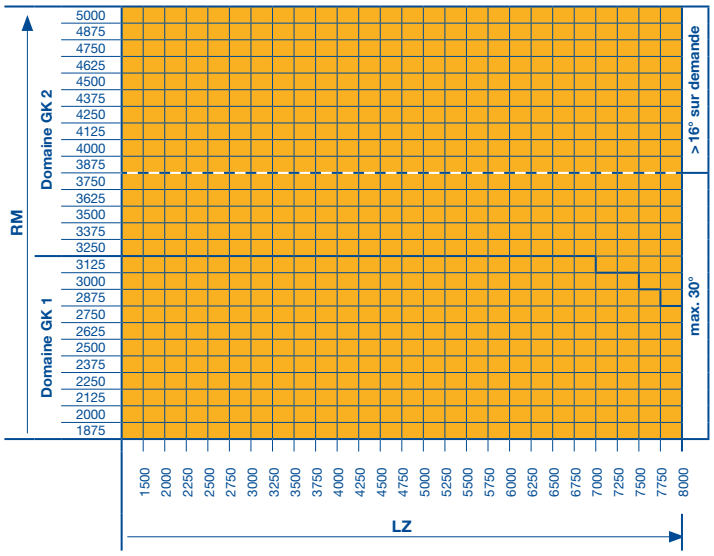

a°	Inclinaison sous toit
ADH	Distance des pattes d'ancrage au plafond, arrière
ADM	Distance des pattes d'ancrage au plafond, au milieu
ADV	Distance des pattes d'ancrage au plafond, avant
B	Début de la courbe de rail de guidage, consigne d'usine
BW	Fixation des paliers d'arbre
DA	Distance au plafond sur demande
DE	Hauteur sous plafond
ER	Point d'angle bord supérieur rail de guidage (profondeur et hauteur)
ET	Profondeur d'encombrement min.
FD	Espace libre plafond
FFS	Espace libre pour tension ressort
FL	Espace libre pour le rail de guidage
FPUL	Amortisseur à ressort sous le rail de guidage
FT	Espace libre pour le fonctionnement de la porte
FTL	Espace libre section de porte dans la courbe de rail de guidage
HH	Hauteur d'obstacle
HT	Profondeur d'obstacle
LDB	Largeur de passage libre avec ThermoFrame (voir page 78)
LDH	Hauteur de passage libre
LH	Hauteur du rail de guidage
LZ	Dimensions de passage libre cadre dormant **(à partir de 1200 mm)**
MFR	Espace libre pour la pose de la porte
RM	Hauteur standard
STH	Retombée de linteau min.
WE	Distance de l'arbre

Poids de la porte pour charges sur le toit :

SPU F42 / APU F42 Thermo / ALR F42 Thermo	= 320 N/m²
APU F42 / ALR F42	= 280 N/m²
ALR F42 Glazing	= 560 N/m²

Respectez les écoinçons latéraux min., voir page 78.

Note :

- Une demande de faisabilité est nécessaire !
- Les tableaux de validité dans le domaine dimensionnel représenté se basent sur l'exécution standard du type de porte (voir description produit). En cas de différence, les domaines dimensionnels valables dans le configurateur de produits doivent être observés.
- De manière générale, l'espace libre pour la pose de la porte doit rester strictement dégagé de toute conduite, de tout ventilateur de chauffage, etc.
- En cas d'utilisation de l'amortisseur à ressort en dessous du rail de guidage, la hauteur du jour sous le rail de guidage au niveau de l'amortisseur à ressort diminue de 70 mm.
- Les domaines dimensionnels autorisés des types de porte aux pages 10 – 15 et 18 – 35 doivent impérativement être respectés !
- ALR F42 Vitraplan et ALR F42 Glazing sur demande.
- Calcul de l'inclinaison de toit, voir page 104.

	STH	WE	DA	BW	FT	DE
GK 1	567	140	183	B + 510	2 × WE	LH + 183
GK 2	617	160	183	B + 535		

FFS	FD	FL	FTL	LH	ET
min. 90° (745)	DA + 65	250	**	RM + 410	**

** Les dimensions sont indiquées dans le configurateur de produits.

Tous les types de porte et toutes les exécutions sur demande.

Dimensions en mm

Type de ferrure : L

Ferrure pour linteau réduit

Vous trouverez des données techniques détaillées dans le configurateur de produits.

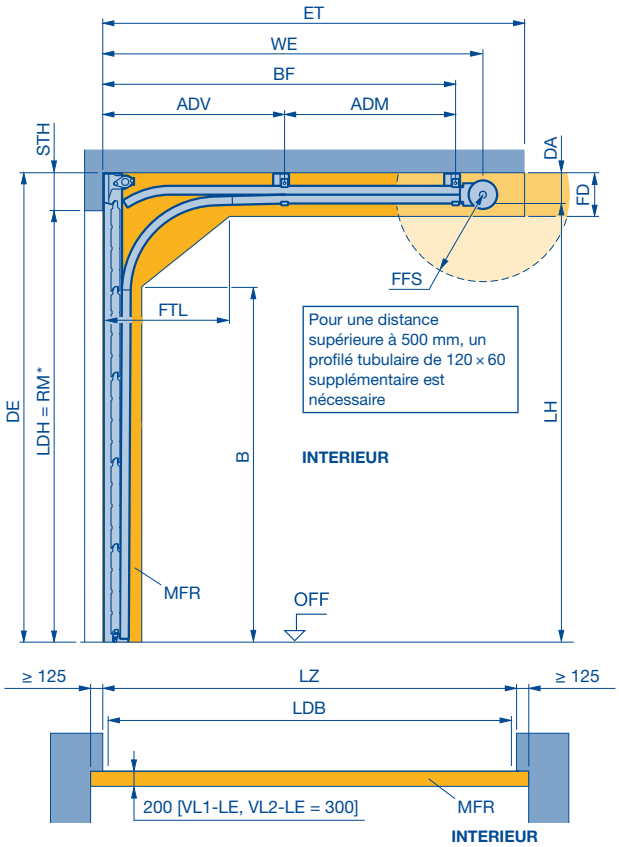

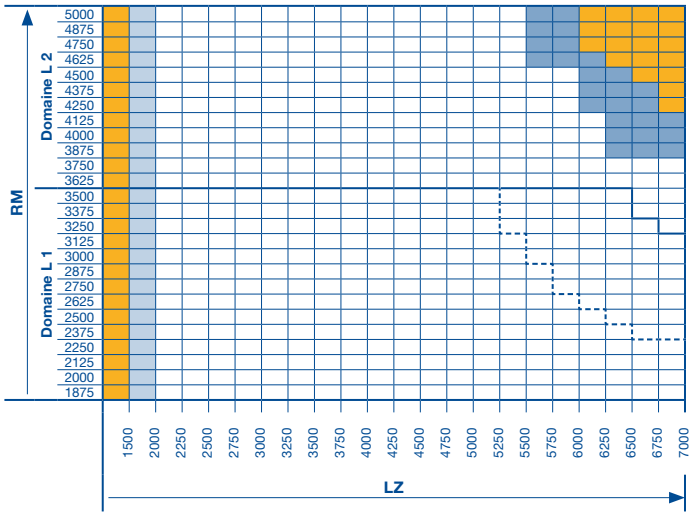

ADM	Distance des pattes d'ancrage au plafond, au milieu	**FTL**	Espace libre section de porte dans la courbe de rail de guidage
ADV	Distance des pattes d'ancrage au plafond, avant	**LH**	Hauteur du rail de guidage
B	Début de la courbe de rail de guidage	**LDB**	Largeur de passage libre avec ThermoFrame (voir page 78)
BF	Fixation de l'arbre à ressort	**LDH**	Hauteur de passage libre
ET	Profondeur d'encombrement min.	**LZ**	Dimensions de passage libre cadre dormant **(à partir de 1200 mm)**
DA	Distance au plafond min.	**MFR**	Espace libre pour la pose de la porte
DE	Hauteur sous plafond min.	**RM**	Hauteur standard
FD	Espace libre min. plafond	**STH**	Retombée de linteau min.
FFS	Espace libre pour tension ressort		

Poids de la porte pour charges sur le toit :

SPU F42 / APU F42 Thermo / ALR F42 Thermo = 320 N/m²
APU F42 / ALR F42 = 280 N/m²
ALR F42 Glazing = 560 N/m²

Respectez les écoinçons latéraux min., voir page 78.

Commande de la porte :

- Commande manuelle : corde manuelle ou treuil à chaîne manuel (recommandé en cas de commande manuelle !)
- Commande motorisée : WA 400 / 500 FU uniquement avec réducteur à chaîne ! ITO ou SupraMatic HT uniquement réalisable sans mécanisme pivotant !

B	BF *	DA	DE	ET *
LH – 517	RM + 670	156	STH + RM	RM + 982
FD	**FFS**	**FTL**	**LH**	**STH**
DA + 65	min. 90° (745)	650	RM + 45	200

* Avec mécanisme pivotant, ET = RM + 891 et BF = RM + 579

Note :

- Les tableaux de validité dans le domaine dimensionnel représenté se basent sur l'exécution standard du type de porte (voir description produit). En cas de différence, les domaines dimensionnels valables dans le configurateur de produits doivent être observés.
- De manière générale, l'espace libre pour la pose de la porte doit rester strictement dégagé de toute conduite, de tout ventilateur de chauffage, etc.
- Les domaines dimensionnels autorisés des types de porte aux pages 10 – 15 et 18 – 35 doivent impérativement être respectés !
- ALR F42 Vitraplan et ALR F42 Glazing sur demande

* Note :

Respectez la hauteur de passage libre LDH, voir page 52.

Tous les types de porte sont réalisables dans toutes les exécutions.

Tous les types de porte et toutes les exécutions sur demande.

Types de porte APU F42, ALR F42, APU F42 Thermo, ALR F42 Thermo ainsi qu'exécutions avec vitrage A3, B3, M3, S3, U3, LB, P, XU et portillon incorporé sur demande.

Exécutions avec vitrage A3, B3, M3, S3, U3, LB, P, XU et/ou portillon incorporé.

Limite des ferrures

Limite des ferrures pour les types de porte APU F42 Thermo et ALR F42 Thermo ainsi que les exécutions avec vitrage A3, B3, M3, S3, U3, LB, P, XU et portillon incorporé

Dimensions en mm

Type de ferrure : LD

Ferrure pour linteau réduit inclinée sous toit jusqu'à max. 30°

Vous trouverez des données techniques détaillées dans le configurateur de produits.

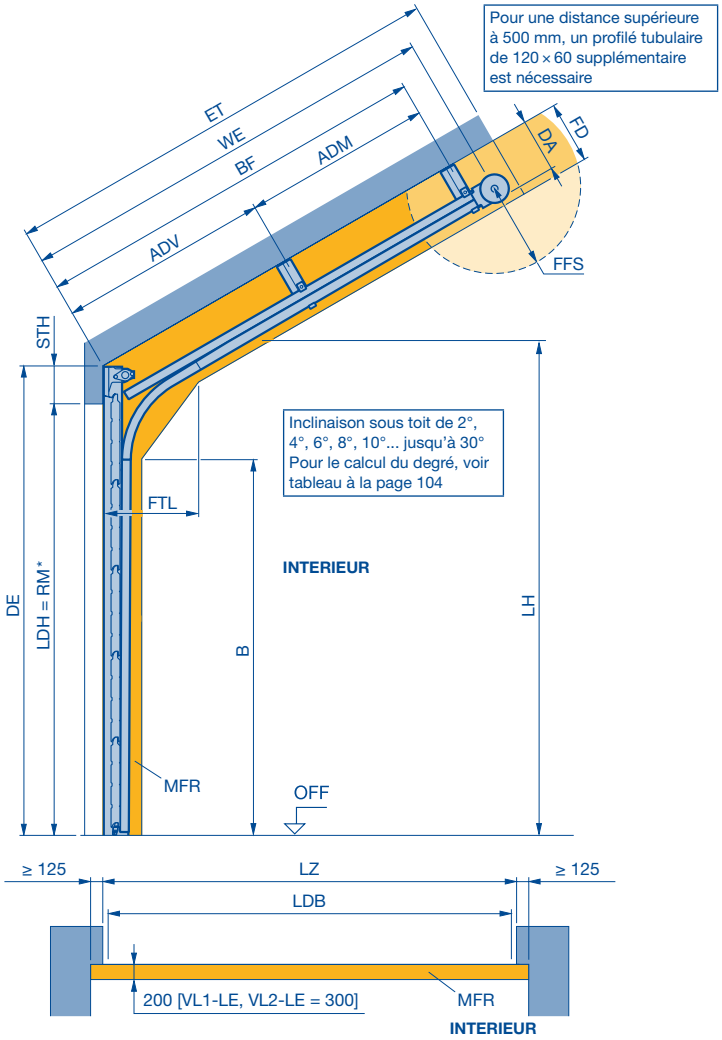

a°	Inclinaison sous toit
ADM	Distance des pattes d'ancrage au plafond, au milieu, sur demande
ADV	Distance des pattes d'ancrage au plafond, avant
B	Début de la courbe de rail de guidage sur demande
BF	Fixation de l'arbre à ressort sur demande
DA	Distance au plafond sur demande
DE	Hauteur sous plafond min.
ET	Profondeur d'encombrement min.
FD	Espace libre min. plafond
FFS	Espace libre pour tension ressort
FTL	Espace libre section de porte dans la courbe de rail de guidage
LDB	Largeur de passage libre avec ThermoFrame (voir page 78)
LDH	Hauteur de passage libre
LZ	Dimensions de passage libre cadr dormant **(à partir de 1200 mm)**
MFR	Espace libre pour la pose de la porte
RM	Hauteur standard
STH	Retombée de linteau min.

Poids de la porte pour charges sur le toit :

SPU F42 / APU F42 Thermo / ALR F42 Thermo = 320 N/m²
APU F42 / ALR F42 = 280 N/m²
ALR F42 Glazing = 560 N/m²

Respectez les écoinçons latéraux min., voir page 78.

Note :

- Les tableaux de validité dans le domaine dimensionnel représenté se basent sur l'exécution standard du type de porte (voir description produit). En cas de différence, les domaines dimensionnels valables dans le configurateur de produits doivent être observés.
- De manière générale, l'espace libre pour la pose de la porte doit rester strictement dégagé de toute conduite, de tout ventilateur de chauffage, etc.
- Les domaines dimensionnels autorisés des types de porte aux pages 10 – 15 et 18 – 35 doivent impérativement être respectés !
- ALR F42 Vitraplan et ALR F42 Glazing sur demande.
- Calcul de l'inclinaison de toit, voir page 104.
- Types de porte APU F42, ALR F42, APU F42 Thermo, ALR F42 Thermo avec vitrage A3, B3, M3, S3, U3, LB, P, XU et portillon incorporé sur demande.

*** Note :**

Respectez la hauteur de passage libre LDH, voir page 52.

	DE	LH	STH	FD	FT
LD 1 / LD 2	STH + RM	**	200	DA + 65	670, ≤ 15° 500, > 15°

B	DA	FFS	FTL
**	**	min. 90° (745)	650

** Les dimensions sont indiquées dans le configurateur de produits.

ET***		
LD 1 / LD 2	(RM + 990) – (8 × a°)	Pour toutes les exécutions

*** Calcul simplifié

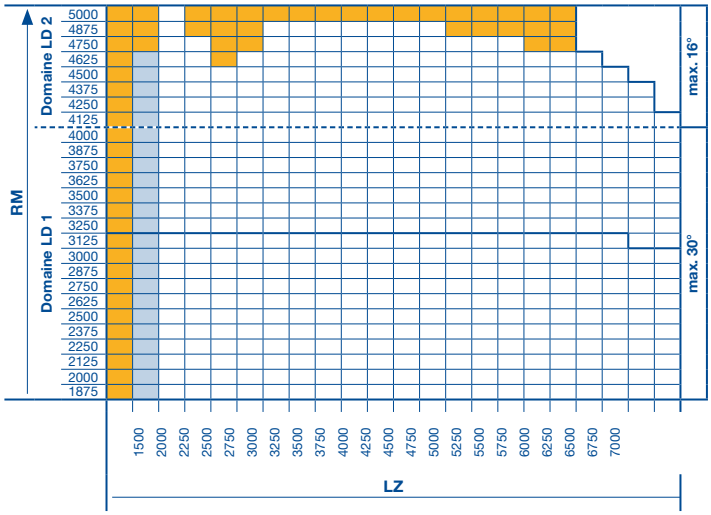

Tous les types de porte sont réalisables dans toutes les exécutions.

Tous les types de porte et toutes les exécutions sur demande.

Exécutions avec vitrage A3, B3, M3, S3, U3, LB, P, XU et/ou portillon incorporé.

Limite des ferrures

Dimensions en mm

Type de ferrure : H

Ferrure avec rail de guidage rehaussée

Vous trouverez des données techniques détaillées dans le configurateur de produits.

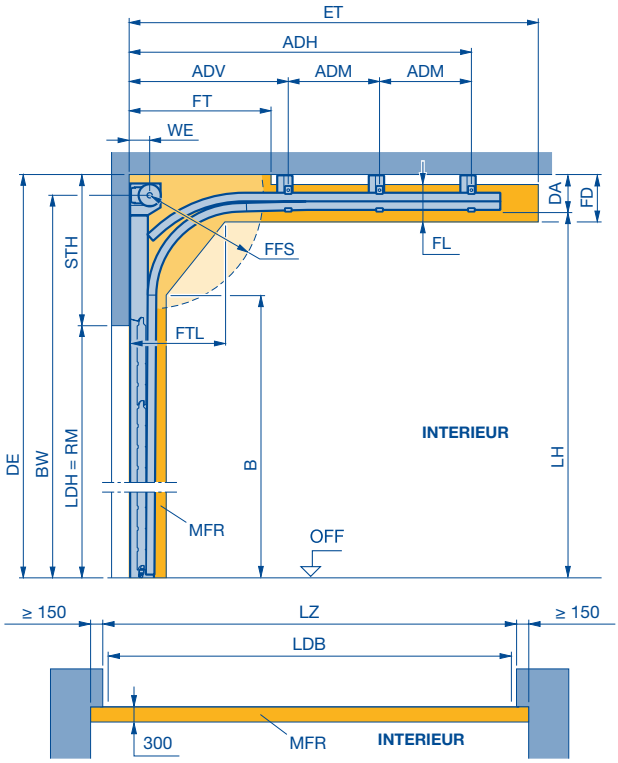

ADH	Distance des pattes d'ancrage au plafond, arrière	**FT**	Espace libre pour le fonctionnement de la porte
ADM	Distance des pattes d'ancrage au plafond, au milieu	**FTL**	Espace libre section de porte dans la courbe de rail de guidage
ADV	Distance des pattes d'ancrage au plafond, avant	**LDB**	Largeur de passage libre avec ThermoFrame (voir page 78)
B	Début de la courbe de rail de guidage	**LDH**	Hauteur de passage libre
BW	Fixation des paliers d'arbre	**LH**	Hauteur du rail de guidage
DA	Distance au plafond min.	**LZ**	Dimensions de passage libre cadre dormant **(à partir de 1200 mm)**
DE	Hauteur sous plafond min.	**MFR**	Espace libre pour la pose de la porte
ET	Profondeur d'encombrement min.	**RM**	Hauteur standard
FD	Espace libre min. plafond	**STH**	Retombée de linteau min. (voir page 52)
FFS	Espace libre pour tension ressort	**WE**	Distance de l'arbre
FL	Espace libre pour le rail de guidage		

Attention :
Sélectionnez la hauteur du rail de guidage dans le tableau en fonction de la hauteur de porte.

Note :
- Les tableaux de validité dans le domaine dimensionnel représenté se basent sur l'exécution standard du type de porte (voir description produit). En cas de différence, les domaines dimensionnels valables dans le configurateur de produits doivent être observés.
- De manière générale, l'espace libre pour la pose de la porte doit rester strictement dégagé de toute conduite, de tout ventilateur de chauffage, etc.
- En cas d'utilisation de l'amortisseur à ressort en dessous du rail de guidage, la hauteur du jour sous le rail de guidage au niveau de l'amortisseur à ressort diminue de 70 mm.

Note :
- Les domaines dimensionnels autorisés des types de porte aux pages 10 – 15 et 18 – 35 doivent impérativement être respectés !
- ALR F42 Vitraplan et ALR F42 Glazing sur demande

Respectez les écoinçons latéraux min., voir page 78.

	STH	WE	DA	BW
H 4	LH - RM + 290	160	290	LH + 150
H 5	LH - RM + 320 (525*)	180	350 (525*)	LH + 180
H 8	LH - RM + 390 (550*)	205	390 (550*)	LH + 205

* Avec arbre à ressort double

B	DE	FD	FFS	FL	FT	FTL
LH – 513	STH + RM	DA + 65	min. 90° (745)	250	2 × WE	650

ET*		
H 4 / H 5	2 × RM – LH + 962 + 297	En cas de commande manuelle avec amortisseur à ressort long (standard)
	2 × RM – LH + 692 + 297	En cas de motorisation sur l'arbre avec amortisseur à ressort long LH – RM ≤ 1000
	2 × RM – LH + 692 + 27	En cas de motorisation sur l'arbre avec amortisseur à ressort court LH – RM > 1000
H8	2 × RM – LH + 692 + 297	Pour toutes les exécutions

* Calcul simplifié

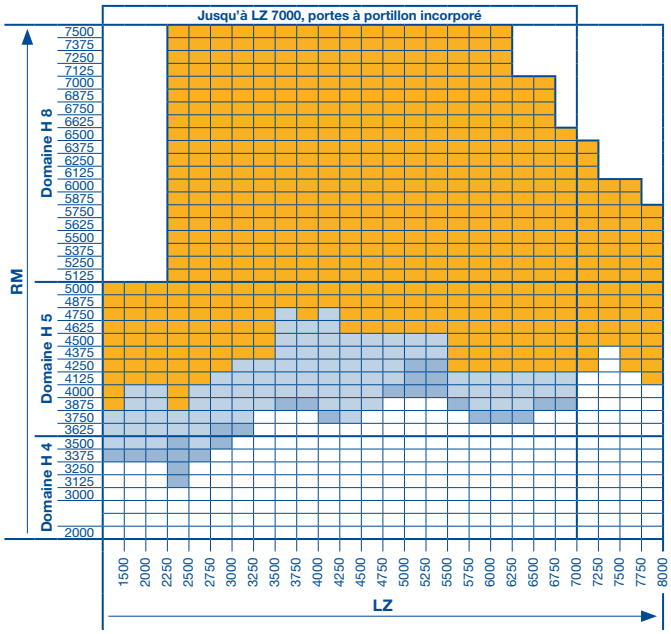

Tous les types de porte sont réalisables dans toutes les exécutions.

Tous les types de porte sont réalisables ; exécutions avec vitrage A3, B3, M3, S3, U3, LB, P, XU et/ou portillon incorporé sur demande.

Types de porte APU F42 et ALR F42 réalisables ; APU F42 Thermo, ALR F42 Thermo et SPU F42 avec cadre ThermoFrame ainsi qu'exécutions avec vitrage A3, B3, M3, S3, U3, LB, P, XU et/ou portillon incorporé sur demande.

Tous les types de porte et toutes les exécutions sur demande.

Dimensions en mm

Tableau : hauteurs du rail de guidage (LH)

Hauteur de porte RM	LH min.	LH max.		Hauteur de porte RM	LH min.	LH max.	
5000	5490	8350					
4875	5365	8225					
4750	5240	8100					
4625	5115	7975					
4500	4990	7850					
4375	4865	7725	H 5	7500	8595	10250	H 8 Tous les types de porte et toutes les exécutions sur demande
4250	4740	7600	H 5	7375	8470	10250	H 8
4125	4615	7475	H 5	7250	8345	10250	H 8
4000	4490	7235	H 5	7125	8220	10250	H 8
3875	4365	6985	H 5	7000	8095	10250	H 8
3750	4240	6735	H 5	6875	7970	10250	H 8
3625	4115	6485	H 5	6750	7845	10200	H 8
3500	3990	6235	H 4	6625	7720	10075	H 8
3375	3865	5985	H 4	6500	7595	9950	H 8
3250	3740	5735	H 4	6375	6865	9825	H 8
3125	3615	5485	H 4	6250	6740	9700	H 8
3000	3490	5235	H 4	6125	6615	9575	H 8
2875	3365	4985	H 4	6000	6490	9450	H 8
2750	3240	4735	H 4	5875	6365	9325	H 8
2625	3115	4485	H 4	5750	6240	9200	H 8
2500	2990	4235	H 4	5625	6115	9075	H 8
2375	2865	3985	H 4	5500	5990	8950	H 8
2250	2740	3735	H 4	5375	5865	8825	H 8
2125	2615	3485	H 4	5250	5740	8700	H 8
2000	2490	3235	H 4	5125	5615	8575	H 8

Type de ferrure : HA

Ferrure avec rail de guidage rehaussée avec arbre à ressorts de torsion en partie haute

Vous trouverez des données techniques détaillées dans le configurateur de produits.

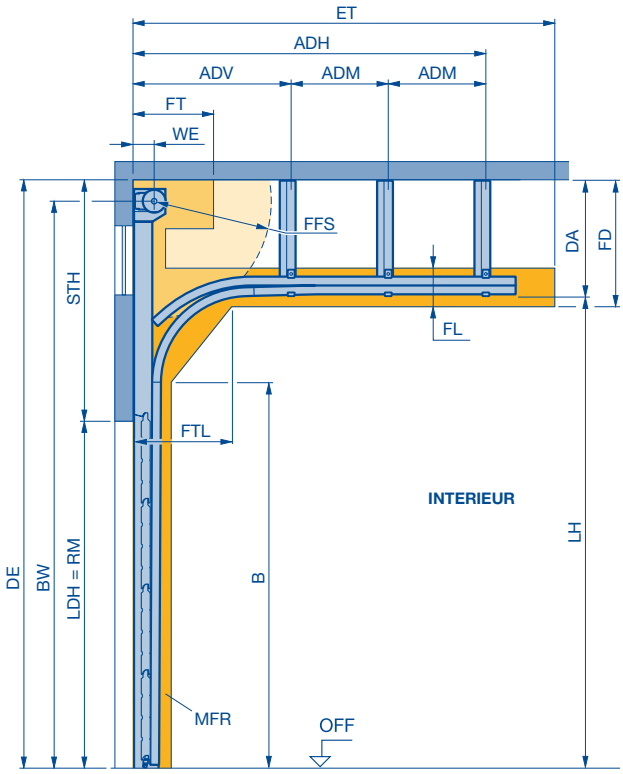

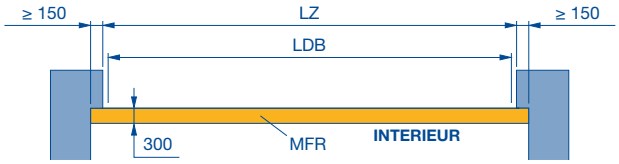

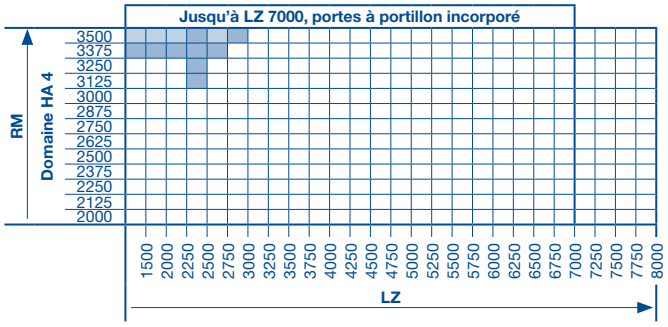

	ET*	
HA 4	2 × RM – LH + 962 + 297	En cas de commande manuelle avec amortisseur à ressort long (standard)
	2 × RM – LH + 692 + 297	En cas de motorisation sur l'arbre avec amortisseur à ressort long LH – RM ≤ 1000
	2 × RM – LH + 692 + 27	En cas de motorisation sur l'arbre avec amortisseur à ressort court LH – RM > 1000

* Calcul simplifié

ADH Distance des pattes d'ancrage au plafond, arrière
ADM Distance des pattes d'ancrage au plafond, au milieu (voir page 84)
ADV Distance des pattes d'ancrage au plafond, avant
B Début de la courbe de rail de guidage
BW Fixation des paliers d'arbre
DA Distance au plafond min.
DE Hauteur sous plafond min.
ET Profondeur d'encombrement min.
FD Espace libre plafond
FFS Espace libre pour tension ressort
FL Espace libre pour le rail de guidage
FT Espace libre pour le fonctionnement de la porte
FTL Espace libre section de porte dans la courbe de rail de guidage
LDB Largeur de passage libre avec ThermoFrame (voir page 78)
LDH Hauteur de passage libre
LH Hauteur du rail de guidage (voir tableau)
LZ Dimensions de passage libre cadre dormant **(à partir de 1200 mm)**
MFR Espace libre pour la pose de la porte
RM Hauteur standard
STH Retombée de linteau min.
WE Distance de l'arbre (voir tableau)

Attention :
Sélectionnez la hauteur du rail de guidage dans le tableau en fonction de la hauteur de porte.

Note :
- Les tableaux de validité dans le domaine dimensionnel représenté se basent sur l'exécution standard du type de porte (voir description produit). En cas de différence, les domaines dimensionnels valables dans le configurateur de produits doivent être observés.
- De manière générale, l'espace libre pour la pose de la porte doit rester strictement dégagé de toute conduite, de tout ventilateur de chauffage, etc.
- En cas d'utilisation de l'amortisseur à ressort en dessous du rail de guidage, la hauteur du jour sous le rail de guidage au niveau de l'amortisseur à ressort diminue de 70 mm.

	STH	DA	DE	B	BW min.
HA 4	790	(BW + 140) – LH	STH + RM	LH – 513	LH + 150

BW max.	WE	FT	FL	FFS	FD
8120, DE – 140	160	2 × WE	250	min. 90° (745)	DA + 65

Tableau : hauteurs du rail de guidage (LH)

Hauteur de porte RM	LH min.	LH max.	
3500	3990	6215	HA 4
3375	3865	5965	
3250	3740	5715	
3125	3615	5465	
3000	3490	5215	
2875	3365	4965	
2750	3240	4715	
2625	3115	4465	
2500	2990	4215	
2375	2865	3965	
2250	2740	3715	
2125	2615	3465	
2000	2490	3215	

Note :
- Les domaines dimensionnels autorisés des types de porte aux pages 10 – 15 et 18 – 35 doivent impérativement être respectés !
- ALR F42 Vitraplan et ALR F42 Glazing sur demande

Tous les types de porte sont réalisables dans toutes les exécutions.

Tous les types de porte sont réalisables ; exécutions avec vitrage A3, B3, M3, S3, U3, LB, P, XU et/ou portillon incorporé sur demande.

Types de porte APU F42 et ALR F42 réalisables ; APU F42 Thermo, ALR F42 Thermo et SPU F42 avec cadre ThermoFrame ainsi qu'exécutions avec vitrage A3, B3, M3, S3, U3, LB, P, XU et/ou portillon incorporé sur demande.

Dimensions en mm

Type de ferrure : HD

Ferrure avec rail de guidage rehaussée inclinée sous toit jusqu'à max. 30°

Vous trouverez des données techniques détaillées dans le configurateur de produits.

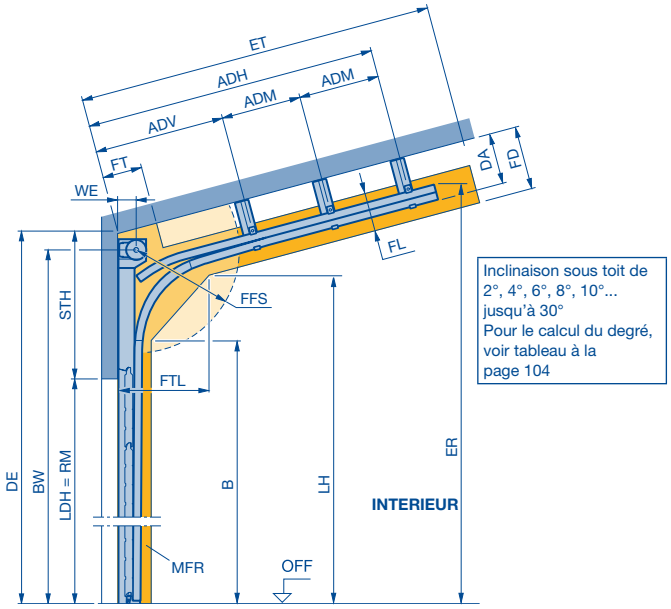

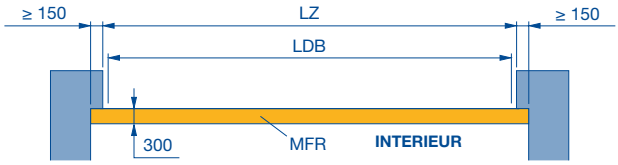

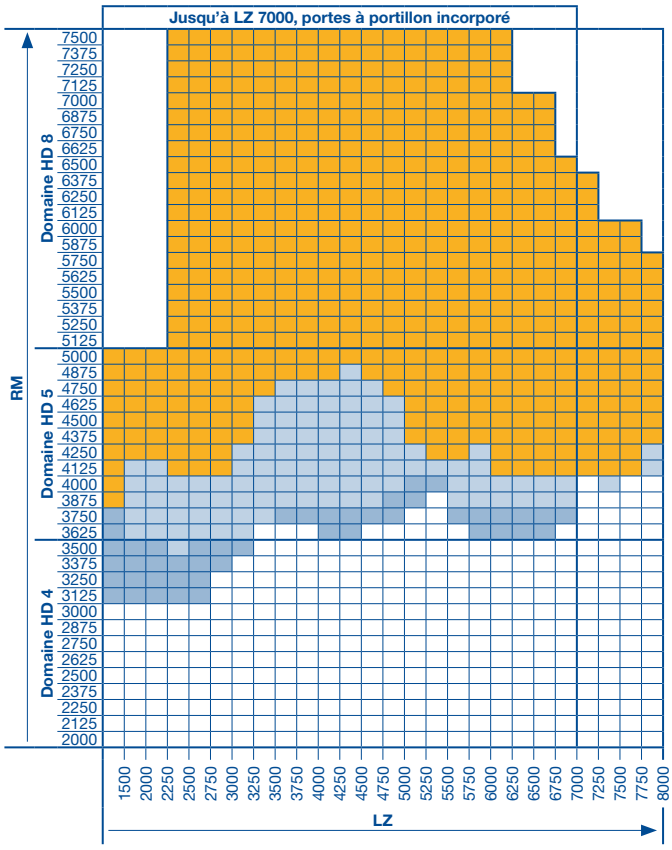

a°	Inclinaison sous toit	**FT**	Espace libre pour le fonctionnement de la porte
ADH	Distance des pattes d'ancrage au plafond, arrière	**FTL**	Espace libre section de porte dans la courbe de rail de guidage
ADM	Distance des pattes d'ancrage au plafond, au milieu, sur demande	**HH**	Hauteur d'obstacle
ADV	Distance des pattes d'ancrage au plafond, avant	**HT**	Profondeur d'obstacle
B	Début de la courbe de rail de guidage	**LDB**	Largeur de passage libre avec ThermoFrame (voir page 78)
BW	Fixation des paliers d'arbre	**LDH**	Hauteur de passage libre
DA	Distance au plafond sur demande	**LH**	Hauteur du rail de guidage (voir tableau à la page 64)
DE	Hauteur sous plafond min.	**LZ**	Dimensions de passage libre cadre dormant **(à partir de 1200 mm)**
ER	Point d'angle bord supérieur rail de guidage (profondeur et hauteur)	**MFR**	Espace libre pour la pose de la porte
ET	Profondeur d'encombrement min.	**RM**	Hauteur standard
FD	Espace libre plafond	**STH**	Retombée de linteau min.
FFS	Espace libre pour tension ressort	**WE**	Distance de l'arbre
FL	Espace libre pour le rail de guidage		

Attention :
Sélectionnez la hauteur du rail de guidage en fonction de la hauteur de porte dans le tableau à la page 64.

Note :
- Les tableaux de validité dans le domaine dimensionnel représenté se basent sur l'exécution standard du type de porte (voir description produit). En cas de différence, les domaines dimensionnels valables dans le configurateur de produits doivent être observés.
- De manière générale, l'espace libre pour la pose de la porte doit rester strictement dégagé de toute conduite, de tout ventilateur de chauffage, etc.
- En cas d'utilisation de l'amortisseur à ressort en dessous du rail de guidage, la hauteur du jour sous le rail de guidage au niveau de l'amortisseur à ressort diminue de 70 mm.
- Les domaines dimensionnels autorisés des types de porte aux pages 10 – 15 et 18 – 35 doivent impérativement être respectés !
- ALR F42 Vitraplan et ALR F42 Glazing sur demande.
- Calcul de l'inclinaison de toit, voir page 104.
- Inclinaison sou toit > 10° jusqu'à 30° sur demande.

	STH	BW	WE	DA	B
HD 4	780	LH + 150	160	**	LH – 513
HD 5	840	LH + 180	180		
HD 8	880	LH + 205	205		

FT	FL	FTL	FFS	FD	ET	ER
2 × WE	250	650, ≤ 15° 550, > 15°	min. 90° (745)	DA + 65	**	**

** Les dimensions sont indiquées dans le configurateur de produits.

Tous les types de porte sont réalisables dans toutes les exécutions.

Tous les types de porte sont réalisables ; exécutions avec vitrage A3, B3, M3, S3, U3, LB, P, XU et/ou portillon incorporé sur demande.

Types de porte APU F42 et ALR F42 réalisables ; APU F42 Thermo, ALR F42 Thermo et SPU F42 avec cadre ThermoFrame ainsi qu'exécutions avec vitrage A3, B3, M3, S3, U3, LB, P, XU et/ou portillon incorporé sur demande.

Tous les types de porte et toutes les exécutions sur demande.

Dimensions en mm

Type de ferrure : HU

Ferrure avec rail de guidage rehaussée avec arbre à ressort de torsion en partie basse

Vous trouverez des données techniques détaillées dans le configurateur de produits.

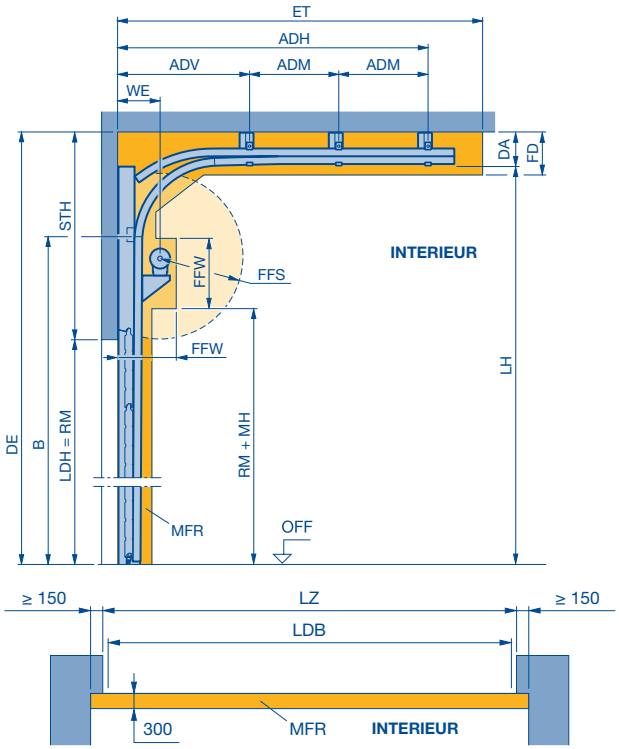

ADH	Distance des pattes d'ancrage au plafond, arrière
ADM	Distance des pattes d'ancrage au plafond, au milieu
ADV	Distance des pattes d'ancrage au plafond, avant
B	Début de la courbe de rail de guidage
DA	Distance au plafond min.
DE	Hauteur sous plafond min.
ET	Profondeur d'encombrement min.
FD	Espace libre min. plafond
FFS	Espace libre pour tension ressort
FFW	Espace libre arbre à ressort
LDB	Largeur de passage libre avec ThermoFrame (voir page 78)
LDH	Hauteur de passage libre
LH	Hauteur du rail de guidage (voir tableau)
LZ	Dimensions de passage libre cadre dormant **(à partir de 1200 mm)**
MFR	Espace libre pour la pose de la porte
MH	Hauteur de montage
RM	Hauteur standard
STH	Retombée de linteau min. (voir page 52)
WE	Distance de l'arbre (voir tableau)

Attention :
Sélectionnez la hauteur du rail de guidage dans le tableau en fonction de la hauteur de porte.

Note :
- Les tableaux de validité dans le domaine dimensionnel représenté se basent sur l'exécution standard du type de porte (voir description produit). En cas de différence, les domaines dimensionnels valables dans le configurateur de produits doivent être observés.
- De manière générale, l'espace libre pour la pose de la porte doit rester strictement dégagé de toute conduite, de tout ventilateur de chauffage, etc.

	STH	WE	DA	FFW
HU 4	LH - RM + 190	315	190	460 × 850
HU 5		335		500 × 850
HU 8		375		580 × 850

B	DE	FD	FFS	MH
LH – 513	STH + RM	DA + 65	min. 90° (745)	400

	ET*	
HU 4 / HU 5	2 × RM – LH + 962 + 297	En cas de commande manuelle avec amortisseur à ressort long (standard)
	2 × RM – LH + 692 + 297	En cas de motorisation sur l'arbre avec amortisseur à ressort long LH – RM ≤ 1000
	2 × RM – LH + 962 + 27	En cas de motorisation sur l'arbre avec amortisseur à ressort court LH – RM > 1000
HU 8	2 × RM – LH + 692 + 297	Pour toutes les exécutions

* Calcul simplifié.

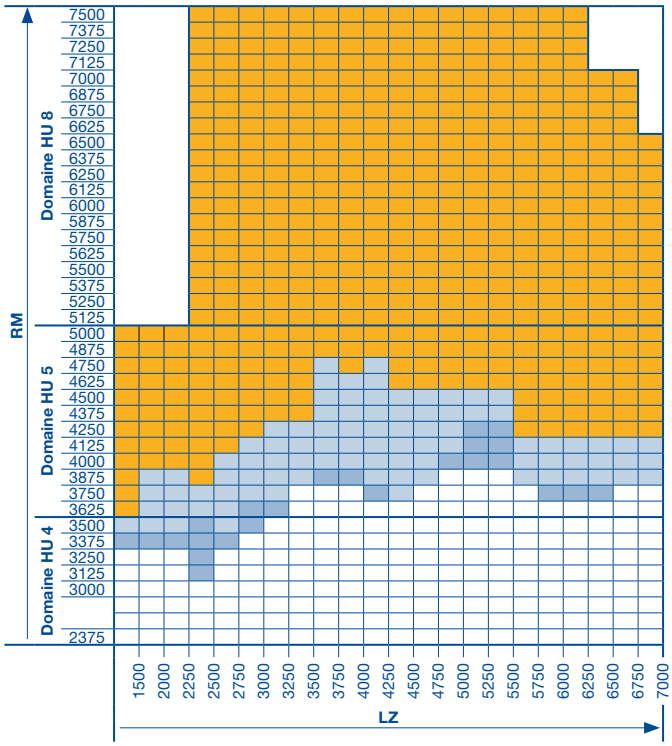

Tableau : hauteurs du rail de guidage (LH)

Hauteur de porte RM	LH min.	LH max.		Hauteur de porte RM	LH min.	LH max.	
5000	6560	8350	HU 5				
4875	6435	8225					
4750	6310	8100		7500	9060	10040	HU 8 – Tous les types de porte et toutes les exécutions sur demande
4625	6185	7975		7375	8935	10040	
4500	6060	7850		7250	8810	10040	
4375	5935	7725		7125	8685	10040	
4250	5810	7600		7000	8560	10040	
4125	5685	7475		6875	8435	10040	
4000	5560	7235		6750	8310	10040	
3875	5435	6985		6625	8185	10040	
3750	5310	6735		6500	8060	9950	
3625	5185	6485		6375	7935	9825	
3500	5060	6235	HU 4	6250	7810	9700	
3375	4935	5985		6125	7685	9575	
3250	4810	5735		6000	7560	9450	
3125	4685	5485		5875	7435	9325	
3000	4560	5235		5750	7310	9200	
2875	4435	4985		5625	7185	9075	
2750	4310	4735		5500	7060	8950	
2625	4185	4485		5375	6935	8825	
2500	4060	4235		5250	6810	8700	
2375	3935	3985		5125	6685	8575	

Note :
- Les domaines dimensionnels autorisés des types de porte aux pages 10 – 15 et 18 – 35 doivent impérativement être respectés !
- ALR F42 Vitraplan et ALR F42 Glazing sur demande

- Tous les types de porte sont réalisables dans toutes les exécutions.
- Tous les types de porte sont réalisables ; exécutions avec vitrage A3, B3, M3, S3, U3, LB, P, XU et/ou portillon incorporé sur demande.
- Types de porte APU F42 et ALR F42 réalisables ; APU F42 Thermo, ALR F42 Thermo et SPU F42 avec cadre ThermoFrame ainsi qu'exécutions avec vitrage A3, B3, M3, S3, U3, LB, P, XU et/ou portillon incorporé sur demande.
- Tous les types de porte et toutes les exécutions sur demande.

Dimensions en mm

Type de ferrure : HS

Ferrure avec rail de guidage rehaussée avec double rayon

Vous trouverez des données techniques détaillées dans le configurateur de produits.

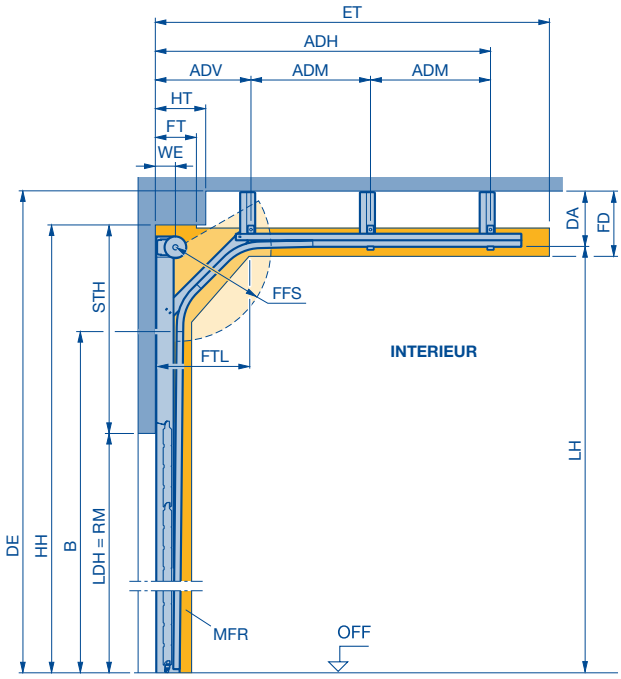

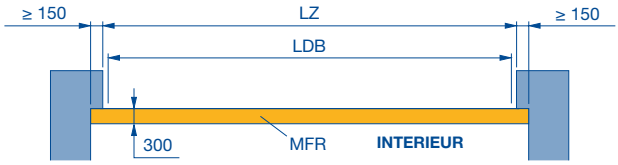

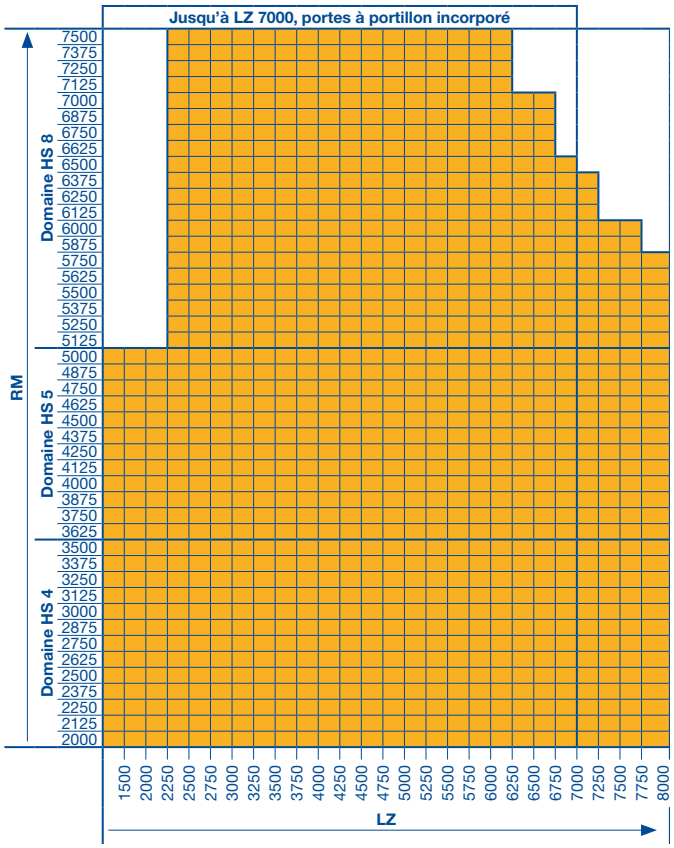

ADH	Distance des pattes d'ancrage au plafond, arrière
ADM	Distance des pattes d'ancrage au plafond, au milieu
ADV	Distance des pattes d'ancrage au plafond, avant
B	Début de la courbe de rail de guidage, consigne d'usine
DA	Distance au plafond sur demande
DE	Hauteur sous plafond min.
ET	Profondeur d'encombrement
FD	Espace libre plafond
FFS	Espace libre pour tension ressort
FT	Espace libre pour le fonctionnement de la porte, sur demande
FTL	Espace libre section de porte dans la courbe de rail de guidage
FFW	Espace libre arbre à ressort
HH	Hauteur d'obstacle
HT	Profondeur d'obstacle
LDB	Largeur de passage libre avec ThermoFrame (voir page 78)
LDH	Hauteur de passage libre
LH	Hauteur du rail de guidage (voir tableau)
LZ	Dimensions de passage libre cadre dormant **(à partir de 1200 mm)**
MFR	Espace libre pour la pose de la porte
MH	Hauteur de montage 400
RM	Hauteur standard
STH	Retombée de linteau min. (voir page 52)
WE	Distance de l'arbre (voir tableau)

Attention :
Sélectionnez la hauteur du rail de guidage en fonction de la hauteur de porte dans le tableau à la page 64.

Note :
- Une demande de faisabilité est nécessaire !
- Les tableaux de validité dans le domaine dimensionnel représenté se basent sur l'exécution standard du type de porte (voir description produit). En cas de différence, les domaines dimensionnels valables dans le configurateur de produits doivent être observés.
- De manière générale, l'espace libre pour la pose de la porte doit rester strictement dégagé de toute conduite, de tout ventilateur de chauffage, etc.

Note :
- Les domaines dimensionnels autorisés des types de porte aux pages 10 – 15 et 18 – 35 doivent impérativement être respectés !
- ALR F42 Vitraplan et ALR F42 Glazing sur demande

	STH	WE	DA	DE	B
HS 4	808	160	**	LH + 183	**
HS 5	835	180			
HS 8	875	205			

BW	FT	FL	FTL	FFS	FD	ET	ER
**	2 × WE	250	**	min. 90° (745)	DA + 65	**	**

** Les dimensions sont indiquées dans le configurateur de produits.

Tous les types de porte et toutes les exécutions sur demande.

Dimensions en mm

Type de ferrure : HK

Ferrure avec rail de guidage rehaussée avec double rayon, inclinée sous toit jusqu'à max. 30°

Vous trouverez des données techniques détaillées dans le configurateur de produits.

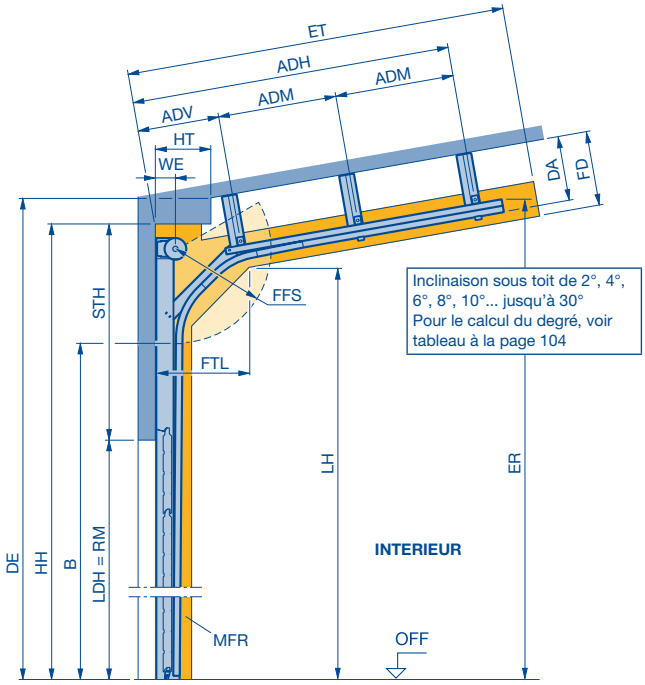

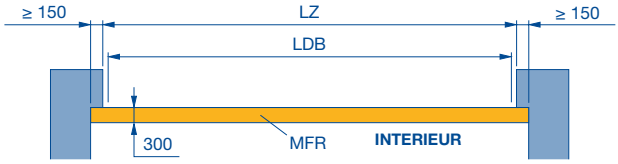

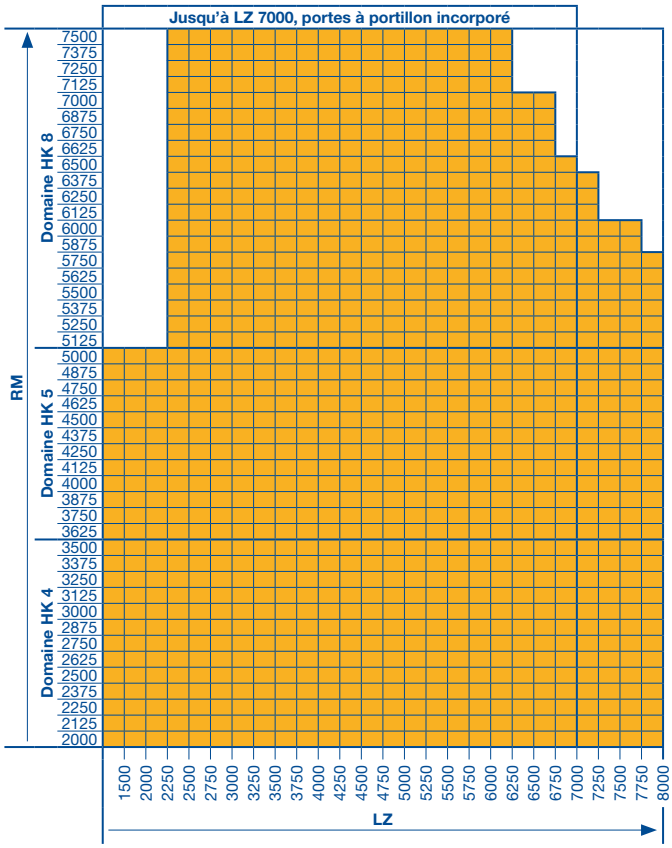

a°	Inclinaison sous toit
ADH	Distance des pattes d'ancrage au plafond, arrière
ADM	Distance des pattes d'ancrage au plafond, au milieu
ADV	Distance des pattes d'ancrage au plafond, avant
B	Début de la courbe de rail de guidage, consigne d'usine
DA	Distance au plafond sur demande
DE	Hauteur sous plafond min.
ER	Point d'angle bord supérieur rail de guidage (profondeur et hauteur)
FD	Espace libre plafond
FFS	Espace libre pour tension ressort
FT	Espace libre pour le fonctionnement de la porte, sur demande
FTL	Espace libre section de porte dans la courbe de rail de guidage
FFW	Espace libre arbre à ressort
HH	Hauteur d'obstacle
HT	Profondeur d'obstacle
LDB	Largeur de passage libre avec ThermoFrame (voir page 78)
LDH	Hauteur de passage libre
LH	Hauteur du rail de guidage (voir tableau à la page 67)
LZ	Dimensions de passage libre cadre dormant **(à partir de 1200 mm)**
MFR	Espace libre pour la pose de la porte
MH	Hauteur de montage 400
RM	Hauteur standard
STH	Retombée de linteau min.
WE	Distance de l'arbre (voir tableau à la page 67)

Attention :
Sélectionnez la hauteur du rail de guidage en fonction de la hauteur de porte dans le tableau à la page 64.

Note :
- Une demande de faisabilité est nécessaire !
- Les tableaux de validité dans le domaine dimensionnel représenté se basent sur l'exécution standard du type de porte (voir description produit). En cas de différence, les domaines dimensionnels valables dans le configurateur de produits doivent être observés.
- De manière générale, l'espace libre pour la pose de la porte doit rester strictement dégagé de toute conduite, de tout ventilateur de chauffage, etc.

Note :
- Les domaines dimensionnels autorisés des types de porte aux pages 10 – 15 et 18 – 35 doivent impérativement être respectés !
- ALR F42 Vitraplan et ALR F42 Glazing sur demande.
- Calcul de l'inclinaison de toit, voir page 104.
- Inclinaison de toit > 10° à 30° sur demande.

	STH	WE	DA	DE	B
HK 4	808	160	**	LH + 183	**
HK 5	835	180			
HK 8	875	205			

BW	FT	FL	FTL	FFS	FD	ET	ER
**	2 × WE	250	**	min. 90° (745)	DA + 65	**	**

** Les dimensions sont indiquées dans le configurateur de produits.

Tous les types de porte et toutes les exécutions sur demande.

Dimensions en mm

Type de ferrure : RD

Ferrure avec rail de guidage rehaussée
avec arbre à ressorts de torsion en partie basse, inclinée sous toit jusqu'à max. 30°

Vous trouverez des données techniques détaillées dans le configurateur de produits.

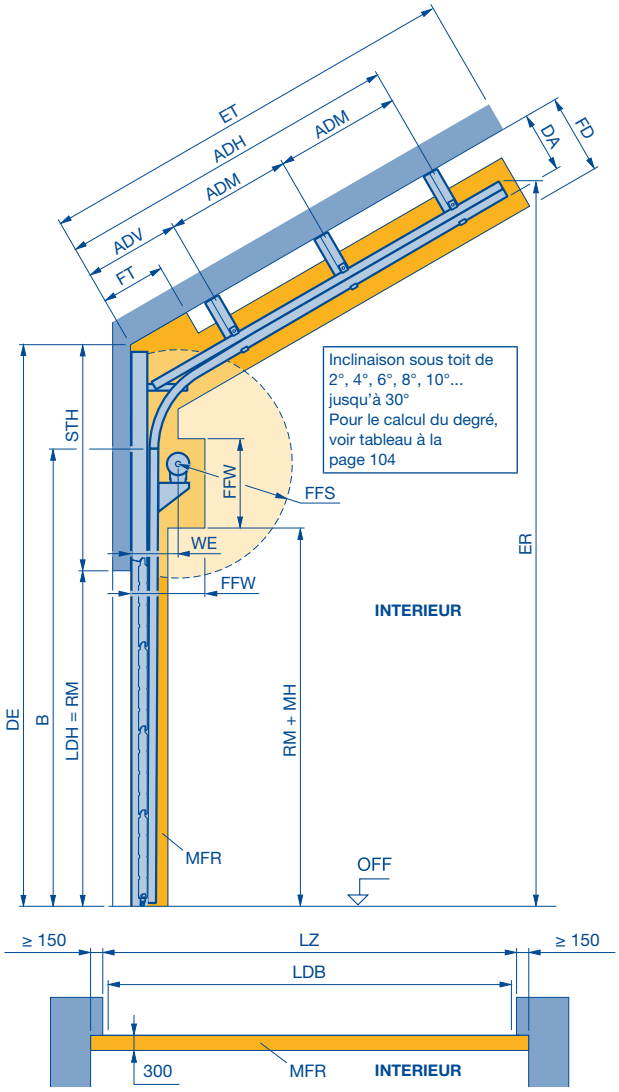

a°	Inclinaison sous toit
ADH	Distance des pattes d'ancrage au plafond, arrière
ADM	Distance des pattes d'ancrage au plafond, au milieu
ADV	Distance des pattes d'ancrage au plafond, avant
B	Début de la courbe de rail de guidage
DA	Distance au plafond sur demande
DE	Hauteur sous plafond min.
ER	Point d'angle bord supérieur rail de guidage (profondeur et hauteur)
ET	Profondeur d'encombrement min.
FD	Espace libre plafond
FFS	Espace libre pour tension ressort
FT	Espace libre pour le fonctionnement de la porte, sur demande
FFW	Espace libre arbre à ressort
LDB	Largeur de passage libre avec ThermoFrame (voir page 78)
LDH	Hauteur de passage libre
LH	Hauteur du rail de guidage (voir tableau à la page 67)
LZ	Dimensions de passage libre cadre dormant **(à partir de 1200 mm)**
MFR	Espace libre pour la pose de la porte
MH	Hauteur de montage 400
RM	Hauteur standard
STH	Retombée de linteau min.
WE	Distance de l'arbre (voir tableau à la page 67)

Attention :
Sélectionnez la hauteur du rail de guidage en fonction de la hauteur de porte dans le tableau 4 à la page 67.

Note :
- Les tableaux de validité dans le domaine dimensionnel représenté se basent sur l'exécution standard du type de porte (voir description produit). En cas de différence, les domaines dimensionnels valables dans le configurateur de produits doivent être observés.
- De manière générale, l'espace libre pour la pose de la porte doit rester strictement dégagé de toute conduite, de tout ventilateur de chauffage, etc.

Note :
- Les domaines dimensionnels autorisés des types de porte aux pages 10 – 15 et 18 – 35 doivent impérativement être respectés !
- ALR F42 Vitraplan et ALR F42 Glazing sur demande.
- Calcul de l'inclinaison de toit, voir page 104.
- Inclinaison sou toit > 10° jusqu'à 30° sur demande.

	WE	FFW	STH	DA	DE
RD 4	315	460 × 850	1750	**	STH + RM
RD 5	335	500 × 850			
RD 8	375	580 × 850			

B	FT	FFS	FD	ET	ER
LH – 513	2 × WE	min. 90° (745)	DA + 65	**	**

** Les dimensions sont indiquées dans le configurateur de produits.

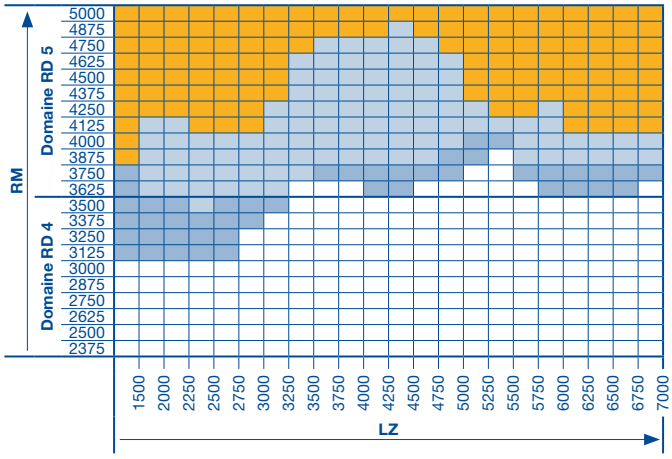

Tous les types de porte sont réalisables dans toutes les exécutions.

Tous les types de porte sont réalisables ; exécutions avec vitrage A3, B3, M3, S3, U3, LB, P, XU et/ou portillon incorporé sur demande.

Types de porte APU F42 et ALR F42 réalisables ; APU F42 Thermo, ALR F42 Thermo et SPU F42 avec cadre ThermoFrame ainsi qu'exécutions avec vitrage A3, B3, M3, S3, U3, LB, P, XU et/ou portillon incorporé sur demande.

Tous les types de porte et toutes les exécutions sur demande.

Dimensions en mm

Type de ferrure : RS

Ferrure avec rail de guidage rehaussée
avec double rayon et arbre à ressort de torsion en partie basse

Vous trouverez des données techniques détaillées dans le configurateur de produits.

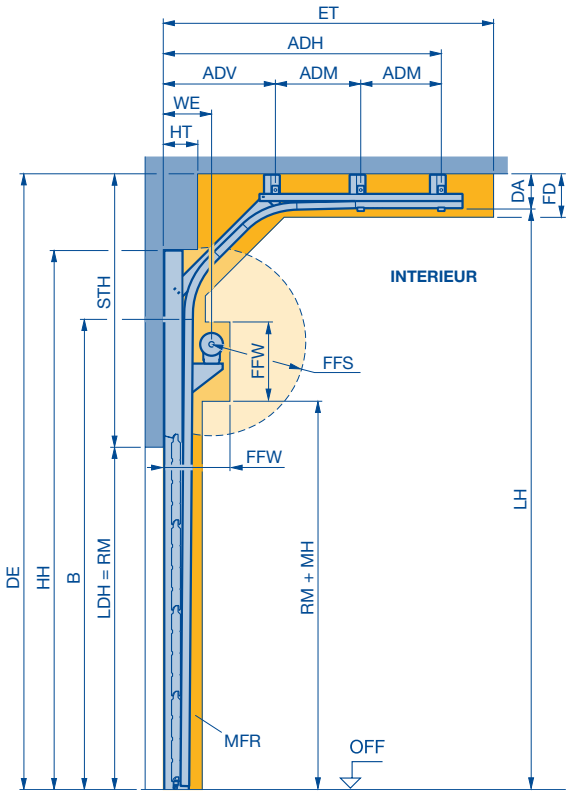

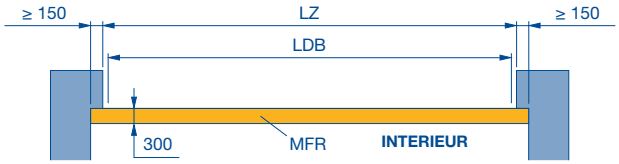

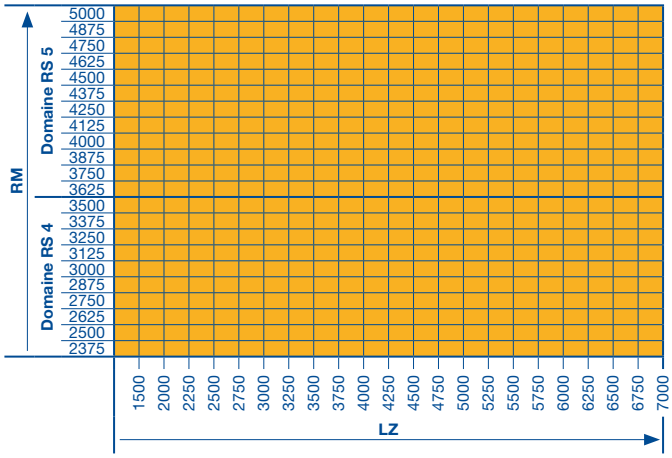

ADH Distance des pattes d'ancrage au plafond, arrière
ADM Distance des pattes d'ancrage au plafond, au milieu
ADV Distance des pattes d'ancrage au plafond, avant
B Début de la courbe de rail de guidage, consigne d'usine
DA Distance au plafond sur demande
DE Hauteur sous plafond min.
ET Profondeur d'encombrement
FD Espace libre plafond
FFS Espace libre pour tension ressort
FFW Espace libre arbre à ressort
HH Hauteur d'obstacle
HT Profondeur d'obstacle
LDB Largeur de passage libre avec ThermoFrame (voir page 78)
LDH Hauteur de passage libre
LH Hauteur du rail de guidage (voir tableau)
LZ Dimensions de passage libre cadre dormant **(à partir de 1200 mm)**
MFR Espace libre pour la pose de la porte
MH Hauteur de montage
RM Hauteur standard
STH Retombée de linteau min. (voir page 52)
WE Distance de l'arbre (voir tableau)

Attention :
Sélectionnez la hauteur du rail de guidage en fonction de la hauteur de porte dans le tableau 4.

Note :
- Une demande de faisabilité est nécessaire !
- Les tableaux de validité dans le domaine dimensionnel représenté se basent sur l'exécution standard du type de porte (voir description produit). En cas de différence, les domaines dimensionnels valables dans le configurateur de produits doivent être observés.
- De manière générale, l'espace libre pour la pose de la porte doit rester strictement dégagé de toute conduite, de tout ventilateur de chauffage, etc.

Note :
- Les domaines dimensionnels autorisés des types de porte aux pages 10 – 15 et 18 – 35 doivent impérativement être respectés !
- ALR F42 Vitraplan et ALR F42 Glazing sur demande

	WE	FFW	STH	DA	DE
RS 4	315	460 × 850	1477	183	LH + 183
RS 5	335	500 × 850			

B	FT	FFS	FD	ET	ER
**	2 × WE	min. 90° (745)	DA + 65	**	**

** Les dimensions sont indiquées dans le configurateur de produits.

Tous les types de porte et toutes les exécutions sur demande.

Dimensions en mm

Type de ferrure : RK

Ferrure avec rail de guidage rehaussée avec double rayon, inclinée sous toit jusqu'à max. 30°

Vous trouverez des données techniques détaillées dans le configurateur de produits.

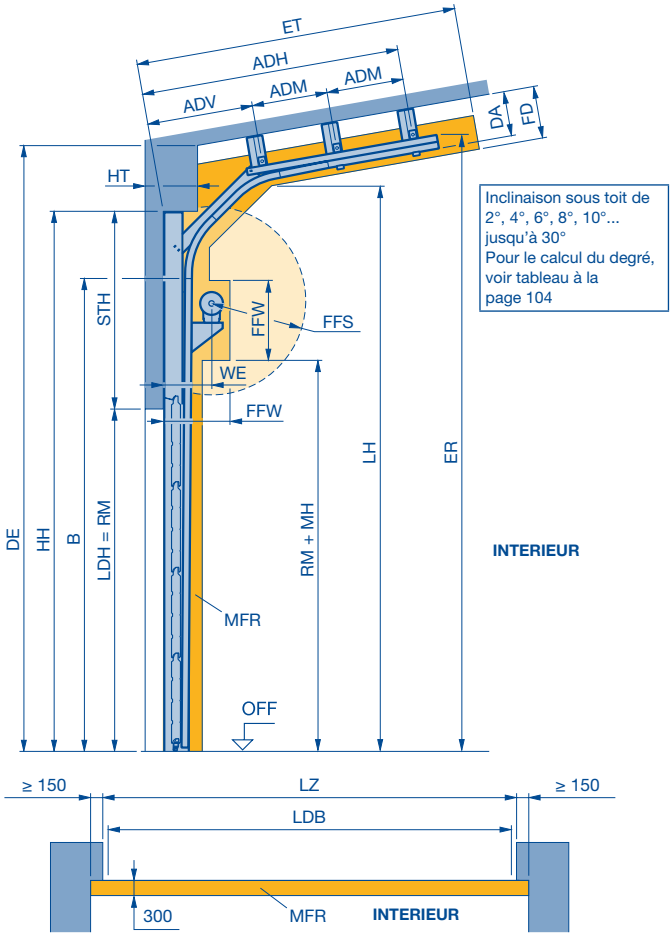

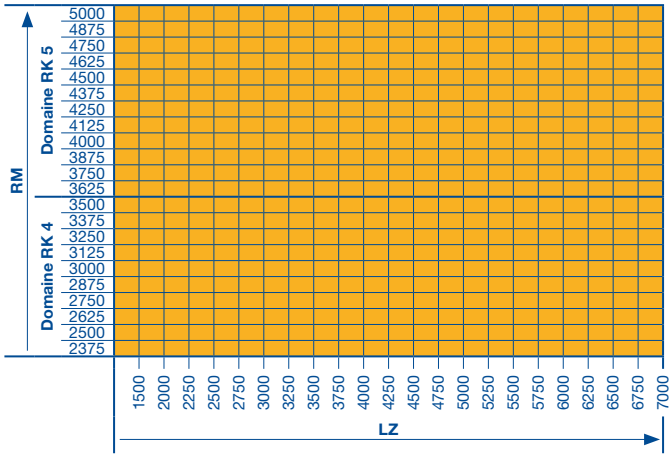

a°	Inclinaison sous toit
ADH	Distance des pattes d'ancrage au plafond, arrière
ADM	Distance des pattes d'ancrage au plafond, au milieu
ADV	Distance des pattes d'ancrage au plafond, avant
B	Début de la courbe de rail de guidage, consigne d'usine
DA	Distance au plafond sur demande
DE	Hauteur sous plafond min.
ER	Point d'angle bord supérieur rail de guidage (profondeur et hauteur)
FD	Espace libre plafond
FFS	Espace libre pour tension ressort
FT	Espace libre pour le fonctionnement de la porte, sur demande
FFW	Espace libre arbre à ressort
HH	Hauteur d'obstacle
HT	Profondeur d'obstacle
LDB	Largeur de passage libre avec ThermoFrame (voir page 78)
LDH	Hauteur de passage libre
LH	Hauteur du rail de guidage (voir tableau à la page 67)
LZ	Dimensions de passage libre cadre dormant **(à partir de 1200 mm)**
MFR	Espace libre pour la pose de la porte
MH	Hauteur de montage 400
RM	Hauteur standard
STH	Retombée de linteau min.
WE	Distance de l'arbre (voir tableau à la page 67)

Attention :
Sélectionnez la hauteur du rail de guidage en fonction de la hauteur de porte dans le tableau 4 à la page 67.

Note :
- Une demande de faisabilité est nécessaire !
- Les tableaux de validité dans le domaine dimensionnel représenté se basent sur l'exécution standard du type de porte (voir description produit). En cas de différence, les domaines dimensionnels valables dans le configurateur de produits doivent être observés.
- De manière générale, l'espace libre pour la pose de la porte doit rester strictement dégagé de toute conduite, de tout ventilateur de chauffage, etc.

Note :
- Les domaines dimensionnels autorisés des types de porte aux pages 10 – 15 et 18 – 35 doivent impérativement être respectés !
- ALR F42 Vitraplan et ALR F42 Glazing sur demande.
- Calcul de l'inclinaison de toit, voir page 104.
- Inclinaison sou toit > 10° jusqu'à 30° sur demande.

	WE	FFW	STH	DA	DE
RK 4	315	460 × 850	1477	183	LH + 183
RK 5	335	500 × 850			

B	FT	FFS	FD	ET	ER
**	2 × WE	min. 90° (745)	DA + 65	**	**

** Les dimensions sont indiquées dans le configurateur de produits.

Tous les types de porte et toutes les exécutions sur demande.

Dimensions en mm

Type de ferrure : V

Ferrure verticale

Vous trouverez des données techniques détaillées dans le configurateur de produits.

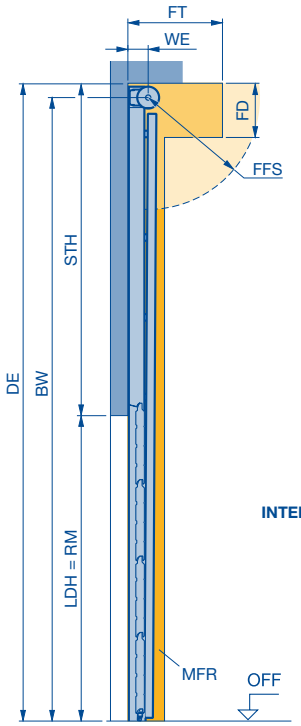

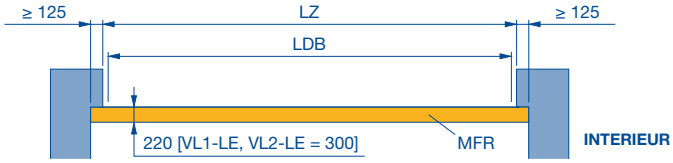

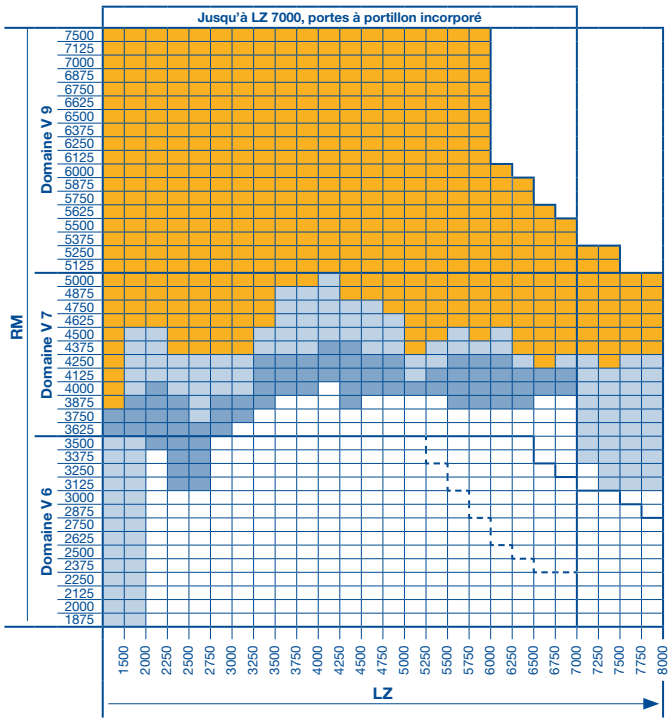

BW	Fixation des paliers d'arbre	**LDH**	Hauteur de passage libre
DE	Hauteur sous plafond min.	**LZ**	Dimensions de passage libre cadre dormant **(à partir de 1200 mm)**
FD	Espace libre min. plafond	**MFR**	Espace libre pour la pose de la porte
FFS	Espace libre pour tension ressort	**RM**	Hauteur standard
FT	Espace libre pour le fonctionnement de la porte	**WE**	Distance de l'arbre
LDB	Largeur de passage libre avec ThermoFrame (voir page 78)	**STH**	Retombée de linteau min.

Note :

- Les tableaux de validité dans le domaine dimensionnel représenté se basent sur l'exécution standard du type de porte (voir description produit). En cas de différence, les domaines dimensionnels valables dans le configurateur de produits doivent être observés.
- De manière générale, l'espace libre pour la pose de la porte doit rester strictement dégagé de toute conduite, de tout ventilateur de chauffage, etc.
- Les domaines dimensionnels autorisés des types de porte aux pages 10 – 15 et 18 – 35 doivent impérativement être respectés !
- ALR F42 Vitraplan et ALR F42 Glazing sur demande

Respectez les écoinçons latéraux min., voir page 78.

	STH	WE	DE	BW
V 6	RM + 540	160	2 × RM + 540	2 × RM + 400
V 7	RM + 580 (770*)	180	2 × RM + 580 (770*)	2 × RM + 425
V9	RM + 675 (820*)	205	2 × RM + 675 (820*)	2 × RM + 475

* Avec arbre à ressort double

FD	FFS	FT
500	min. 90° (745)	2 × WE

Tous les types de porte sont réalisables dans toutes les exécutions.

Exécutions avec vitrage A3, B3, M3, S3, U3, LB, P, XU et/ou portillon incorporé ainsi qu'exécutions LZ > 7000 avec vitrage A3, B3, M3, S3, U3, LB, P sur demande.

Les portes à portillon incorporé ainsi que les exécutions avec cadre ThermoFrame et vitrage A3, B3, M3, S3, U3, LB, P et XU.

Tous les types de porte et toutes les exécutions sur demande.

Limite des ferrures

Limite de ferrures avec cadre ThermoFrame et vitrage A3, B3, M3, S3, U3, LB, P, XU et/ou portillon incorporé.

Dimensions en mm

Type de ferrure : VA

Ferrure verticale

avec arbre à ressorts de torsion en partie haute

Vous trouverez des données techniques détaillées dans le configurateur de produits.

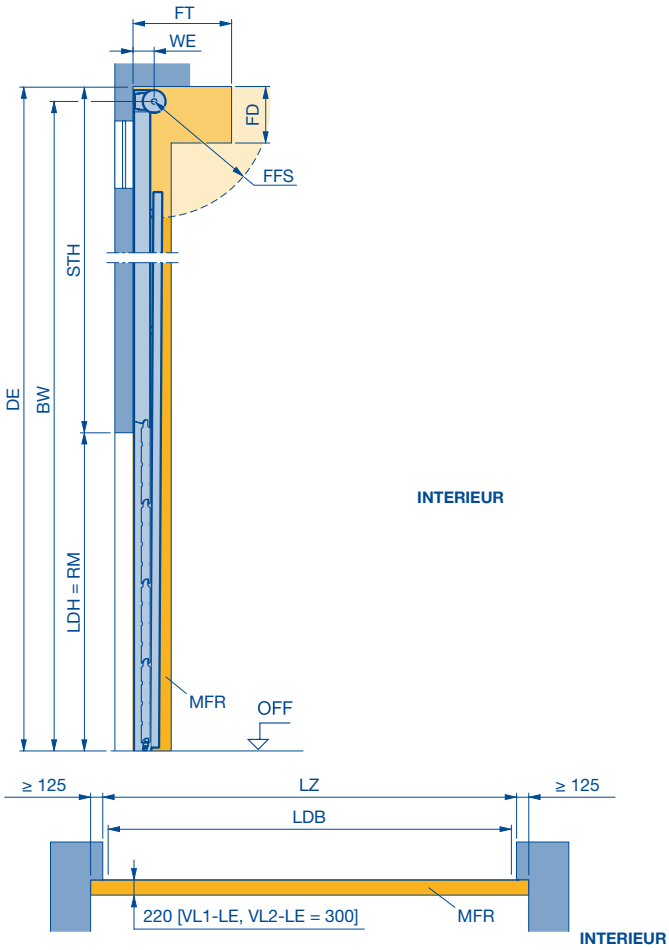

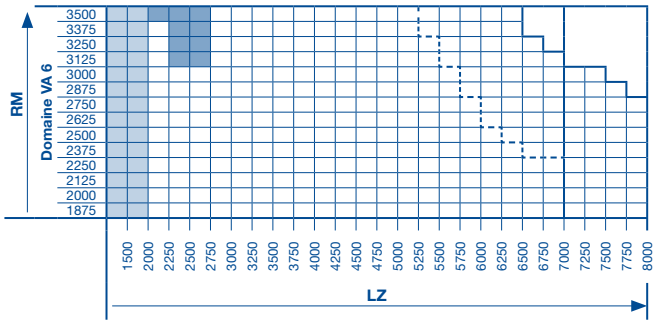

BW	Fixation des paliers d'arbre	**LDH**	Hauteur de passage libre
DE	Hauteur sous plafond min.	**LZ**	Dimensions de passage libre cadre dormant **(à partir de 1200 mm)**
FD	Espace libre plafond	**MFR**	Espace libre pour la pose de la porte
FFS	Espace libre pour tension ressort	**RM**	Hauteur standard
FT	Espace libre pour le fonctionnement de la porte	**STH**	Retombée de linteau min.
LDB	Largeur de passage libre avec ThermoFrame (voir page 78)	**WE**	Distance de l'arbre

Note :

- Les tableaux de validité dans le domaine dimensionnel représenté se basent sur l'exécution standard du type de porte (voir description produit). En cas de différence, les domaines dimensionnels valables dans le configurateur de produits doivent être observés.
- De manière générale, l'espace libre pour la pose de la porte doit rester strictement dégagé de toute conduite, de tout ventilateur de chauffage, etc.
- Les domaines dimensionnels autorisés des types de porte aux pages 10 – 15 et 18 – 35 doivent impérativement être respectés !

Respectez les écoinçons latéraux min., voir page 78.

	STH	DE	BW	WE	FD	FFS	FT
VA 6	RM + 550	BW – (RM + 140)	2 × RM + 400	160	500	min 90° (745)	2 × WE

Note :
ALR F42 Vitraplan et ALR F42 Glazing sur demande

Tous les types de porte sont réalisables dans toutes les exécutions.

Exécutions avec vitrage A3, B3, M3, S3, U3, LB, P, XU et/ou portillon incorporé sur demande.

Exécutions avec cadre ThermoFrame et vitrage A3, B3, M3, S3, U3, LB, P, XU et portillon incorporé.

Limite des ferrures

Limite de ferrures avec cadre ThermoFrame et vitrage A3, B3, M3, S3, U3, LB, P, XU et/ou portillon incorporé

Dimensions en mm

Type de ferrure : VS

Ferrure verticale inclinée sous toit

Vous trouverez des données techniques détaillées dans le configurateur de produits.

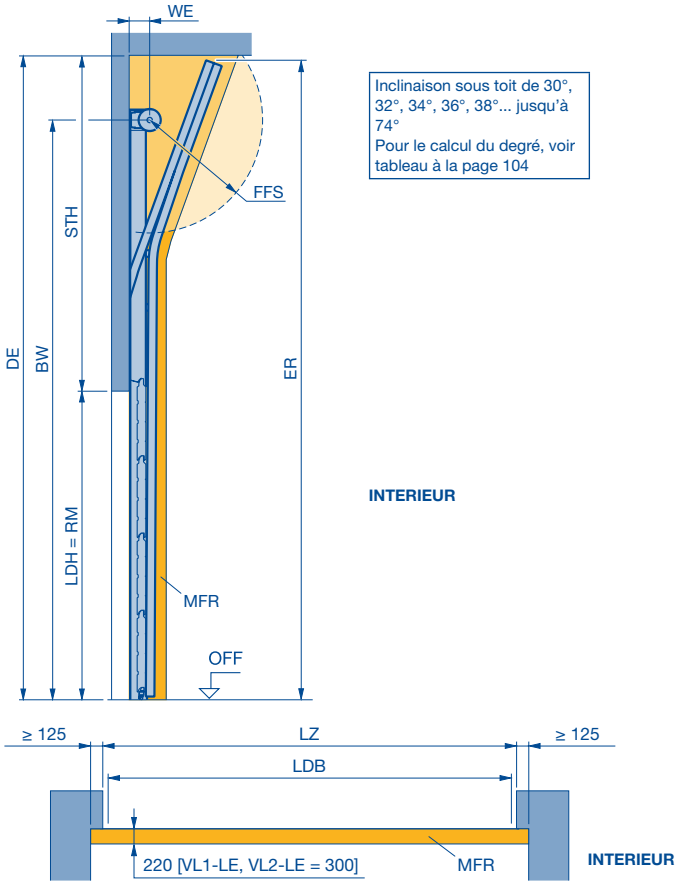

Inclinaison sous toit de 30°, 32°, 34°, 36°, 38°... jusqu'à 74°
Pour le calcul du degré, voir tableau à la page 104

BW	Fixation des paliers d'arbre	**LDH**	Hauteur de passage libre
DE	Hauteur sous plafond min.	**LZ**	Dimensions de passage libre cadre dormant **(à partir de 1200 mm)**
ER	Point d'angle bord supérieur rail de guidage (profondeur et hauteur)	**MFR**	Espace libre pour la pose de la porte
FFS	Espace libre pour tension ressort	**RM**	Hauteur standard
LDB	Largeur de passage libre avec ThermoFrame (voir page 78)	**STH**	Retombée de linteau min.
		WE	Distance de l'arbre

Note :

- Les tableaux de validité dans le domaine dimensionnel représenté se basent sur l'exécution standard du type de porte (voir description produit). En cas de différence, les domaines dimensionnels valables dans le configurateur de produits doivent être observés.
- De manière générale, l'espace libre pour la pose de la porte doit rester strictement dégagé de toute conduite, de tout ventilateur de chauffage, etc.
- Les domaines dimensionnels autorisés des types de porte aux pages 10 – 15 et 18 – 35 doivent impérativement être respectés !

Respectez les écoinçons latéraux min., voir page 78.

	STH	DE	BW	WE	FFS	ER
VS 6	**	STH + RM	**	160	min 90° (745)	**
VS 7				180		
VS 9				205		

** Les dimensions sont indiquées dans le configurateur de produits.

Note :
ALR F42 Vitraplan et ALR F42 Glazing sur demande

Tous les types de porte et toutes les exécutions sur demande.

Limite des ferrures

Limite de ferrures avec cadre ThermoFrame et vitrage A3, B3, M3, S3, U3, LB, P, XU et/ou portillon incorporé.

Dimensions en mm

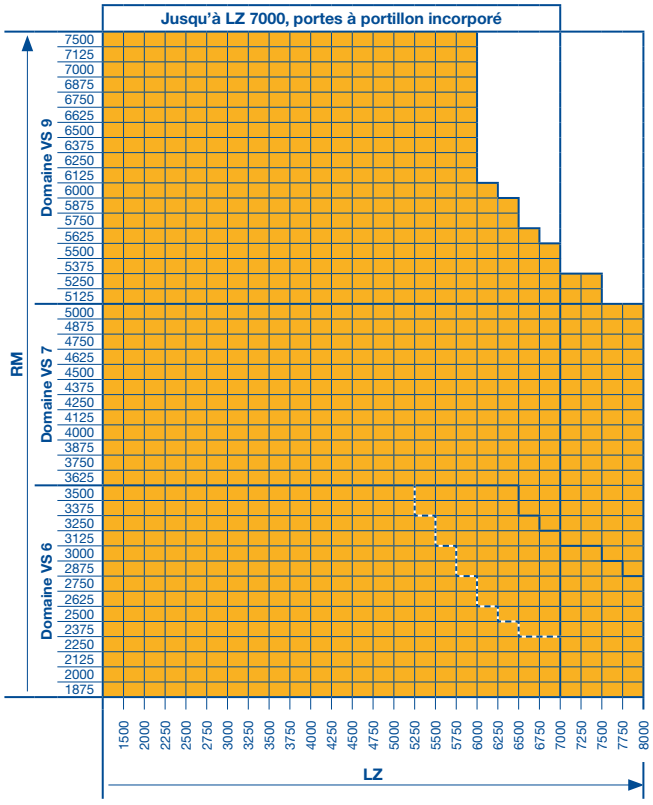

Type de ferrure : VU

Ferrure verticale
avec arbre à ressort de torsion en partie basse

Vous trouverez des données techniques détaillées dans le configurateur de produits.

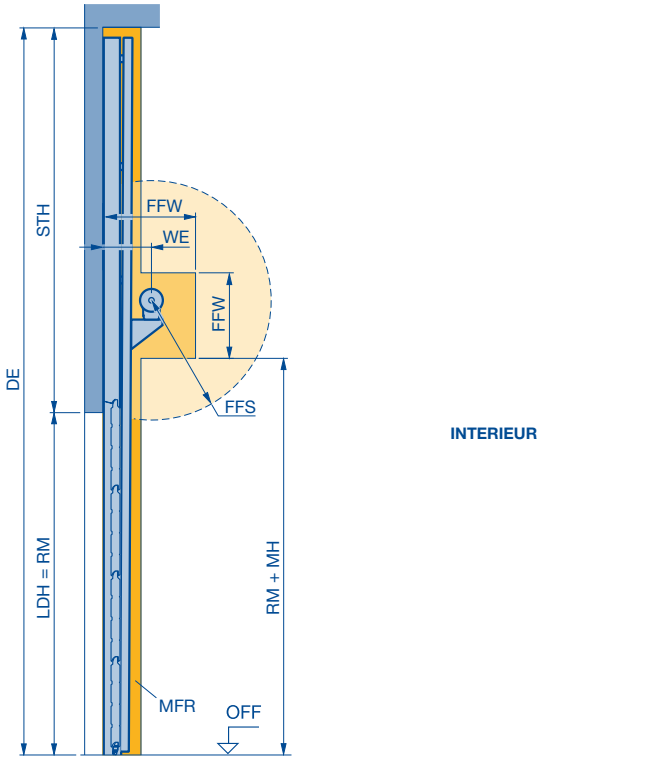

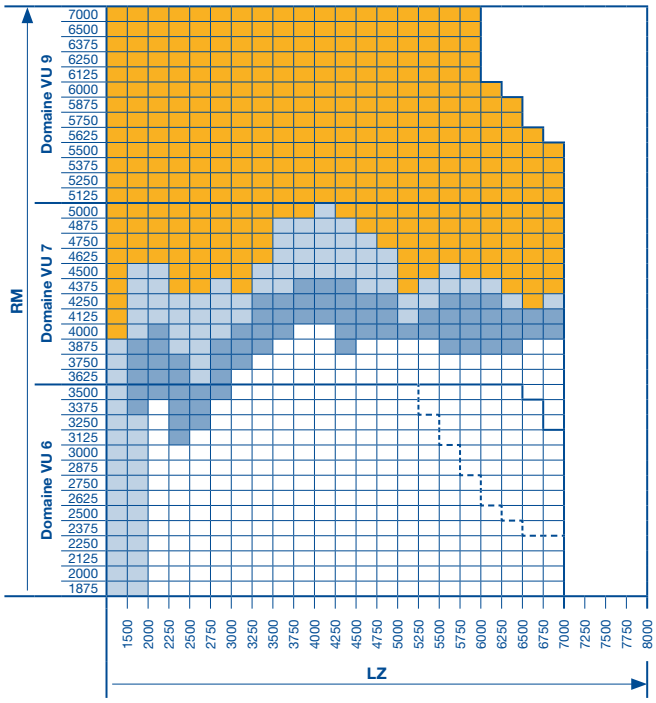

DE Hauteur sous plafond min.
FFW Espace libre arbre à ressort
FFS Espace libre pour tension ressort
LDB Largeur de passage libre avec ThermoFrame (voir page 78)
LDH Hauteur de passage libre
LZ Dimensions de passage libre cadre dormant **(à partir de 1200 mm)**
MFR Espace libre pour la pose de la porte
MH Hauteur de montage
RM Hauteur standard
STH Retombée de linteau min.
WE Distance de l'arbre

Note :
- Les tableaux de validité dans le domaine dimensionnel représenté se basent sur l'exécution standard du type de porte (voir description produit). En cas de différence, les domaines dimensionnels valables dans le configurateur de produits doivent être observés.
- De manière générale, l'espace libre pour la pose de la porte doit rester strictement dégagé de toute conduite, de tout ventilateur de chauffage, etc.
- Les domaines dimensionnels autorisés des types de porte aux pages 10 – 15 et 18 – 35 doivent impérativement être respectés !

Respectez les écoinçons latéraux min., voir page 78.

	STH	DE	WE	FFS	MH	FFW
VU 6	RM + 310	STH + RM	315	min. 90° (745)	400	460 × 850
VU 7			335			500 × 850
VU 9			375			580 × 850

Note :
ALR F42 Vitraplan et ALR F42 Glazing sur demande

Tous les types de porte sont réalisables dans toutes les exécutions.

Tous les types de porte sont réalisables ; exécutions avec vitrage A3, B3, M3, S3, U3, LB, P, XU et/ou portillon incorporé sur demande.

Types de porte APU F42 et ALR F42 réalisables ; APU F42 Thermo, ALR F42 Thermo et SPU F42 avec cadre ThermoFrame ainsi qu'exécutions avec vitrage A3, B3, M3, S3, U3, LB, P, XU et/ou portillon incorporé sur demande.

Tous les types de porte et toutes les exécutions sur demande.

Limite des ferrures

Limite de ferrures avec cadre ThermoFrame et vitrage A3, B3, M3, S3, U3, LB, P, XU et/ou portillon incorporé

Dimensions en mm

Type de ferrure : WS

Ferrure verticale

inclinée sous toit avec arbre à ressorts de torsion en partie basse

Vous trouverez des données techniques détaillées dans le configurateur de produits.

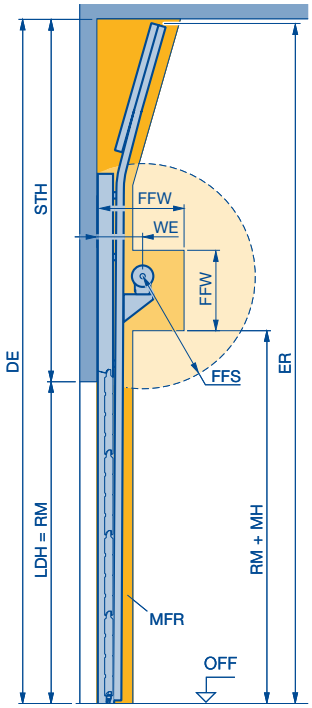

Inclinaison sous toit de 30°, 32°, 34°, 36°, 38°... jusqu'à 74°
Pour le calcul du degré, voir tableau à la page 104

INTERIEUR

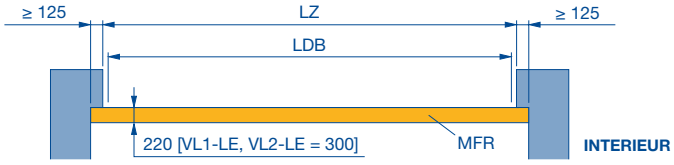

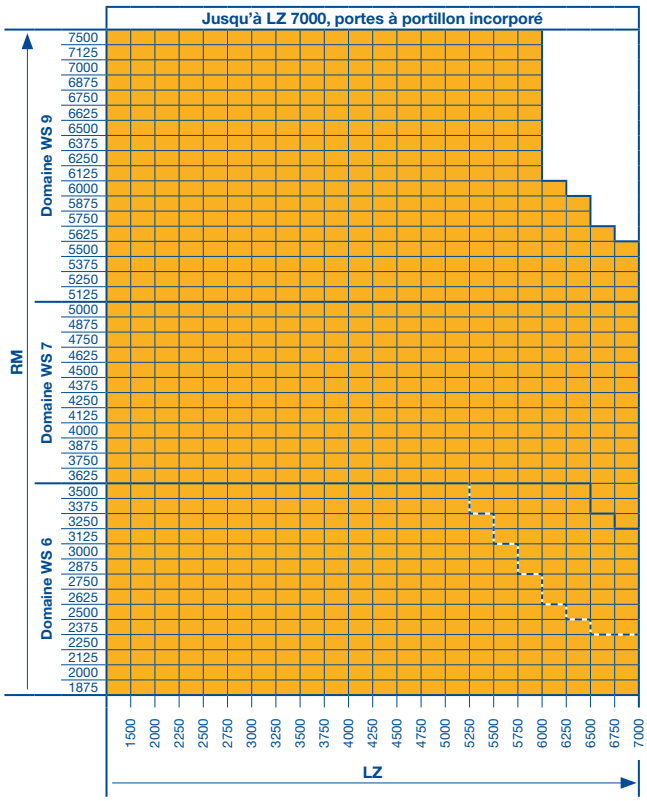

DE	Hauteur sous plafond min.	**LDH**	Hauteur de passage libre
ER	Point d'angle bord supérieur rail de guidage (profondeur et hauteur)	**LZ**	Dimensions de passage libre cadre dormant **(à partir de 1200 mm)**
FD	Espace libre plafond	**MFR**	Espace libre pour la pose de la porte
FFW	Espace libre arbre à ressort	**MH**	Hauteur de montage 400
FFS	Espace libre pour tension ressort	**RM**	Hauteur standard
LDB	Largeur de passage libre avec ThermoFrame (voir page 78)	**STH**	Retombée de linteau min.
		WE	Distance de l'arbre

Note :

- Les tableaux de validité dans le domaine dimensionnel représenté se basent sur l'exécution standard du type de porte (voir description produit). En cas de différence, les domaines dimensionnels valables dans le configurateur de produits doivent être observés.
- De manière générale, l'espace libre pour la pose de la porte doit rester strictement dégagé de toute conduite, de tout ventilateur de chauffage, etc.
- Les domaines dimensionnels autorisés des types de porte aux pages 10 – 15 et 18 – 35 doivent impérativement être respectés !

Respectez les écoinçons latéraux min., voir page 78.

	WE	FFW	STH	DE	FFS	MH	ER
WS 6	315	460 × 850	**	STH + RM	min. 90° (745)	400	**
WS 7	335	500 × 850					
WS 9	375	580 × 850					

** Les dimensions sont indiquées dans le configurateur de produits.

Note :
ALR F42 Vitraplan et ALR F42 Glazing sur demande

Tous les types de porte et toutes les exécutions sur demande.

Limite des ferrures

Limite de ferrures avec cadre ThermoFrame et vitrage A3, B3, M3, S3, U3, LB, P, XU et/ou portillon incorporé

Dimensions en mm

Ecoinçons latéraux

Ecoinçons latéraux nécessaires

Type de ferrure / Désignation	SA	Type de ferrure / Désignation		SA
N*, NA, ND*, NH*, NS, NK, GD, V, VA, VU, GK, GS, VS, WS	125	Treuil à main	N, NA, ND, NH, NS, GD, NK, GS, GK	140
H, HA, HD, HU, RD, HK, HS, RS, RK	150		H, HA, HD, HU, RD, HK, HS, RS, RK	150
L, LD	125		V, VA, VU, VS,WS	125
		Treuil à chaîne manuel		Page 82
		Motorisations sur l'arbre		Pages 85 – 94

* L'écoinçon latéral change en raison de la zone de la ferrure.

Ecoinçon latéral

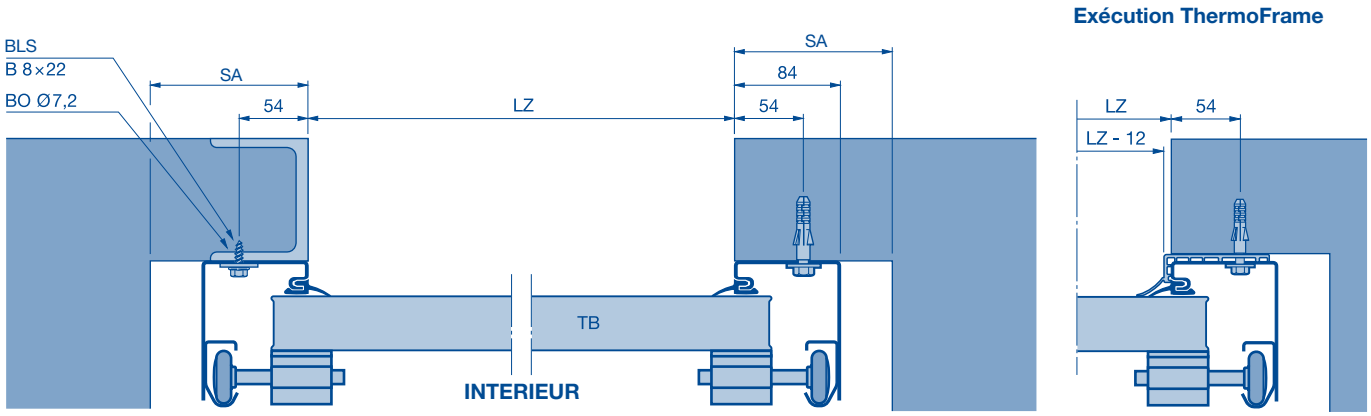

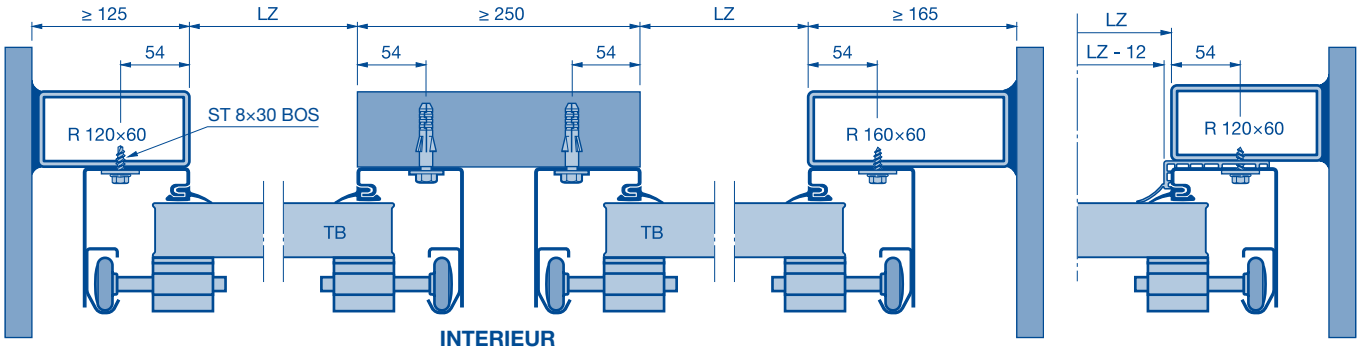

Ecoinçon latéral avec habillage de cadre dormant

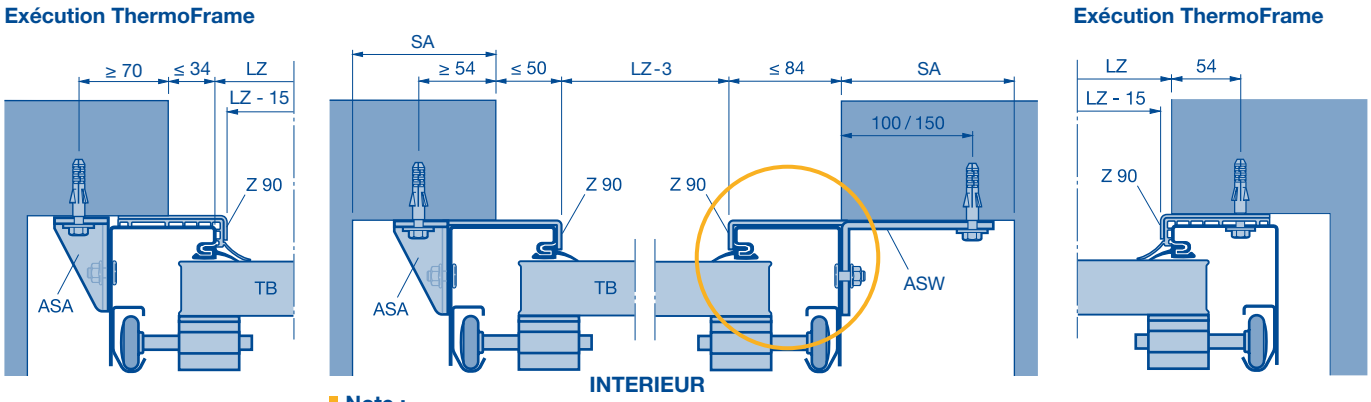

Note :
Cadre dormant apparent dans la baie non réalisable avec CR 2.

ASA	Patte d'ancrage à visser 70 × 40	**BLS**	Vis à tôle	**TB**	Tablier de porte
ASW	Cornière à visser 70 × 120 / 170	**LZ**	Dimension de passage libre cadre dormant	**Z**	Habillage de cadre dormant
BO	Forage	**R**	Tube		
BOS	Vis perceuse	**SA**	Ecoinçon latéral		

Profilé d'écartement

Espace libre au linteau

Ecoinçon latéral

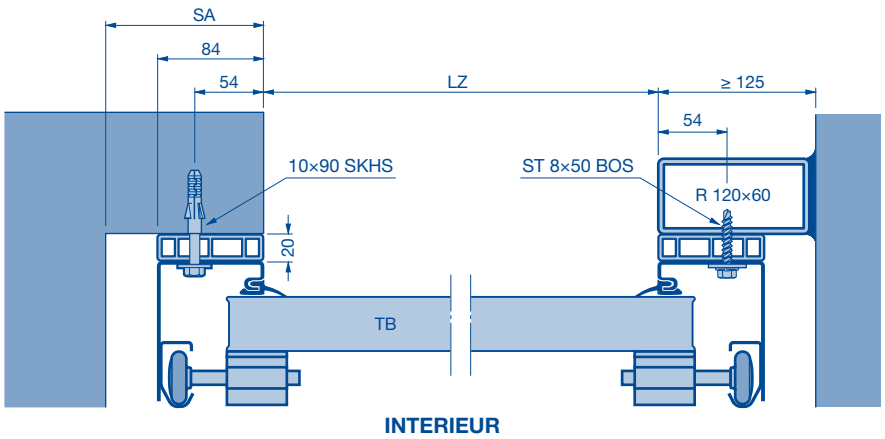

Contre-joint linteau

Montage sur maçonnerie

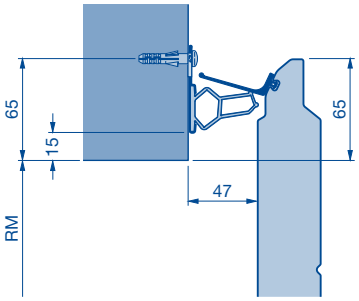

Montage sur tube (120, 160, 200)

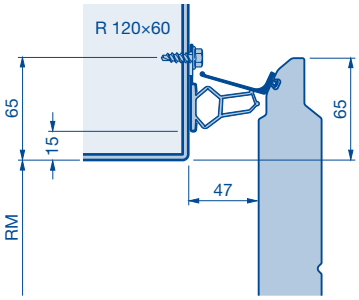

Ecoinçon latéral avec ThermoFrame

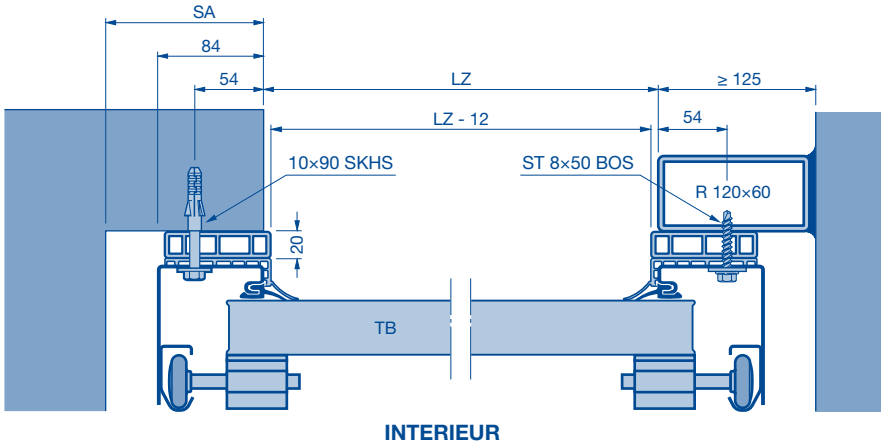

Contre-joint linteau avec ThermoFrame

Montage sur maçonnerie

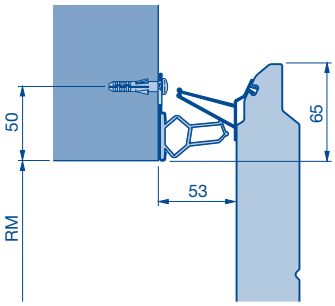

Montage sur tube (120, 160, 200)

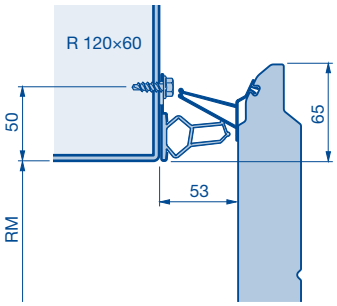

Note :
Les exécutions de porte suivantes ne sont pas réalisables : porte de façade, faux-linteaux ou habillage de cadre dormant ainsi que fixation de cadre dormant avec cornières à visser.

BOS	Vis perceuse	**SA**	Ecoinçon latéral
LZ	Dimension de passage libre cadre dormant	**SKHS**	Vis à bois à six pans
R	Tube	**TB**	Tablier de porte
RM	Dimension standard		

Fixations au linteau

Fixation au linteau normale
Faux-linteau de compensation jusqu'à 30 mm de hauteur

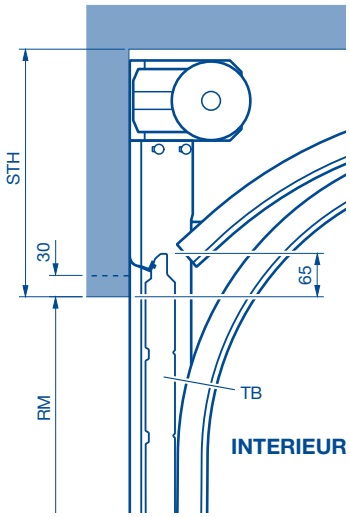

Fixation au linteau normale
Arbre à ressort double

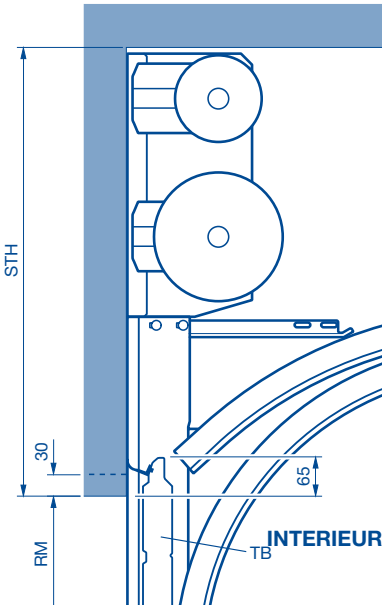

Panneau en acier à simple paroi pour SPU F42 en tant que faux-linteau de compensation jusqu'à 125 mm de hauteur
(uniquement pour types de ferrure N et L)

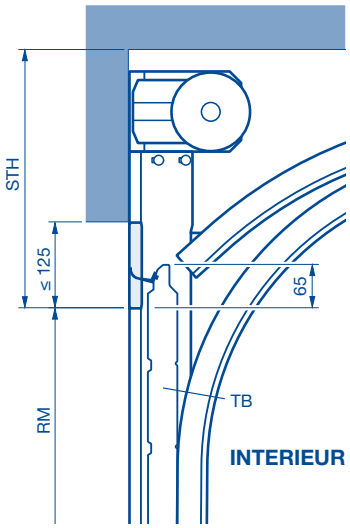

Panneau lisse anodisé APU F42, ALR F42, ALR F42 Glazing, ALR F42 Vitraplan en tant que faux-linteau de compensation de 31 à 190 mm de hauteur et LZ ≤ 7000 mm
(uniquement pour les types de ferrure N et L)

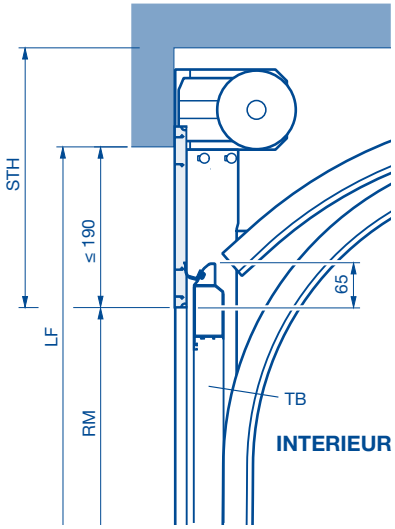

Panneau à sections en PU en tant que faux-linteau de compensation à partir de 100 mm de hauteur
Panneau de cadre en aluminium en tant que faux-linteau de compensation (voir tableau)

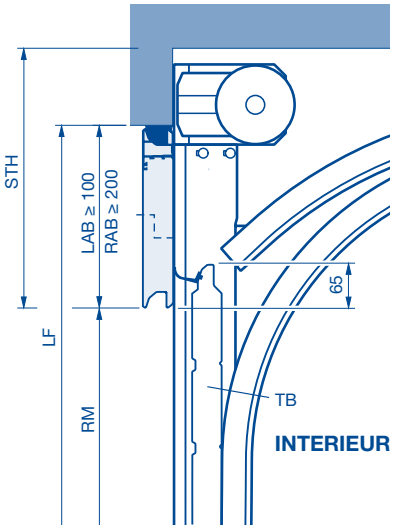

Espace libre pour le montage du verrouillage multipoints

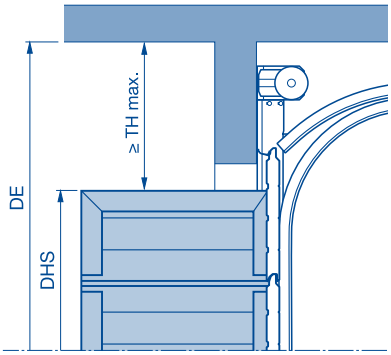

Fixation au linteau avec ThermoFrame

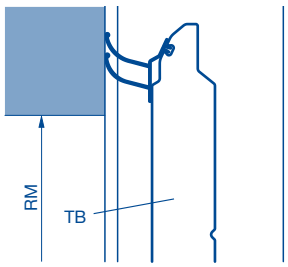

Panneaux de cadre en aluminium	
Hauteur	**Type de remplissage**
≥ 200	FU, LB, S, SE, XU, FK, KR
≥ 245	S2, S3, U2, U3, C2, A2, A3, B2, B3, M2, M3

- Panneaux de cadre en aluminium avec remplissage en verre véritable VG, E2 et G2 sur demande.

DE Hauteur sous plafond
DHS Hauteur de passage libre du portillon incorporé
RAB Panneau de cadre
LF Dimension tableau fini
LAB Panneau à sections
RM Dimension standard
STH Retombées de linteau min. (voir page 52)
TB Tablier de porte

Raccordement au sol

Sans / Avec portillon incorporé et seuil	Avec portillon incorporé à seuil plat

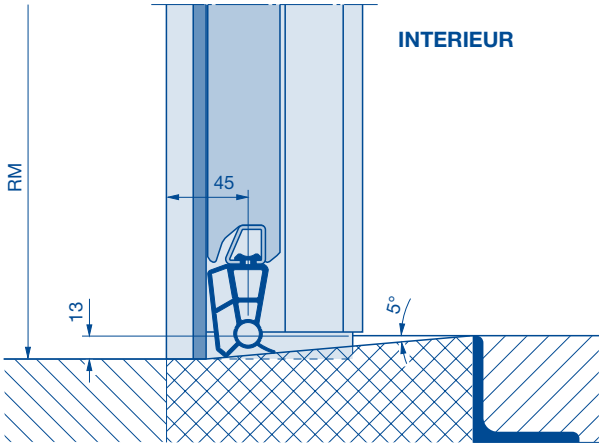

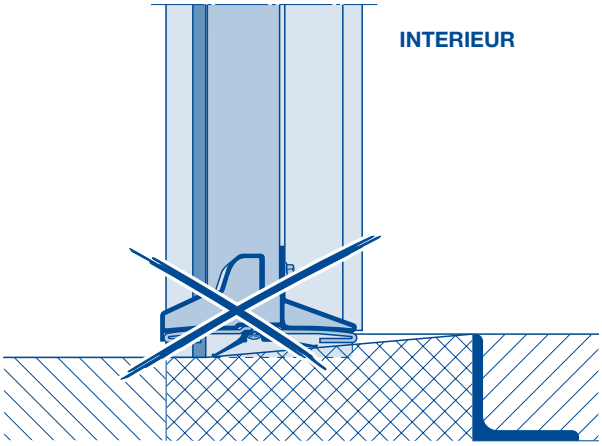

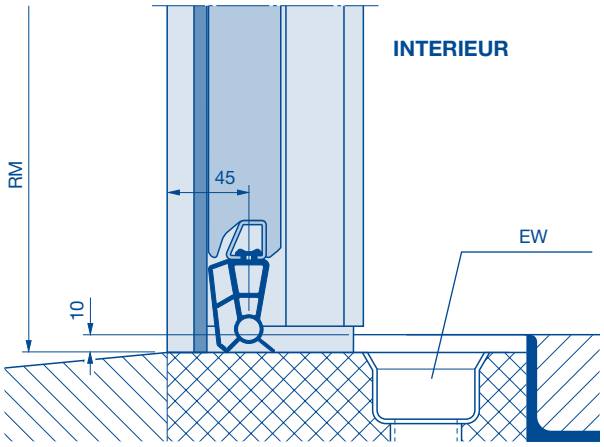

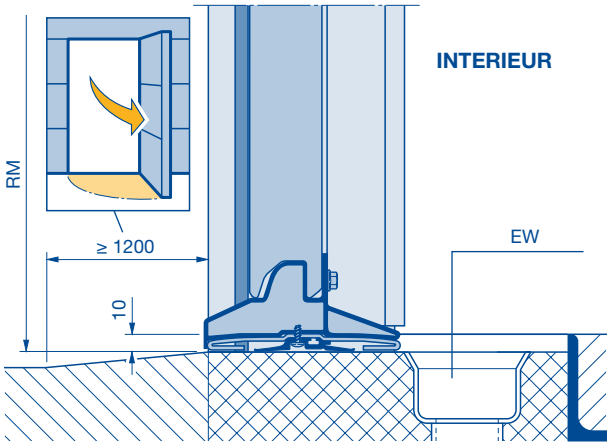

EW Evacuation d'eau
RM Dimension standard

Treuil à chaîne manuel

Treuil à chaîne manuel pour tous les types de ferrure sauf HU, RD, RS, RK, VU, WS

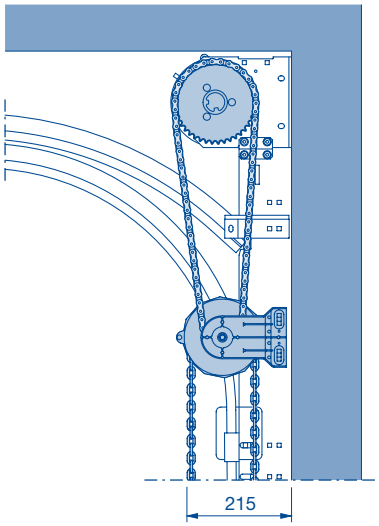

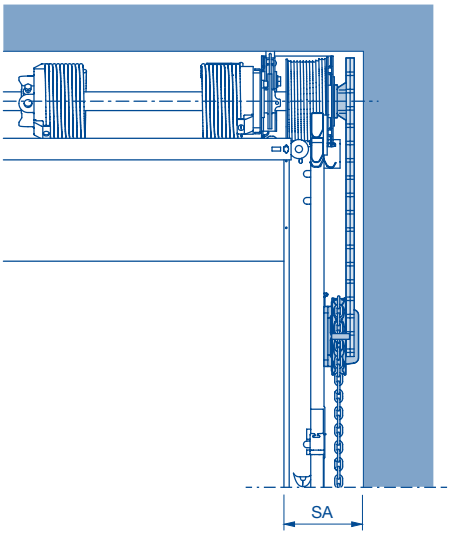

Type de ferrure	N, NA, ND, NS, NK	NH, GD, GS, GK	L, LD	H, HA, HD, HS, HK	V, VA, VS
SA	165	165	165	185	165

Treuil à chaîne manuel pour les types de ferrure HU, RD, RS, RK, VU, WS

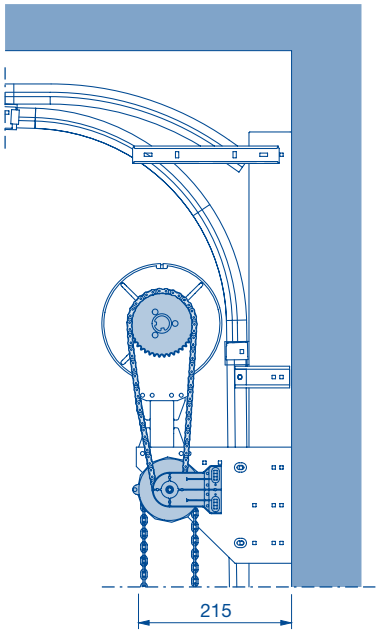

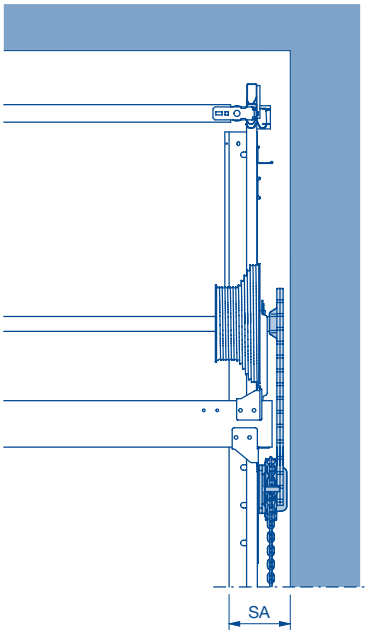

Type de ferrure	HU, RD, RS, RK	VU, WS
SA	185	185

SA Ecoinçon latéral

Treuil à main

Avec câble ou chaîne à maillons en acier

Types de ferrure jusqu'à une surface de porte de 20 m2

Avec câble ou chaîne à maillons en acier

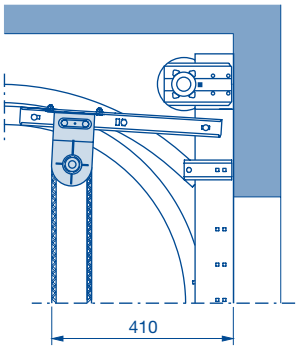

N, NA, ND, NH, NS, GD, H, HA, HD, HU, RD

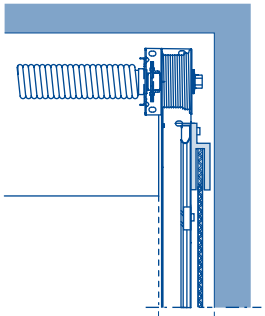

N, NA, ND, NH, NK, NS, GD, GK, GS: 140
H, HA, HD, HK, HS, HU, RD, RK, RS: 150

Avec câble ou chaîne à maillons en acier

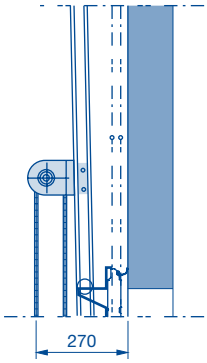

V, VA, VS

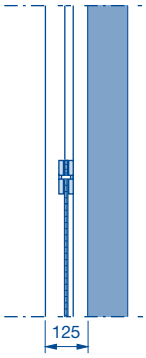

Avec câble ou chaîne à maillons en acier

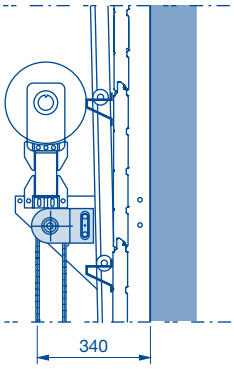

VU, WS

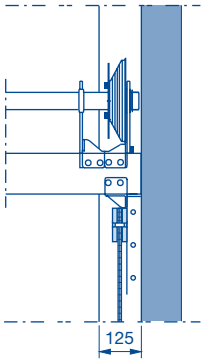

Pattes d’ancrage au plafond

Suspentes de rail de guidage pour tous les types de ferrure sauf V, VA et VU

Poids de la porte pour charges sur le toit (voir pages 53 – 63).

Rail de guidage double (suspentes), hauteur de porte RM ≤ 5000

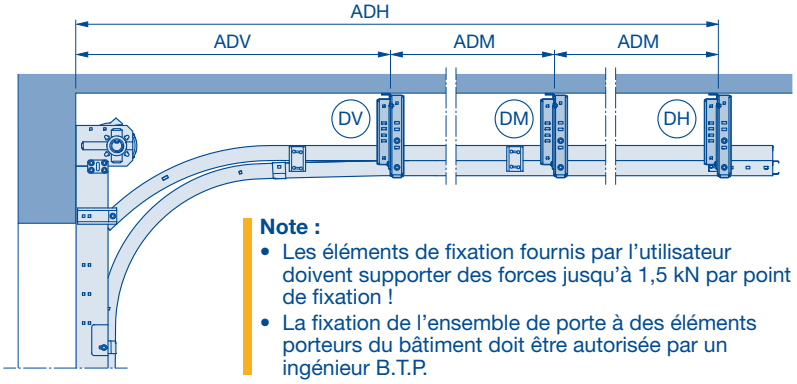

Note :
- Les éléments de fixation fournis par l’utilisateur doivent supporter des forces jusqu’à 1,5 kN par point de fixation !
- La fixation de l’ensemble de porte à des éléments porteurs du bâtiment doit être autorisée par un ingénieur B.T.P.

Note :
Vous trouverez des données techniques détaillées dans le configurateur de produits.

Rail de guidage double (suspentes), pour ferrure L

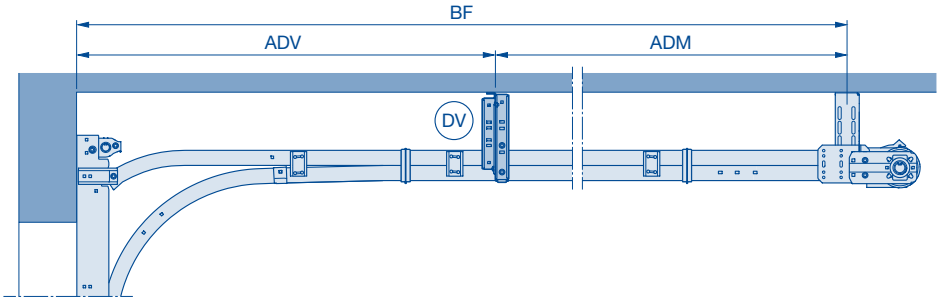

Rail C (suspentes) toutes les dimensions de ferrure, sauf NS, NK, GS, GK, V, VA, VU

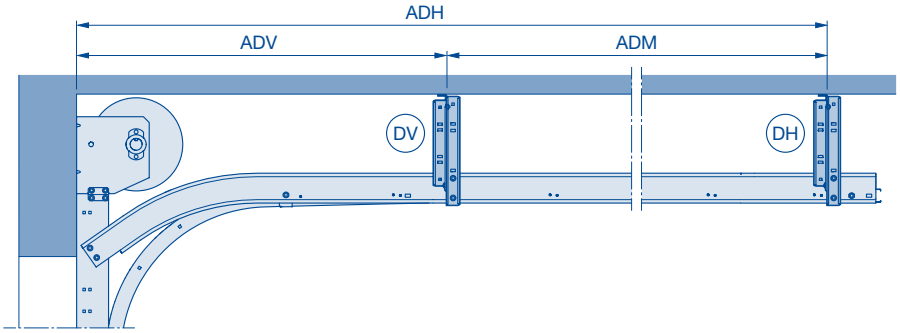

Suspentes de rail de guidage pour les distances au plafond en sept longueurs, longueur standard pour DA = 375 mm

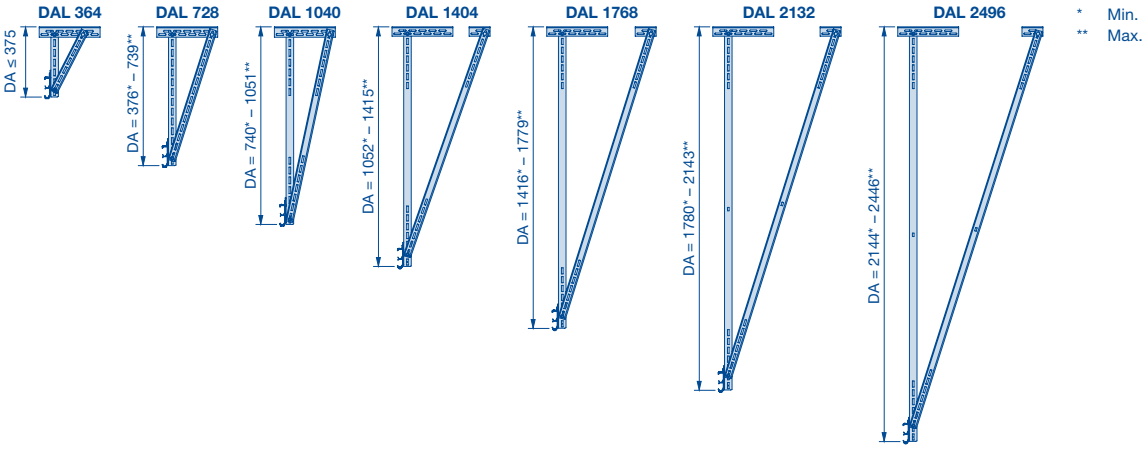

ADH	Distance des pattes d’ancrage au plafond, arrière	**BF**	Fixation de l’arbre à ressort	**DM**	Patte d’ancrage au plafond, au milieu
ADM	Distance des pattes d’ancrage au plafond, au milieu	**DA**	Distance au plafond	**DV**	Patte d’ancrage au plafond, avant
ADV	Distance des pattes d’ancrage au plafond, avant	**DAL**	Longueur des pattes d’ancrage au plafond	**LZ**	Dimension de passage libre cadre dormant
		DH	Patte d’ancrage au plafond, arrière		

Motorisation sur l’arbre WA 300

Motorisation sur l’arbre WA 300 pour les types de ferrure N, NA, ND, NS, NH, NK, GD, GS, GK, H, HA, HD, HS, HK, V, VA et VS

La motorisation doit être montée conformément à l’illustration, au choix à droite ou à gauche (vue de l’intérieur).

Exemple de pose ⑧ à droite

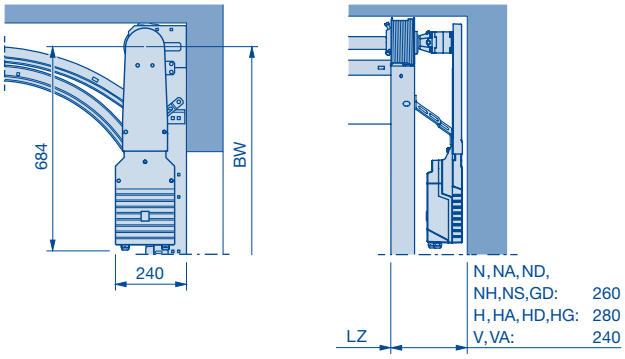

Exemple de pose ⑨ à droite

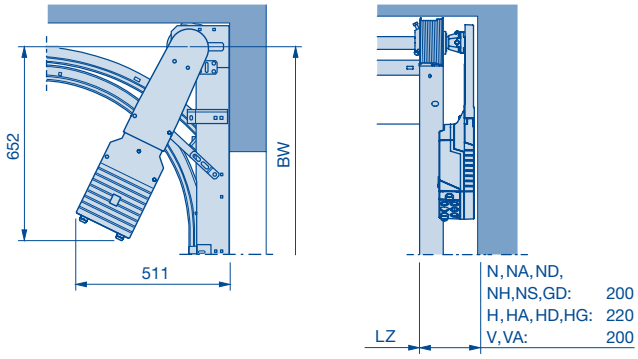

Motorisation sur l’arbre WA 300 pour le types de ferrures L et LD

La motorisation doit être montée conformément à l’illustration, au choix à droite ou à gauche (vue de l’intérieur). **Pour l’exemple de pose 9 : pose du côté opposé au verrouillage.**

Exemple de pose ⑧ à droite

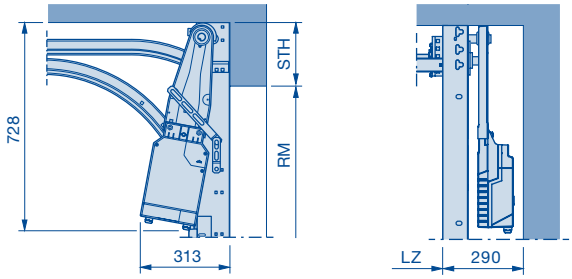

Exemple de pose ⑨ à droite

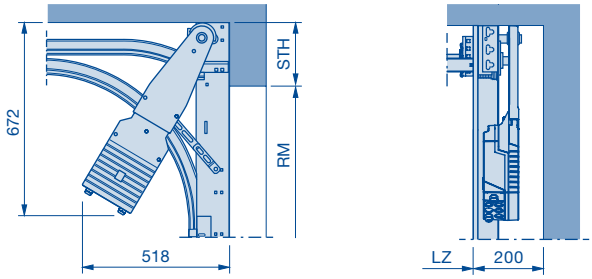

Motorisation sur l’arbre WA 300 pour les types de ferrure HU, RD, RS, RK, VU et WS

La motorisation doit être montée conformément à l’illustration, au choix à droite ou à gauche (vue de l’intérieur).

Exemple de pose ⑧ à droite

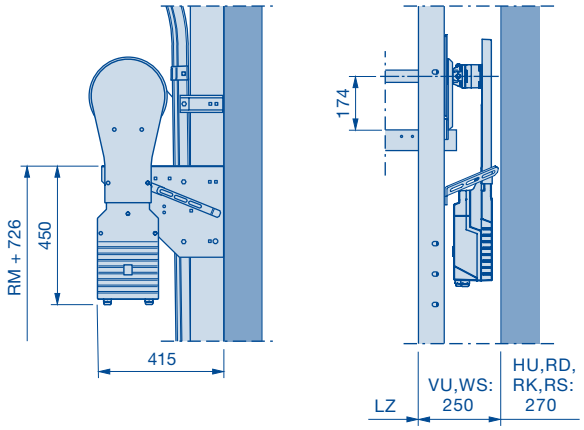

Exemple de pose ⑨ à droite

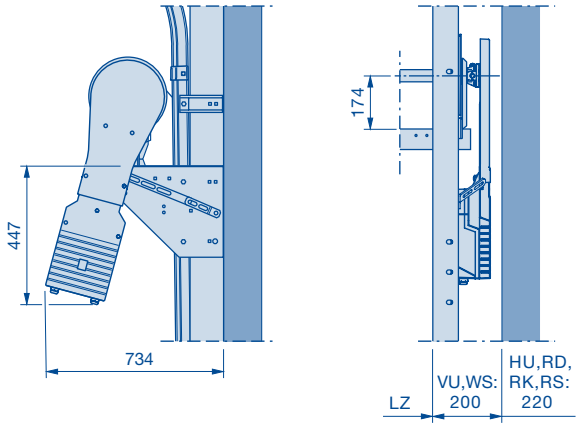

*** Note :**
Pour les dimensions LZ ≤ 3000 et RM ≤ 3500, les types de ferrure VU et HU sont impossibles

BW Fixation des paliers d’arbre
LZ Dimension de passage libre cadre dormant

Motorisation sur l’arbre WA 300

Domaine dimensionnel WA 300 (ALR F42 Vitraplan sur demande)

Types de ferrure : N, NA et NH

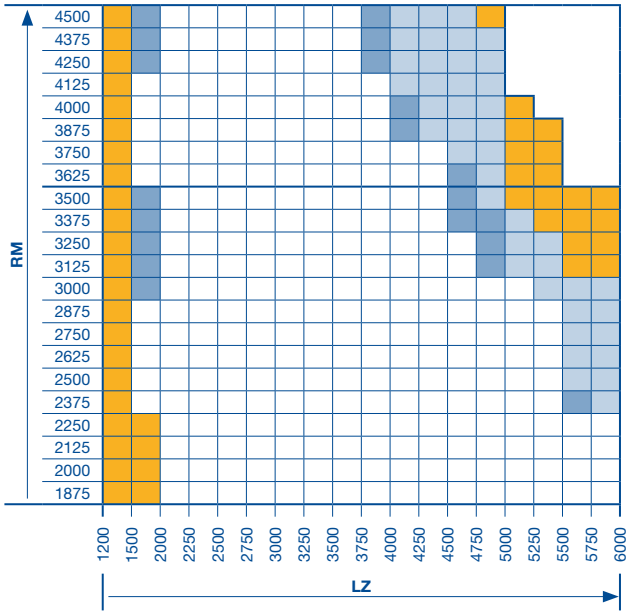

Types de ferrure : ND et GD

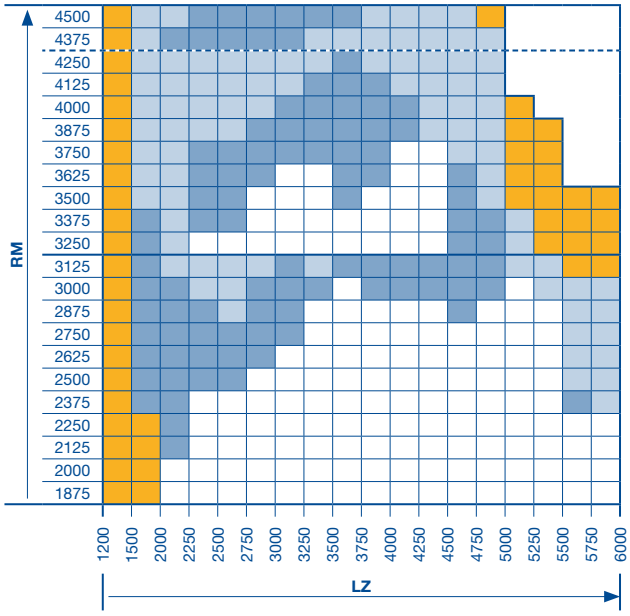

Type de ferrure : L

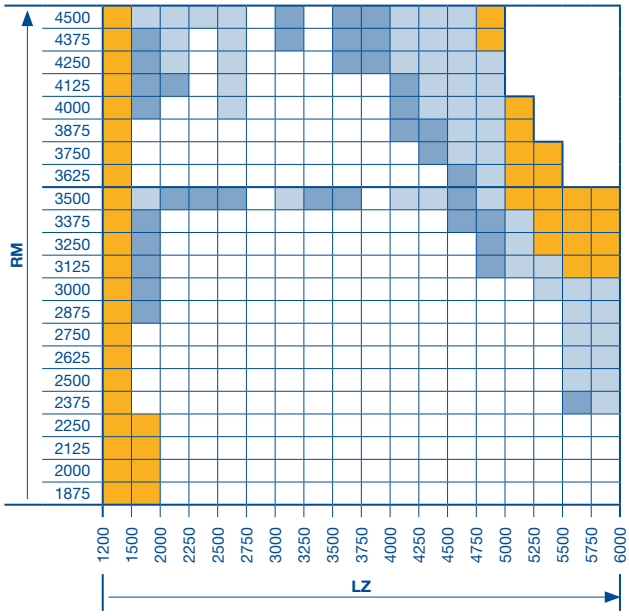

Type de ferrure : LD

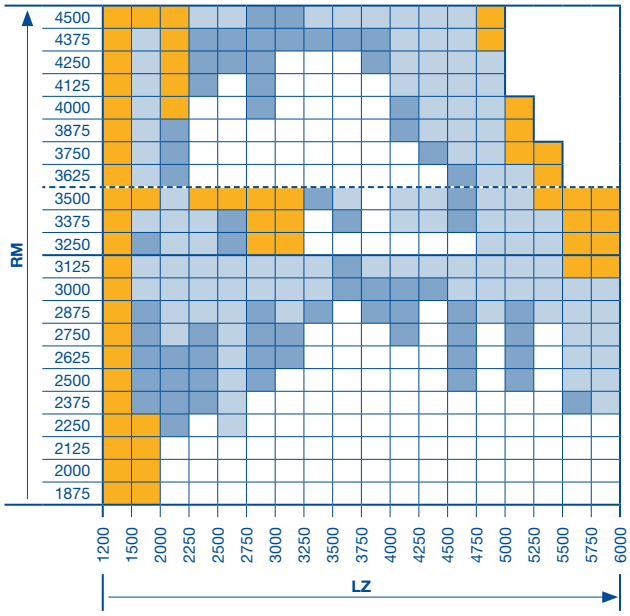

- Tous les types de porte sont réalisables dans toutes les exécutions.
- Tous les types de portes avec cadre ThermoFrame, vitrage A3, B3, M3, S3, U3, LB, P, XU ou portillon incorporé sur demande.
- Tous les types de portes avec cadre ThermoFrame avec vitrage A3, B3, M3, S3, U3, LB, P, XU et/ou portillon incorporé sur demande.
- Tous les types de porte et toutes les exécutions sur demande.

Note :
Type de ferrure NS sur demande !

LZ Dimension de passage libre cadre dormant
RM Hauteur standard

Dimensions en mm

Motorisation sur l’arbre WA 300

Domaine dimensionnel WA 300 (ALR F42 Vitraplan sur demande)

Types de ferrure : H, HA et HU

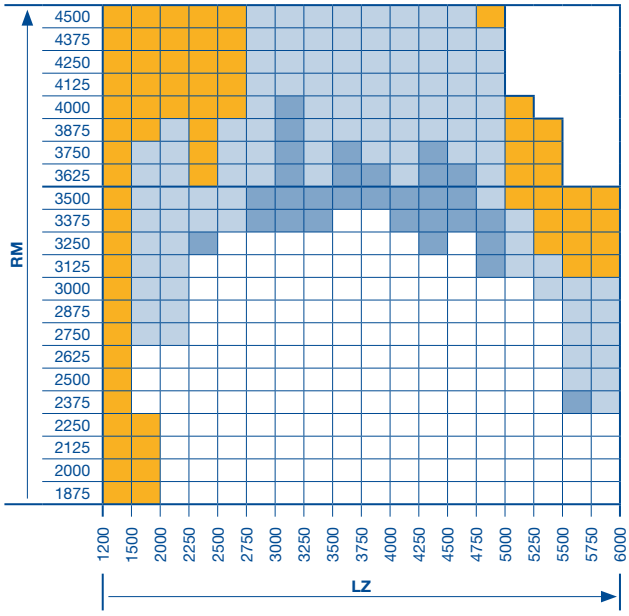

Types de ferrure : HD et RD

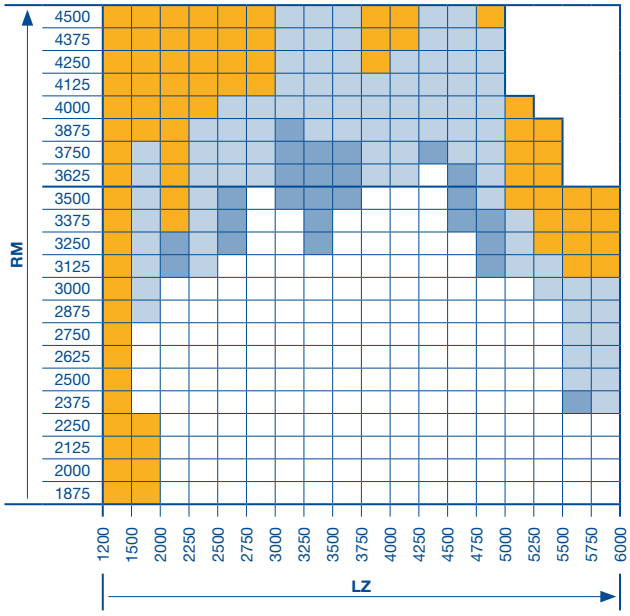

Types de ferrure : V et VA

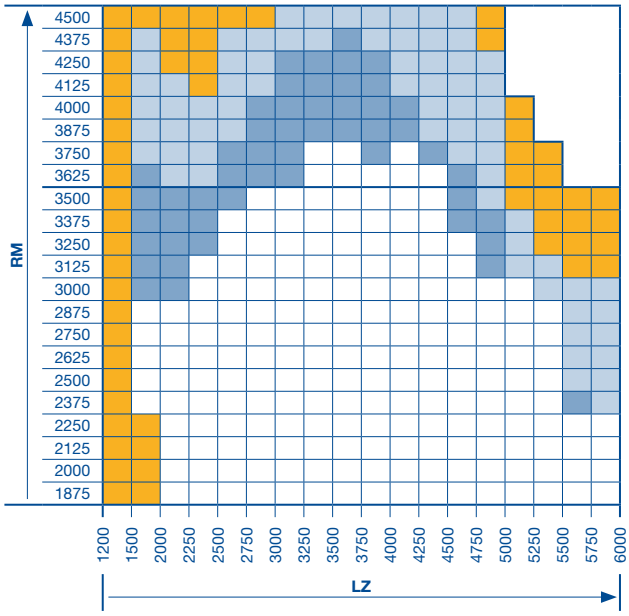

Type de ferrure : VU

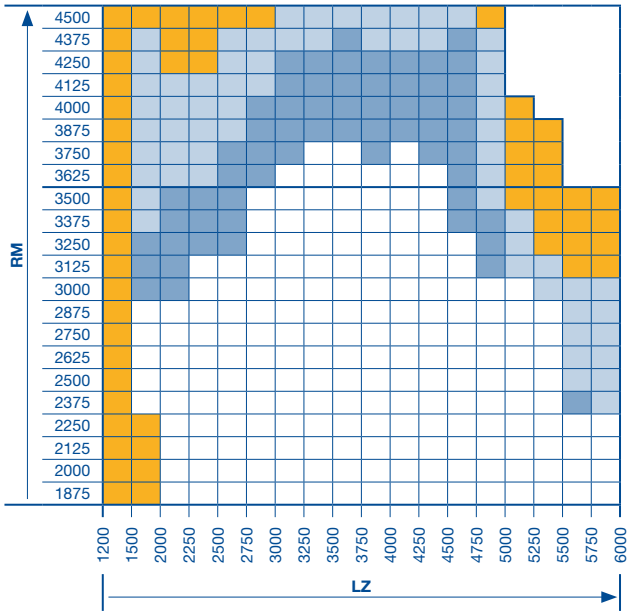

Tous les types de porte sont réalisables dans toutes les exécutions.

Tous les types de portes avec cadre ThermoFrame, vitrage A3, B3, M3, S3, U3, LB, P, XU ou portillon incorporé sur demande.

Tous les types de portes avec cadre ThermoFrame avec vitrage A3, B3, M3, S3, U3, LB, P, XU et/ou portillon incorporé sur demande.

Tous les types de porte et toutes les exécutions sur demande.

LZ Dimension de passage libre cadre dormant
RM Hauteur standard

Dimensions en mm

Motorisation sur l’arbre WA 400

En tant que motorisation à montage direct

Motorisation sur l’arbre WA 400 pour tous les types de ferrure sauf L, LD, HU, RD, RS, RK, VU et WS

La motorisation doit être montée conformément à l’illustration, au choix à droite ou à gauche (vue de l’intérieur).

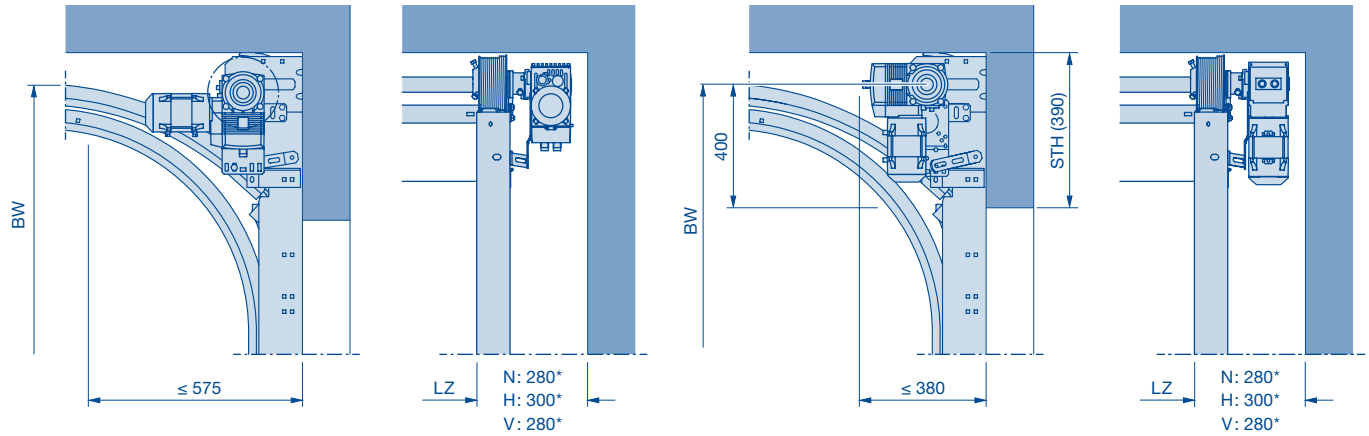

*** Note :**
Dimension + 75 mm en cas d’utilisation d’une manivelle de secours droite

Motorisation sur l’arbre WA 400 pour les types de ferrure HU, RD, RS, RK, VU et WS

La motorisation doit être montée conformément à l’illustration, au choix à droite ou à gauche (vue de l’intérieur).

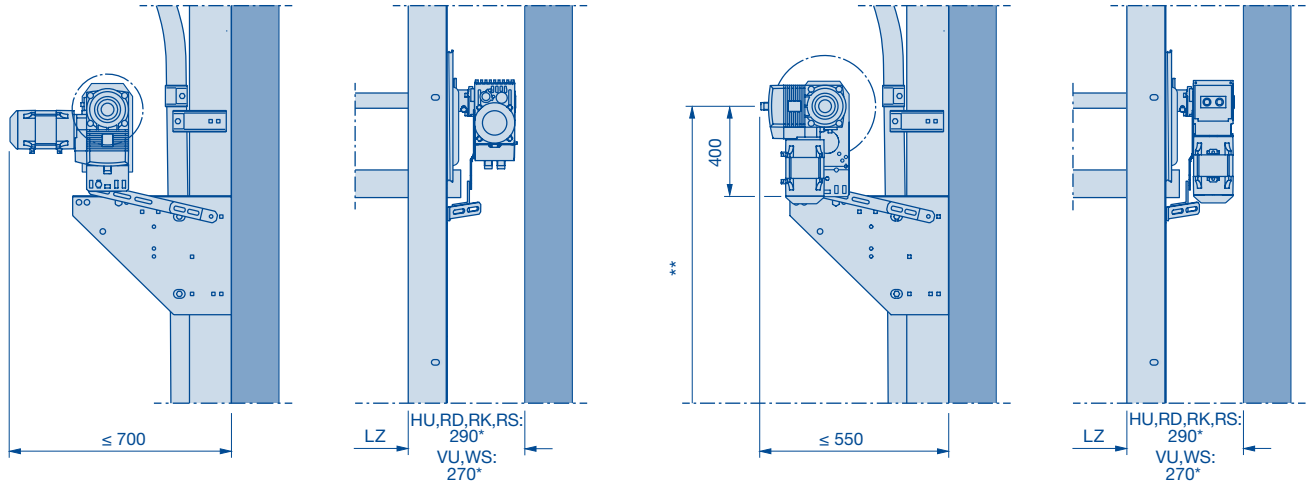

*** Note :**
Dimension + 75 mm en cas d’utilisation d’une manivelle de secours droite

** Sur demande

BW Fixation des paliers d’arbre
LZ Dimension de passage libre cadre dormant

Motorisation sur l'arbre WA 400

Avec réducteur à chaîne

Motorisation sur l'arbre WA 400 pour tous les types de ferrure sauf L, LD, HU, RD, RS, RK, VU et WS

La motorisation doit être montée conformément à l'illustration, au choix à droite ou à gauche (vue de l'intérieur). **Pour l'exemple de pose 5 : pose du côté opposé au verrouillage.**

Exemple de pose ⑤ à droite

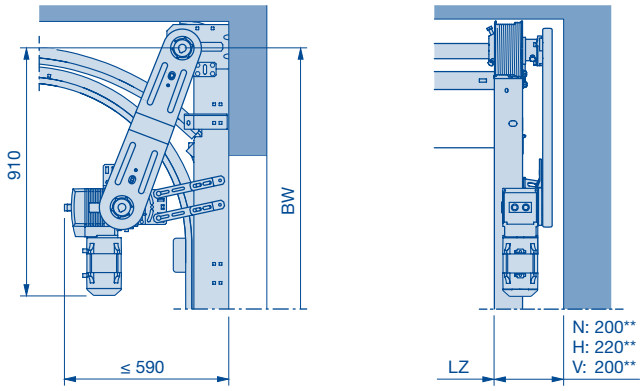

Exemple de pose ⑥ à droite

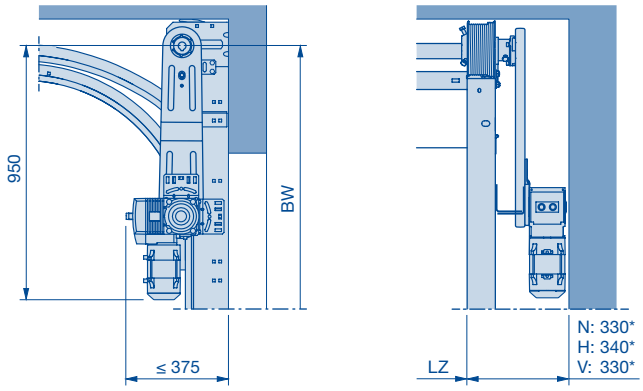

Motorisation sur l'arbre WA 400 pour les types de ferrure L et LD

La motorisation doit être montée conformément à l'illustration, au choix à droite ou à gauche (vue de l'intérieur). **Pour l'exemple de pose 5 : pose du côté opposé au verrouillage.**

Exemple de pose ⑤ à droite

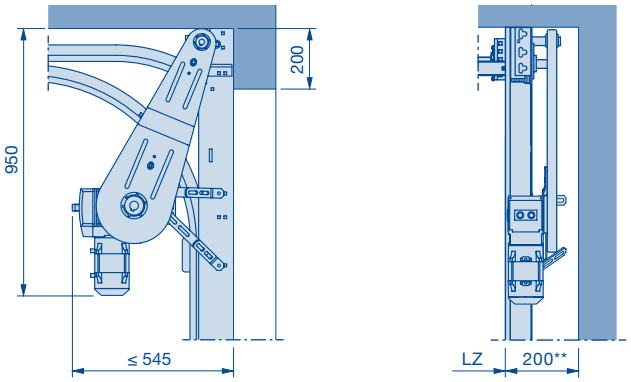

Exemple de pose ⑥ à droite

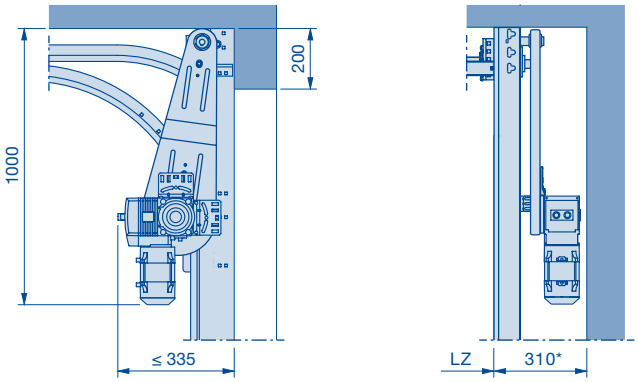

Motorisation sur l'arbre WA 400 pour les types de ferrure HU, RD, RS, RK, VU et WS

La motorisation doit être montée conformément à l'illustration, au choix à droite ou à gauche (vue de l'intérieur). **Pour l'exemple de pose 5 : pose du côté opposé au verrouillage.**

Exemple de pose ⑤ à droite

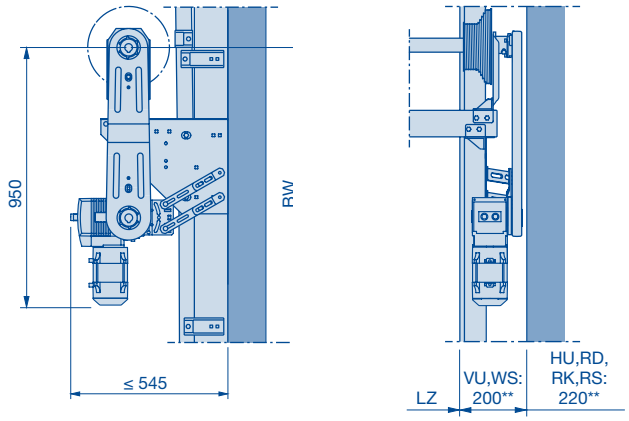

Exemple de pose ⑥ à droite

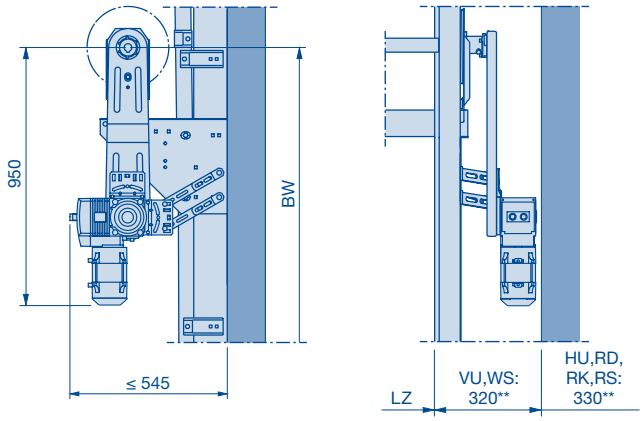

*** Note :**
Dimension + 75 mm en cas d'utilisation d'une manivelle de secours droite

**** Note :**
Dimension + 40 mm en cas d'utilisation d'une manivelle de secours droite

BW Fixation des paliers d'arbre
LZ Dimension de passage libre cadre dormant

Motorisation sur l’arbre WA 500 FU

En tant que motorisation à montage direct

Motorisation sur l’arbre WA 500 FU pour tous les types de ferrure sauf L, LD, HU, RD, RS, RK, VU et WS

La motorisation doit être montée conformément à l’illustration, au choix à droite ou à gauche (vue de l’intérieur).

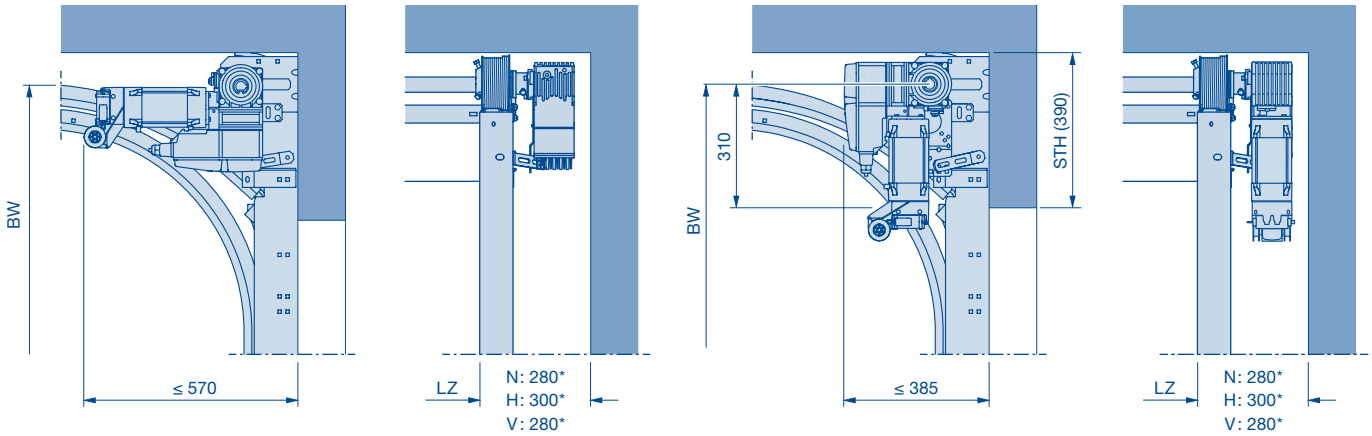

*** Note :**
Dimension + 75 mm en cas d’utilisation d’une manivelle de secours droite

Motorisation sur l’arbre WA 500 FU pour les types de ferrure HU, RD, RS, RK, VU et WS

La motorisation doit être montée conformément à l’illustration, au choix à droite ou à gauche (vue de l’intérieur).

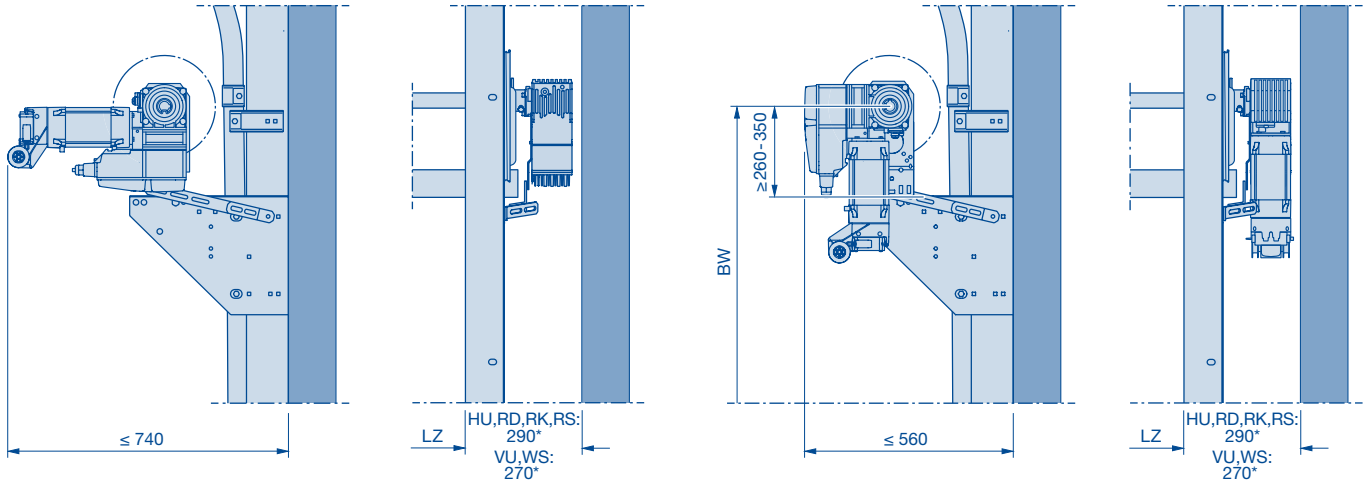

*** Note :**
Dimension + 75 mm en cas d’utilisation d’une manivelle de secours droite

** Sur demande

BW Fixation des paliers d’arbre
LZ Dimension de passage libre cadre dormant

Motorisation sur l'arbre WA 500 FU

Avec réducteur à chaîne

Motorisation sur l'arbre WA 500 FU pour tous les types de ferrure sauf L, LD, HU, RD, RS, RK, VU et WS

La motorisation doit être montée conformément à l'illustration, au choix à droite ou à gauche (vue de l'intérieur). **Pour l'exemple de pose 5 : pose du côté opposé au verrouillage.**

Exemple de pose ⑤ à droite

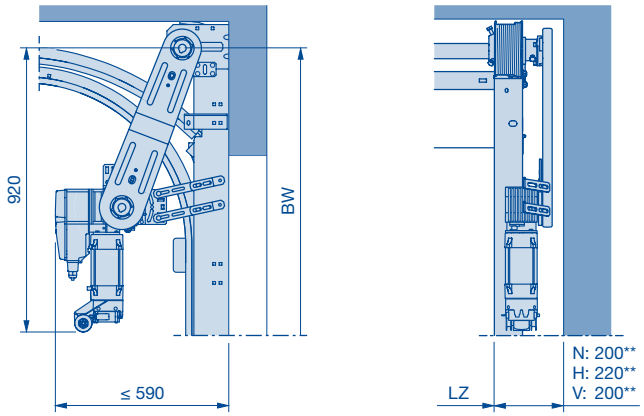

Exemple de pose ⑥ à droite

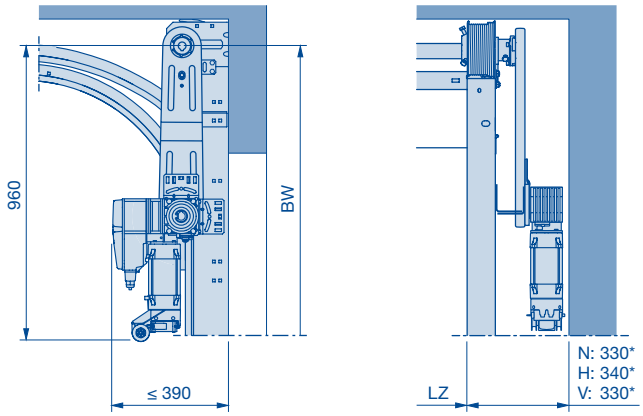

Motorisation sur l'arbre WA 500 FU pour les types de ferrure L et LD

La motorisation doit être montée conformément à l'illustration, au choix à droite ou à gauche (vue de l'intérieur). **Pour l'exemple de pose 5 : pose du côté opposé au verrouillage.**

Exemple de pose ⑤ à droite

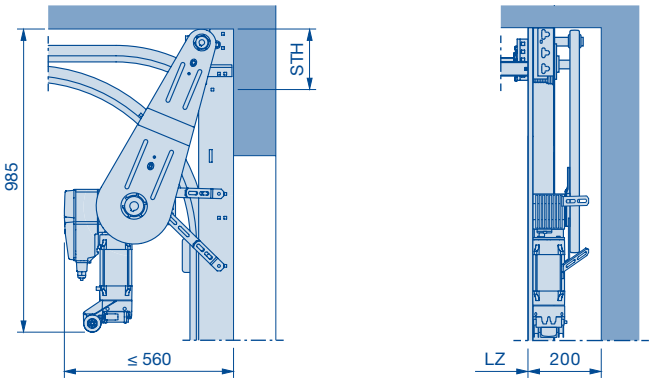

Exemple de pose ⑥ à droite

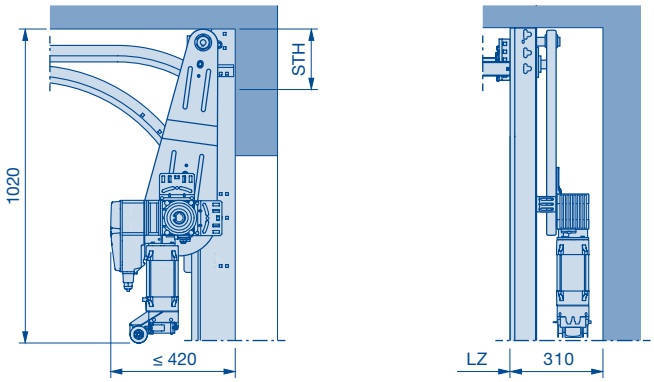

Motorisation sur l'arbre WA 500 FU pour les types de ferrure HU, RD, RS, RK, VU et WS

La motorisation doit être montée conformément à l'illustration, au choix à droite ou à gauche (vue de l'intérieur). **Pour l'exemple de pose 5 : pose du côté opposé au verrouillage.**

Exemple de pose ⑤ à droite

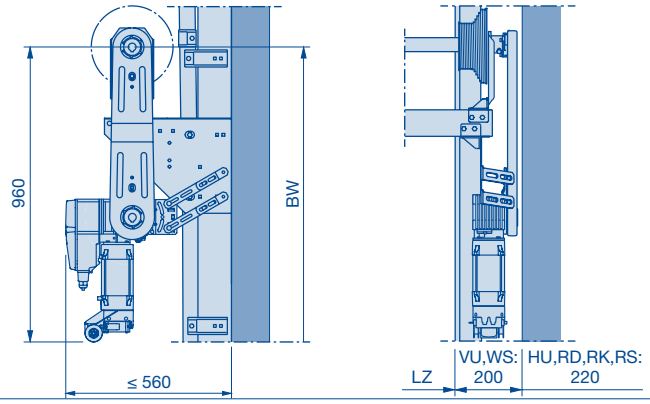

Exemple de pose ⑥ à droite

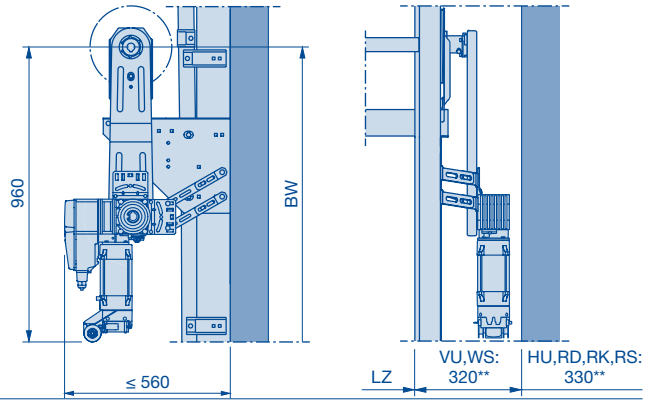

*** Note :**
Dimension + 75 mm en cas d'utilisation d'une manivelle de secours droite

**** Note :**
Dimension + 40 mm en cas d'utilisation d'une manivelle de secours droite

BW Fixation des paliers d'arbre
LZ Dimension de passage libre cadre dormant

Motorisation sur l’arbre WA 400 / 500 FU

Pour montage central

Motorisation sur l’arbre WA 400 / 500 FU pour les types de ferrure N et ND

WA 400

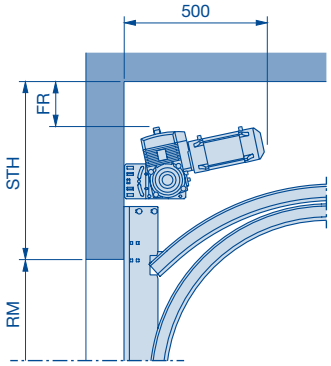

Type de ferrure	WA 400		WA 500 FU	
	STH min.	FR min.	STH min.	FR min.
N1	520	45	590	45
N2	550	50	615	45
N3	–	–	675	45
ND 1	520	65	550	48
ND 2	550	75	570	48
ND 3	–	–	675	48
ND 6	560	65	560	48
ND 7	640	75	640	48

WA 500 FU

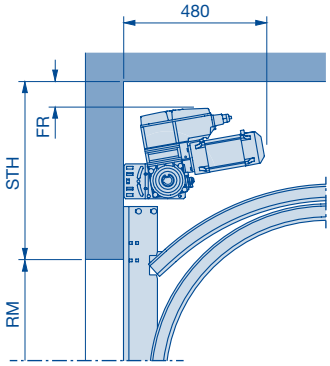

Motorisation sur l’arbre WA 400 / 500 FU pour les types de ferrures NH et GD

WA 400

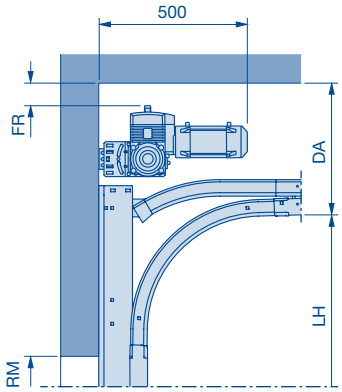

Type de ferrure	WA 400		WA 500 FU	
	DA min.	FR min.	DA min.	FR min.
NH 1 / GD 1	415	50	480	45
NH 2 / GD 2	440	50	485	45
NH 3	–	–	565	45

WA 500 FU

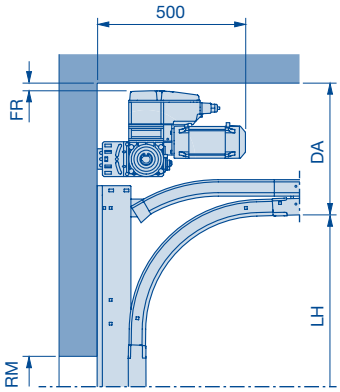

Motorisation sur l’arbre WA 400 / 500 FU pour les types de ferrure NS, NK, GS et GK

WA 400

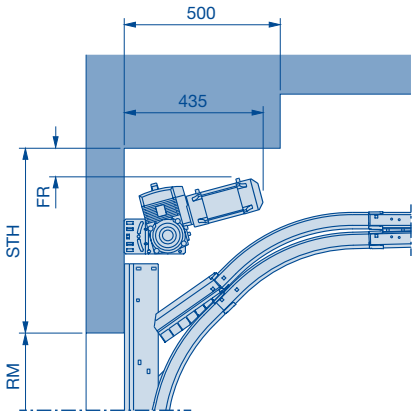

Type de ferrure	WA 400		WA 500 FU	
	STH min.	FR min.	STH min.	FR min.
NS 1 / NK 1	570	20	615	45
NS 2 / NK 2	600	25	640	45
GS / GK	Sur demande			

WA 500 FU

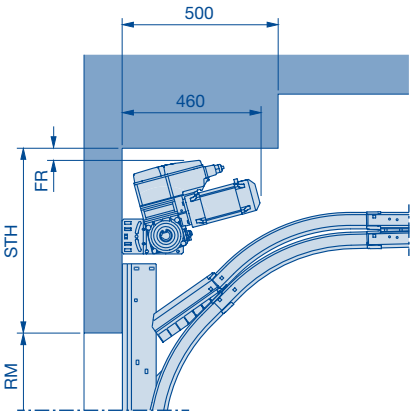

Note :
Moteur centré en combinaison avec arbre à ressort double sur demande !

DA Distance au plafond
FR Espace libre plafond / motorisation sur l’arbre
LH Hauteur du rail de guidage
RM Hauteur standard
STH Retombée de linteau

Motorisation sur l’arbre WA 400 / 500 FU

Pour montage central

Motorisation sur l’arbre WA 400 / 500 FU pour les types de ferrure H, HD, HS et HK

WA 400

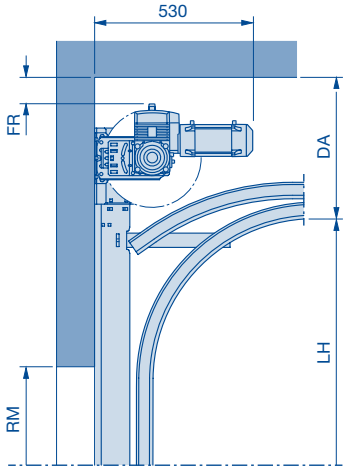

WA 500 FU

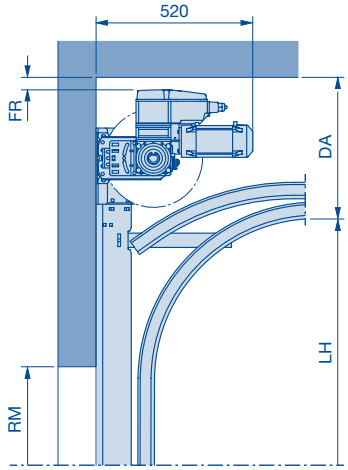

Type de ferrure	WA 400		WA 500 FU	
	DA min.	FR min.	DA min.	FR min.
H 4	415	50	480	45
H 5	440	50	485	45
H 8	–	–	565	45
HD / HS / HK	Sur demande			

Motorisation sur l’arbre WA 400 / 500 FU pour les types de ferrure HU, RD, RS et RK

WA 400

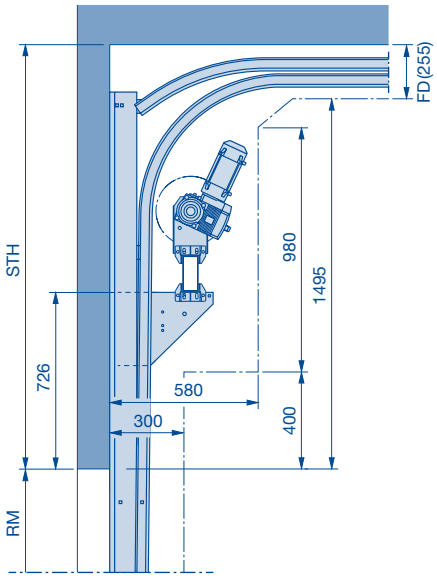

WA 500 FU

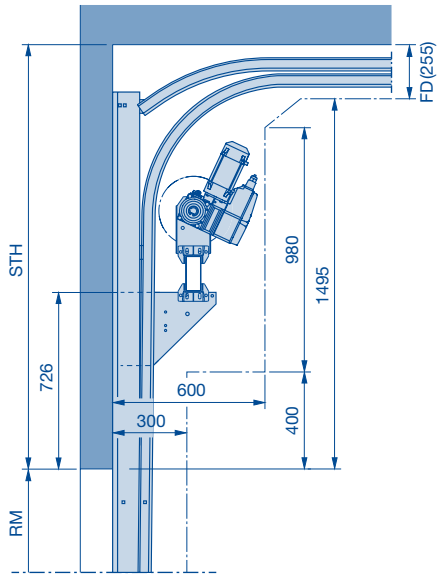

Type de ferrure	WA 400	WA 500 FU
RS / RK	Sur demande	

Note :
Moteur centré en combinaison avec arbre à ressort double sur demande !

DA Distance au plafond
FR Espace libre plafond / motorisation sur l’arbre
LH Hauteur du rail de guidage
RM Hauteur standard

Motorisation sur l’arbre WA 400 / 500 FU

Pour montage central

Motorisation sur l’arbre WA 400 / 500 FU pour les types de ferrure V et VS

WA 400

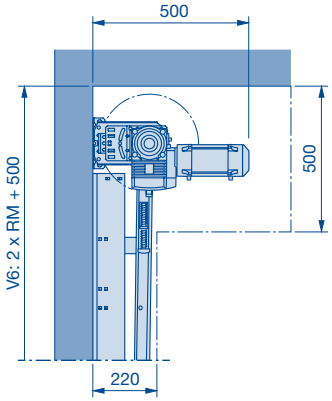

WA 500 FU

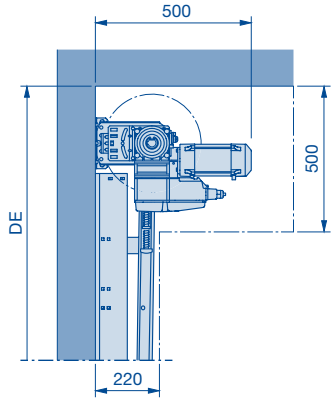

Type de ferrure	WA 400	WA 500 FU
VS	Sur demande	

Motorisation sur l’arbre WA 400 / 500 FU pour les types de ferrure VU et WS

WA 400

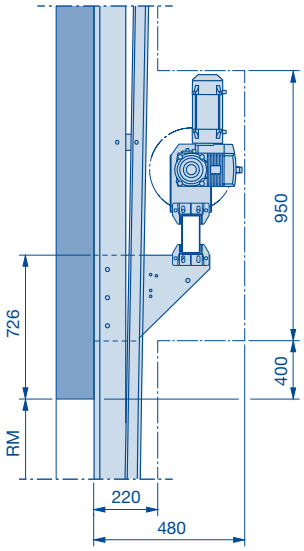

WA 500 FU

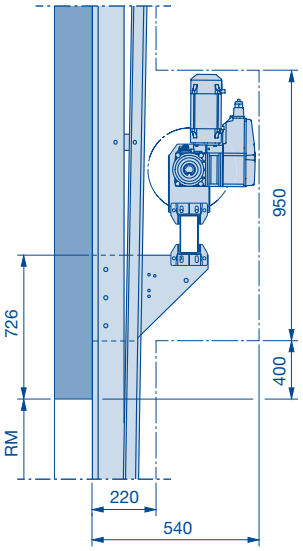

Note :
Moteur centré en combinaison avec arbre à ressort double sur demande !

DA Distance au plafond
LH Hauteur du rail de guidage
RM Hauteur standard

Motorisation à chaîne ITO 400 / 500 FU

ITO 400 / 500 FU, types de ferrure N et ND (portes avec portillon incorporé sur demande)

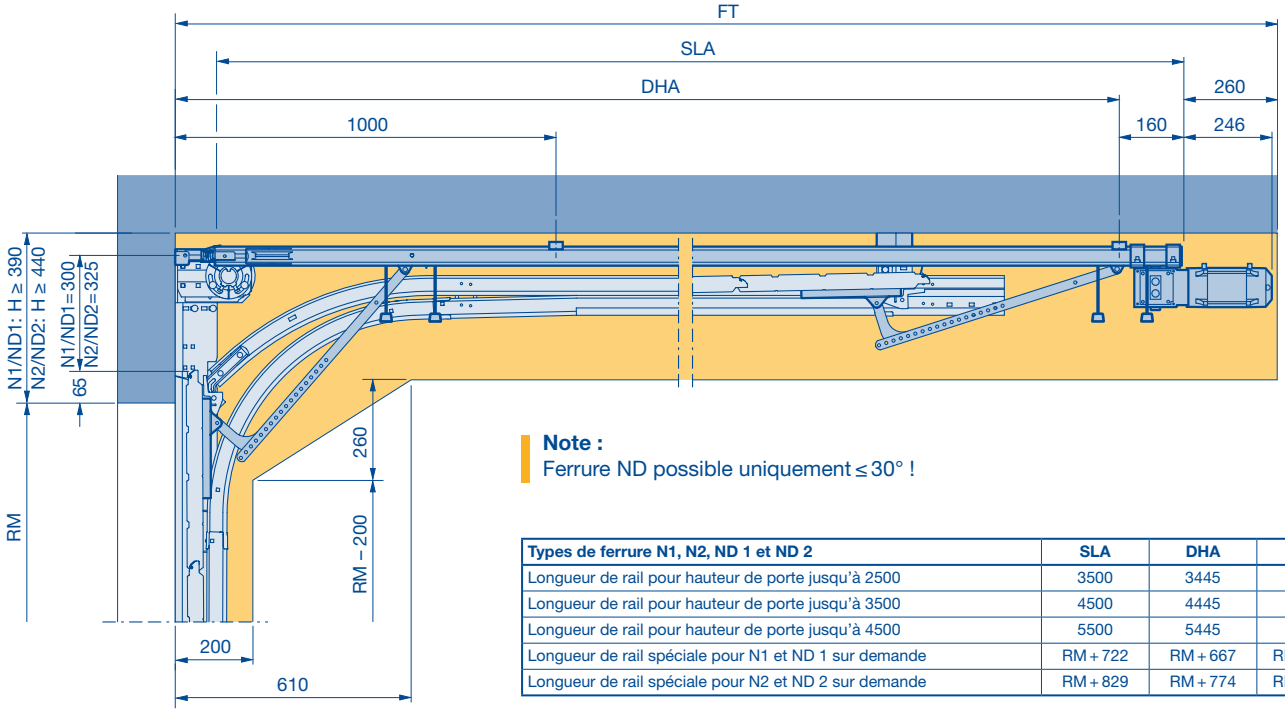

Note :
Ferrure ND possible uniquement ≤ 30° !

Types de ferrure N1, N2, ND 1 et ND 2	SLA	DHA	FT
Longueur de rail pour hauteur de porte jusqu'à 2500	3500	3445	3865
Longueur de rail pour hauteur de porte jusqu'à 3500	4500	4445	4865
Longueur de rail pour hauteur de porte jusqu'à 4500	5500	5445	5865
Longueur de rail spéciale pour N1 et ND 1 sur demande	RM + 722	RM + 667	RM + 1087
Longueur de rail spéciale pour N2 et ND 2 sur demande	RM + 829	RM + 774	RM + 1194

ITO 400 / 500 FU, types de ferrure L et LD (portes avec portillon incorporé sur demande)

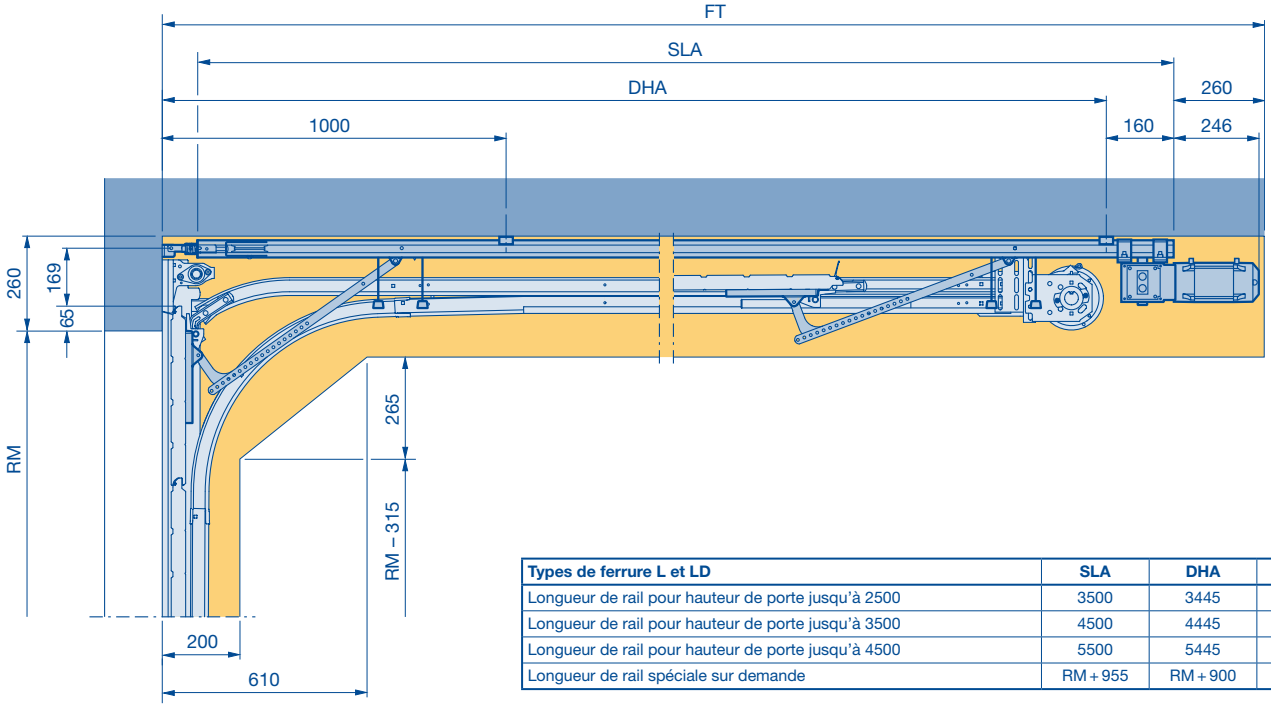

Types de ferrure L et LD	SLA	DHA	FT
Longueur de rail pour hauteur de porte jusqu'à 2500	3500	3445	3865
Longueur de rail pour hauteur de porte jusqu'à 3500	4500	4445	4865
Longueur de rail pour hauteur de porte jusqu'à 4500	5500	5445	5865
Longueur de rail spéciale sur demande	RM + 955	RM + 900	RM + 1320

DHA Patte d'ancrage au plafond, arrière, motorisation
FT Espace libre motorisation de porte
RM Hauteur standard
SLA Longueur de rail motorisation

Motorisation SupraMatic HT

SupraMatic HT, type de ferrure N (portes avec portillon incorporé, ALR F42 Glazing, ALR F42 Vitraplan et portes avec panneaux en verre véritable sur demande)*

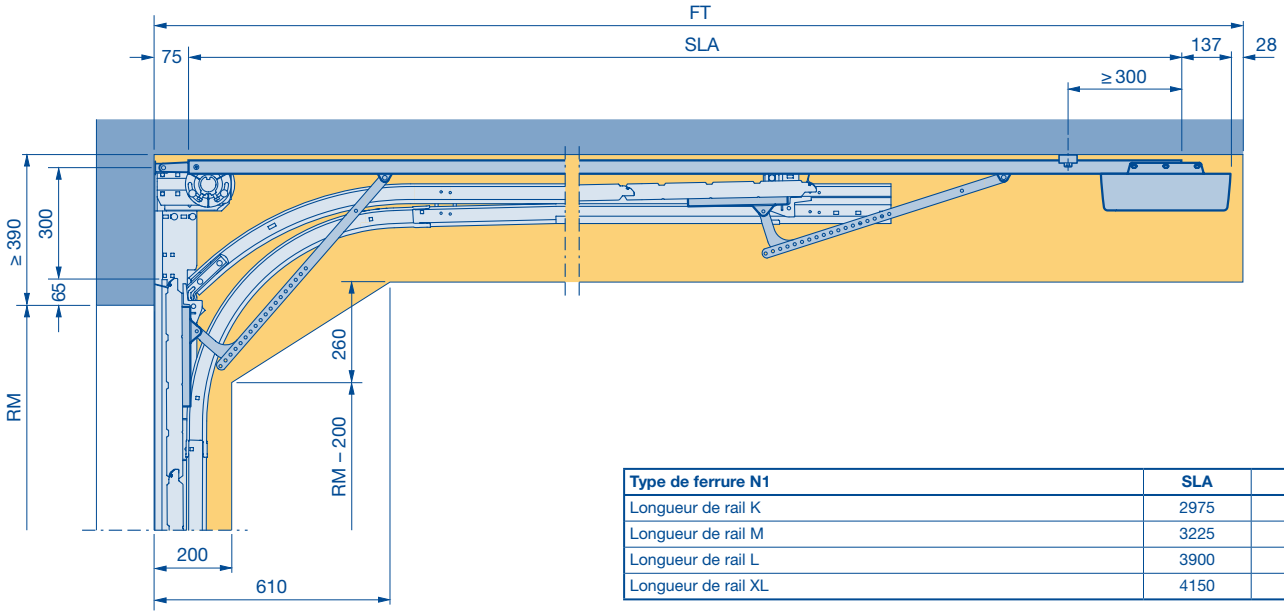

Type de ferrure N1	SLA	FT
Longueur de rail K	2975	3215
Longueur de rail M	3225	3465
Longueur de rail L	3900	4140
Longueur de rail XL	4150	4390

SupraMatic HT, type de ferrure L (portes avec portillon incorporé, ALR F42 Glazing, ALR F42 Vitraplan et portes avec panneaux en verre véritable sur demande)*

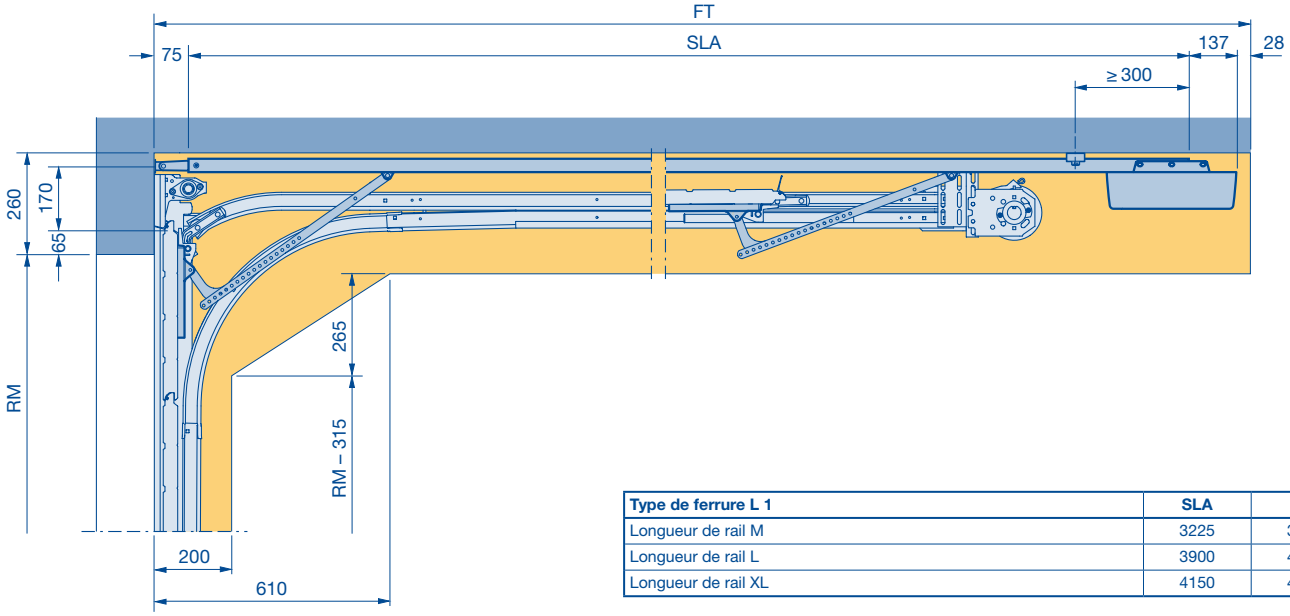

Type de ferrure L 1	SLA	FT
Longueur de rail M	3225	3465
Longueur de rail L	3900	4140
Longueur de rail XL	4150	4390

(domaine dimensionnel pour SupraMatic HT, voir page suivante)

*** Note :**
Motorisation impossible pour les portes d'une épaisseur de 67 mm !

DHA Patte d'ancrage au plafond, arrière, motorisation
FT Espace libre motorisation de porte
RM Hauteur standard
SLA Longueur de rail motorisation

Motorisation SupraMatic HT

Domaine dimensionnel SupraMatic HT

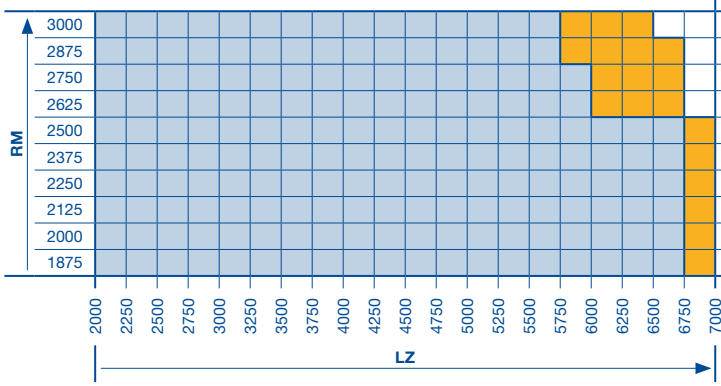

	Longueur de rail		Nombre de sections de porte			
	Ferrure **N1**	Ferrure **L1**	375	500	625**	750**
3000	L	XL	–	6	–	4
2875	L	XL	1	5	1	3
2750	L	L	2	4	2	2
2625	L	L	3	3	3	1
2500	L	L	–	5	4	–
2375	M	L	1	4	4*	–
2250	M	L	2	3	–	3
2125	K	M	3	2	1	2
2000	K	M	–	4	2	1
1875	K	M	1	3	3	–

SupraMatic HT impossible.

SupraMatic HT possible.

SupraMatic HT sur demande.

LZ Dimension de passage libre cadre dormant
RM Hauteur standard
* Section de porte supérieure 500 mm
** Uniquement pour les portes sans portillon incorporé

Dimensions en mm

Vitesses du tablier de porte
WA 300 / WA 400

(ATTENTION ! Les vitesses indiquées ne peuvent être atteintes **qu'en cas de conditions optimales** des dimensions de porte et de ferrure. Indications plus précises sur demande, puisque dépendant des hauteurs de ferrure, de porte et de rail de guidage.)

Zone de ferrure	WA 300 S4		WA 400							
	Commande intégrée / externe 360		Commandes 445 et 460							
	Optopalpeurs LE, listel de contact à résistance 8k2 VL 1-LE, VL 2-LE, HLG	Limiteur d'effort	Motorisation à montage direct / Moteur centré				Motorisation avec réducteur à chaîne			
			Commande A / B avec optopalpeurs et listel de contact à résistance 8k2		Commande A / B VL 1-LE, VL 2-LE, HLG		Commande A / B avec optopalpeurs et listel de contact à résistance 8k2		Commande A / B VL 1-LE, VL 2-LE, HLG	
	Vitesse max. en mm/s Ouvert / Fermé	Vitesse max. en mm/s Fermé [3]	Tour/min [1]	Vitesse max. en mm/s Ouvert / Fermé	Tour/min [1]	Vitesse max. en mm/s Ouvert / Fermé	Tour/min [1]	Vitesse max. en mm/s Ouvert / Fermé	Tour/min [1]	Vitesse max. en mm/s Ouvert / Fermé
N1, NA1, NS1, ND1 ≤ 30°	190	95	30	190	30	190	30	190	30	190
GD1, GK1, GS1, NH1	190	95								
ND6 > 30°	160 / 190 [1]	80 / 95 [1]	16	170	24	300	16	170	24	300
N2, NA2, NS2, ND2 ≤ 30°	210	105	24	210	30	265	24	210	30	265
GD2, GK2, GS2, NH2	210	105								
ND7 > 30°	190 [1]	95 [1]	–		19	275 [1]	13	180 [1]	19	275 [1]
ND3	–		–				13	160	13	160
N3, NH3							–			
L1, LD1	210	105	–				24	150	24	150
L2, LD2										
H4, HA4, HK4, HS 4, HU4, HD4, RD4, RK4, RS4	160 / 190 [1]	80 / 95 [1]	19 / 16	170	30 / 24	290	19 / 16	170	30 / 24	290
H5, HA5, HU5, HD5, RD5	210 [1]	105 [1]	–		24 / 19		16 / 13		24 / 19	
H8, HD8, HK8, HS8, HU8	–		–				16 [2]	250 [2]	16	250
V6, VA6, VU6, VS6, WG6, WS6	160 / 190 [1]	80 / 95 [1]	16	170	24	300	16	170	24	300
V7, VU7, VS7, WG7, WS7	190 [1]	95 [1]	–		19	275	13		19	275
V9, VU9, VS9, WS9	–		–				16 [2]	250 [2]	16	250

[1] Vitesse max. du tablier de porte en fonction du rehaussement / hauteur de porte (RM) / largeur de porte (LZ)

[2] Uniquement possible en service en pression maintenue

[3] De 2500 mm au-dessus du sol fini jusqu'au sol fini sans sécurité de contact afin de satisfaire à la norme EN 13241

Note
Arbre à ressort double uniquement possible en combinaison avec la commande WA 500 FU !

Vitesses du tablier de porte
WA 500 FU

(ATTENTION ! Les vitesses indiquées ne peuvent être atteintes **qu'en cas de conditions optimales** des dimensions de porte et de ferrure. Indications plus précises sur demande, puisque dépendant des hauteurs de ferrure, de porte et de rail de guidage.)

Zone de ferrure	WA 500 FU – Commande 545						WA 500 FU – Commande 560					
	Motorisation à montage direct / Moteur centré	Motorisation avec réducteur à chaîne	Vitesse max. en mm/s				Motorisation à montage direct / Moteur centré	Motorisation avec réducteur à chaîne	Vitesse max. en mm/s			
			Dans le sens Ouvert	Optopalpeurs LE, listel de contact à résistance 8k2	VL 1-LE, VL 2-LE	HLG			Dans le sens Ouvert TopSpeed : 0 **TopSpeed : 1**	Optopalpeurs LE, listel de contact à résistance 8k2	VL 1-LE, VL 2-LE	HLG
				Dans le sens Fermé	Dans le sens Fermé	Dans le sens Fermé				Dans le sens Fermé	Dans le sens Fermé	Dans le sens Fermé
N1, NA1, NS1, ND1 ≤ 30°	Oui	Oui	350	200	250		Oui	Oui	500 **575 [8]**	300	300	500
							–	**Oui [6]**	**700 [8]**			
GD1, GK1, GS1, NH1 [7]							Oui	Oui	500			
ND6 > 30°							Oui	Oui	500			
							–	**Oui [6]**	**700 [8]**			
N2, NA2, NS2, ND2 ≤ 30°			500	500			Oui	Oui	500 **825 [8]**	500	500	500 825
							–	**Oui [6]**	**1000 [8]**			1000
GD2, GK2, GS2, NH2 [7]				200	300	500	Oui	Oui	500	200	300	500
ND7 > 30°				500			Oui	Oui	500 **825 [8]**	500	500	500 825
							–	**Oui [6]**	**1000 [8]**			1000
N3, ND3							Oui	Oui	**1000 [8]**			500 1000
NH3				200	300	500	Oui	Oui	500	200^	300	500
L1, LD1	–	Oui	500	200	250		–	Oui	375 **575 [8]**	200	300	375 500
								Oui [6]	**1000 [8]**	500	500	1000
L2, LD2				500			–	Oui	375 **575 [8]**	200	300	375 500
								Oui [6]	**1000 [8]**	500	500	1000
H4, HA4, HK4, HS 4, HU4, HD4, RD4, RK4, RS4	Oui	Oui	350	200	250		Oui	Oui	500 **700 [8]**	200	300	500
H5, HA5, HU5, HD5, RD5			500	500			Oui	Oui	500 **825 [8]**	500	500	500 825
							–	**Oui [6]**	**1000 [8]**			1000
H8, HD8, HK8, HS8, HU8							Oui	Oui	500 **1000 [8]**			500 1000
V6, VA6, VU6, VS6, WS6	Oui	Oui	350	200	250		Oui	Oui	500 **700 [8]**	200	300	500
V7, VU7, VS7, WS7			500	500			Oui	Oui	500 **825 [8]**	500	500	500 825
							–	**Oui [6]**	**1000 [8]**			1000
V9, VU9, VS9, WS9							Oui	Oui	500 **1000 [8]**			500 1000

[4] Vitesse du tablier de porte max. depuis la position finale Ouvert dans le sens Fermé jusqu'à env. 3200 mm au-dessus du sol fini

[5] Vitesse du tablier de porte max. depuis la position finale Ouvert dans le sens Fermé jusqu'à env. 500 mm au-dessus du sol fini

[6] Vitesse de déplacement de porte augmentée jusqu'à 1 m/s nécessaire

[7] Uniquement possible pour les hauteurs de section de porte ≤ 562 mm !

[8] Vitesse du tablier de porte max. pour largeur de porte (LZ) ≤ 6000 mm ;
pour largeur de porte (LZ) > 6000 mm, uniquement après validation technique ; non réalisable pour supports-galets de type S

Vitesse du tablier de porte max. depuis la position finale Ouvert dans le sens Fermé jusqu'à env. 3200 mm au-dessus du sol fini

Vitesse du tablier de porte max. depuis la position finale Ouvert dans le sens Fermé jusqu'à env. 500 mm au-dessus du sol fini

Note
Arbre à ressort double uniquement possible en combinaison avec la commande WA 500 FU !

Porte sectionnelle
Parcel

SPU F42

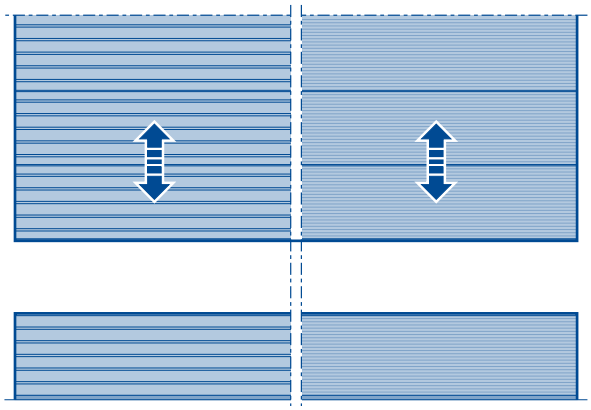

APU F42

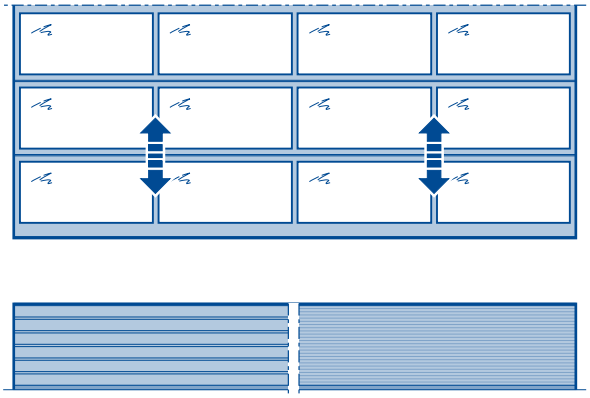

Principe de fonctionnement

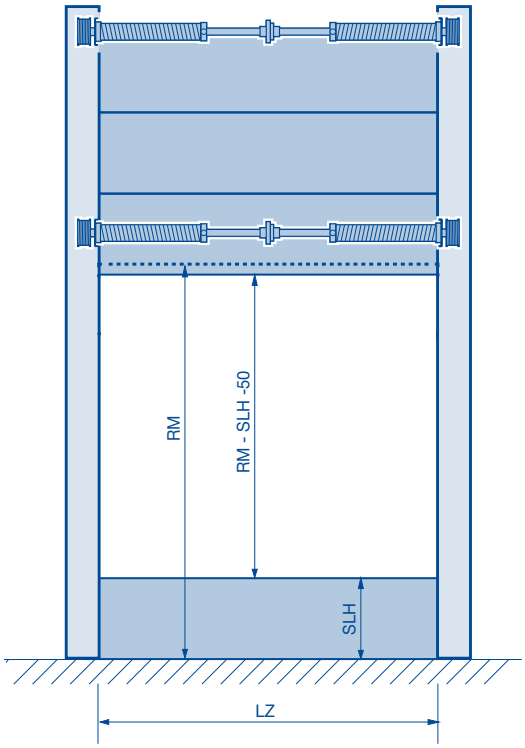

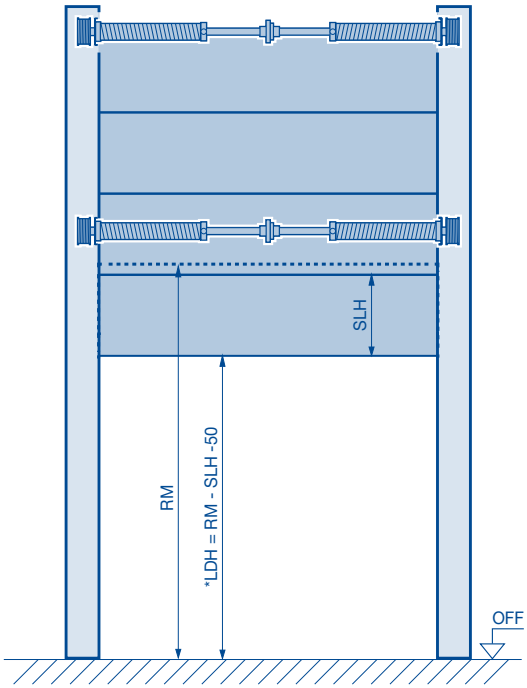

Pour le chargement de camions et de conteneurs interchangeables, le panneau du bas et la rampe d'exploitation restent au sol tandis que la porte est ouverte.

*Pour Parcel, LDH = RM possible sur demande

Les fourgonnettes sont chargées au niveau du sol du bâtiment. Pour cela, la porte et son panneau du bas s'ouvrent entièrement. En mode porte à ouverture couplée, le panneau du bas, rampe d'exploitation incluse, s'immobilise dans la partie supérieure de la baie.

LDH Hauteur de passage libre
LZ Dimension de passage libre cadre dormant
RM Hauteur standard
SLH Hauteur de socle

Dimensions en mm

Porte sectionnelle
Parcel

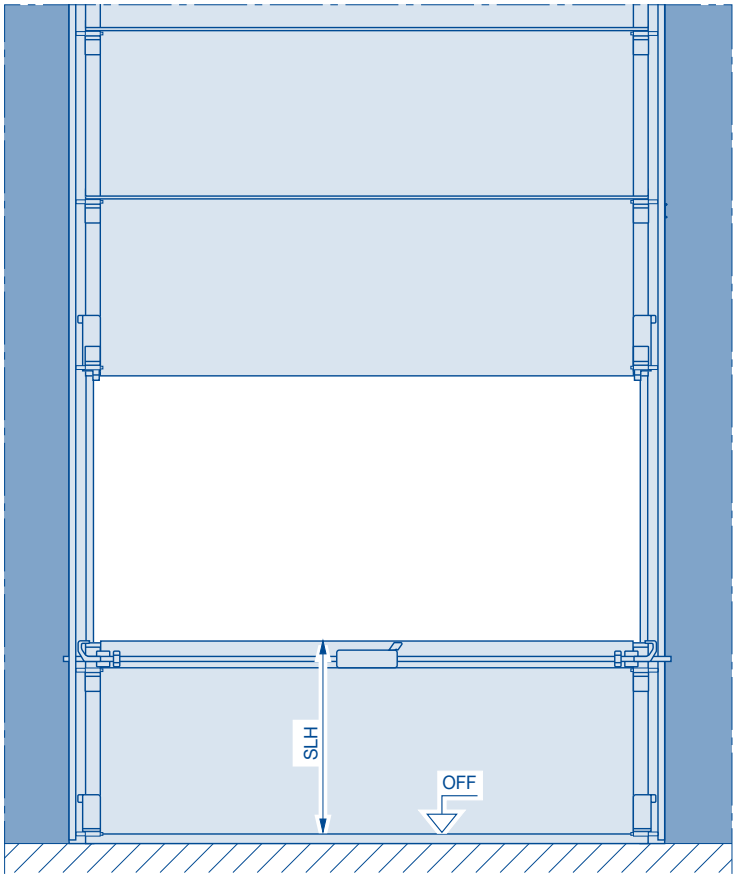

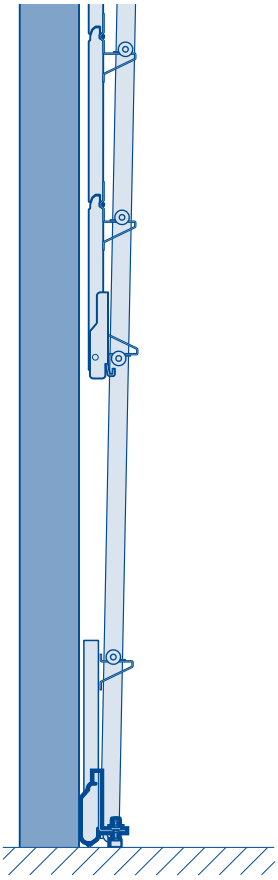

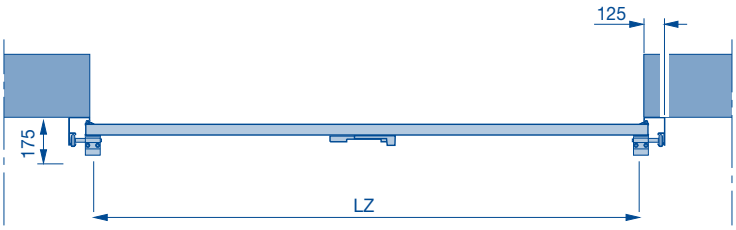

LZ Dimension de passage libre cadre dormant
SLH Hauteur de socle
Dimensions en mm

Type de ferrure : HP

Ferrure avec rail de guidage rehaussée
pour porte sectionnelle Parcel avec arbre à ressorts de torsion en parties basse et haute
Série 50

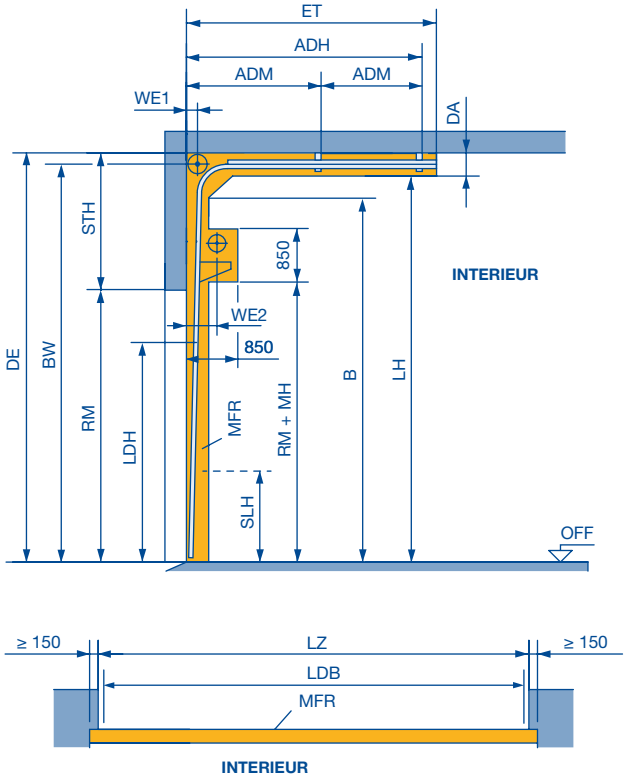

Attention :

1. Sélectionnez la hauteur du rail de guidage en fonction de la hauteur de porte dans le tableau 11.
2. Une demande de faisabilité est nécessaire !

Note :

- Uniquement pour les types de porte SPU F42 et APU F42
- Motorisations WA 300 et WA 400 uniquement possibles en service en pression maintenue.
- Aucun cadre n'est réalisable en dessous de la division de la porte.
- Domaine d'utilisation de LZ 1500 – 3000 mm et RM de 3125 – 4250 mm.
- Les portes à portillon incorporé ne sont pas réalisables dans la porte.
- De manière générale, l'espace libre pour la pose de la porte doit rester strictement dégagé de toute conduite, de tout ventilateur de chauffage, etc.

Tableau 11 : hauteurs du rail de guidage (LH)

Hauteur de porte RM	LH min.	LH max.	
4250	5760	Sur demande	HP 5 WE1 = 180 WE 2 = 315
4125	5635		
4000	5510		
3875	5385		
3750	5260		
3625	5135		
3500	5010	Sur demande	HP 4 WE1 = 160 WE 2 = 315
3375	4885		
3250	4760		
3125	4635		

Note :

- Les domaines dimensionnels pour types de porte SPU F42 et APU F42 du tableau 11 doivent impérativement être respectés !

ADH	Distance des pattes d'ancrage au plafond, arrière, sur demande
ADM	Distance des pattes d'ancrage au plafond, au milieu (voir page 84)
B	Début de la courbe de rail de guidage, LH – 310
BW	Fixation des paliers d'arbre (HP 4 + 5 = LH + 280)
DA	Distance au plafond, min. (HP 4 = 420 / HP 5 = 450)
DAL	Longueur des pattes d'ancrage DE – LH – 15 (voir page 84)
DE	Hauteur sous plafond
ET	Profondeur d'encombrement sur demande
LDB	Largeur de passage libre avec ThermoFrame (voir page 78)
LDH	Hauteur de passage libre LDH = RM – SLH – 50 Pour Parcel, LDH = RM sur demande
LH	Hauteur du rail de guidage (voir tableau 6)
LZ	Dimensions de passage libre cadre dormant **(à partir de 1200 mm)**
MFR	Espace libre pour la pose de la porte, sur demande
MH	Hauteur de montage 400
RM	Hauteur standard
SLH	Hauteur de socle 500 – 1450
STH	Retombée de linteau min. (voir page 52)
WE	Distance de l'arbre (voir tableau 6)

Dimensions en mm

Type de ferrure : VP

Ferrure verticale

pour porte sectionnelle Parcel avec arbre à ressorts de torsion en parties basse et haute

Série 50

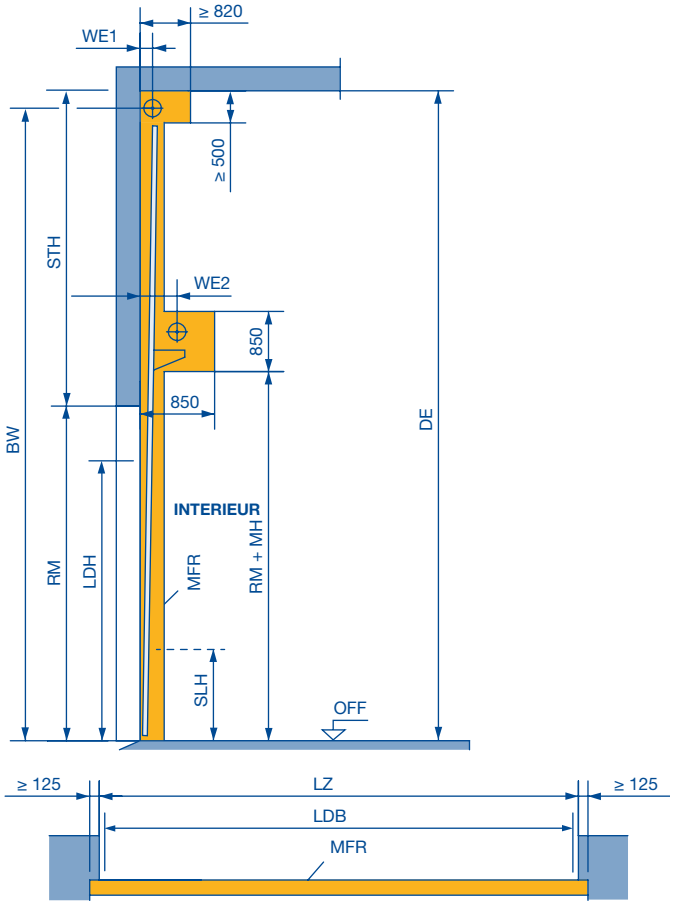

Attention :

1. Une demande de faisabilité est nécessaire !

Note :

- Uniquement pour les types de porte SPU F42 et APU F42
- Motorisations WA 300 et WA 400 uniquement possibles en service en pression maintenue.
- Aucun cadre n'est réalisable en dessous de la division de la porte.
- Domaine d'utilisation de LZ 1500 – 3000 mm et RM de 3125 – 4250 mm.
- Les portes à portillon incorporé ne sont pas réalisables dans la porte.
- De manière générale, l'espace libre pour la pose de la porte doit rester strictement dégagé de toute conduite, de tout ventilateur de chauffage, etc.

Respectez les écoinçons latéraux min., voir page 78.

BW Fixation des paliers d'arbre, sur demande
DE Hauteur sous plafond, sur demande
LDB Largeur de passage libre avec ThermoFrame (voir page 78)
LDH Hauteur de passage libre
LDH = RM – SLH – 50
Pour Parcel, LDH = RM possible
LZ Dimensions de passage libre cadre dormant **(à partir de 1200 mm)**
MFR Espace libre pour la pose de la porte, sur demande
MH Hauteur de montage 400
RM Hauteur standard
SLH Hauteur de socle 500 – 1450
STH Retombée de linteau, sur demande
WE1 Distance de l'arbre
VP 6 = 160, VP 7 = 180
WE2 Distance de l'arbre
VP 6 et VP 7 = 315

Dimensions en mm

Vue d’ensemble des remplissages
Calcul de l’inclinaison de toit

Vue d’ensemble des remplissages	SPU F42	APU F42	APU F42 Thermo	ALR F42	ALR F42 Thermo	ALR F42 Vitraplan	ALR F42 Glazing
Type de remplissage	**Abréviations**						
Vitre synthétique transparente, 3 mm [1] [3]	FK	FK	–	FK	–	–	–
Vitre synthétique structure cristalline, 3 mm [1] [3]	KR	KR	–	KR	–	–	–
Vitre polycarbonate transparente, 6 mm [3]	P	P	–	P	–	–	–
Panneau alvéolaire multiple, 16 mm, $U_g = 1{,}9$ W/(m²·K) [3]	S	S	S	S	S	–	–
Panneau PU, 26 mm avec couverture en tôle d’aluminium motif Stucco sur les deux faces, $U_g = 1{,}0$ W/(m²·K)	–	FU	FU	FU	FU	–	–
Panneau PU, 26 mm avec couverture en tôle d’aluminium anodisée et lisse sur les deux faces, $U_g = 1{,}0$ W/(m²·K)	–	XU	XU	XU	XU	–	–
Panneau PU, 26 mm avec couverture en tôle d’aluminium anodisée et lisse sur les deux faces, $U_g = 1{,}2$ W/(m²·K) [6]	TU	TU	TU	TU	TU	–	–
Vitre double synthétique transparente, 26 mm, $U_g = 2{,}6$ W/(m²·K)	S2	S2	S2	S2	S2	S2	–
Vitre double synthétique structure cristalline, 26 mm, $U_g = 2{,}6$ W/(m²·K)	U2	U2	U2	U2	U2	U2	–
Vitre double synthétique teintée en gris, 26 mm, $U_g = 2{,}6$ W/(m²·K)	A2	A2	A2	A2	A2	–	–
Vitre double synthétique teintée en brun, 26 mm, $U_g = 2{,}6$ W/(m²·K)	B2	B2	B2	B2	B2	–	–
Vitre double synthétique teintée en blanc (opale), 26 mm, $U_g = 2{,}6$ W/(m²·K)	M2	M2	M2	M2	M2	–	–
Vitre triple synthétique transparente, 26 mm, $U_g = 1{,}9$ W/(m²·K)	S3	S3	S3	S3	S3	S3	–
Vitre triple synthétique structure cristalline, 26 mm, $U_g = 1{,}9$ W/(m²·K)	U3	U3	U3	U3	U3	U3	–
Vitre triple synthétique teintée en gris, 26 mm, $U_g = 1{,}9$ W/(m²·K)	A3	A3	A3	A3	A3	–	–
Vitre triple synthétique teintée en brun, 26 mm, $U_g = 1{,}9$ W/(m²·K)	B3	B3	B3	B3	B3	–	–
Vitre triple synthétique teintée en blanc (opale), 26 mm, $U_g = 1{,}9$ W/(m²·K)	M3	M3	M3	M3	M3	–	–
Vitre double polycarbonate transparente, 26 mm, $U_g = 2{,}7$ W/(m²·K)	C2	C2	C2	C2	C2	C2	–
Vitre simple en verre de sécurité feuilleté, 6 mm [2] [3]	VG	VG	–	VG	–	–	VG
Vitre double en verre de sécurité trempé, 26 mm, $U_g = 2{,}6$ W/(m²·K) [2]	E2	E2	E2	E2	E2	–	E2
Vitre double en verre de sécurité feuilleté P4A, 26 mm, $U_g = 1{,}3$ W/(m²·K) [6]	W2	W2	W2	W2	W2	–	–
Vitre double isolante en verre de sécurité trempé, 26 mm, $U_g = 1{,}1$ W/(m²·K) [2]	G2	G2	G2	G2	G2	–	G2
Treillis métallique en acier inoxydable, 5 mm [1] [3] [4]	SE	SE	–	SE	–	–	–
Tôle perforée en acier inoxydable, 1,5 mm, perforation de 8 mm [1] [3] [4]	LB	LB	–	LB	–	–	–
Préparation pour panneau fourni par l’utilisateur [5]	BS	BS	BS	BS	BS	–	–

[1] **Note :** largeur de champ max. 1230 mm, le cas échéant, complétez un champ supplémentaire
[2] Uniquement jusqu’à une largeur de porte de 6000 mm ; sur demande
[3] Impossible pour cadre en aluminium en exécution Thermo
[4] Revêtement de couleur impossible
[5] Sur demande. Indiquez impérativement le poids et l’épaisseur de panneau (parcloses anodisées obligatoires)
[6] Uniquement pour exécution NT 60 et NT80 Thermo avec CR 2

Calcul de l’inclinaison du toit par incréments de deux degrés (a°)

a°	%	X (mm)	a°	%	X (mm)	a°	%	X (mm)
2	3,49	34,9	16	28,67	286,7	30	57,74	577,4
4	6,99	69,9	18	32,49	324,9	32	62,49	624,9
6	10,51	105,1	20	36,40	364,0	34	67,46	674,6
8	14,05	140,5	22	40,40	404,0	36	72,66	726,6
10	17,63	176,3	24	44,52	445,2	38	78,13	781,3
12	21,26	212,6	26	48,77	487,7	40	83,91	839,1
14	24,93	249,3	28	53,17	531,7	42	90,05	900,5
						44	96,57	965,7

Vue d'ensemble
Cylindres profilés

Modèle	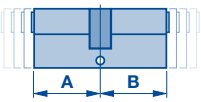 **Double cylindre** Longueur CP (L) : Intérieur (A) + extérieur (B)	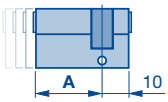 **Demi-cylindre** Longueur CP (L) : Côté fermeture (A) + côté borgne	**Cadre en aluminium** Remplissage	**Verrouillage de porte** Standard	Encastré	**Portillon incorporé**	**Equipement complémen-taire** Verrou	**Accessoires de motorisation** Contacteur à clé
SPU F42 APU F42 APU F42 Thermo	L = 35 + 30	–	–	–	–	●	●	–
	–	L = 30 + 10	–	–	●	●	–	●
	–	L = 35 + 10	–	–	–	–	●	–
	–	L = 70 + 10	–	●	–	–	–	–
ALR F42 ALR F42 Thermo	L = 35 + 30	–	–	–	–	●	●	–
	–	L = 30 + 10	–	–	–	●	–	●
	–	L = 35 + 10	–	–	–	–	●	–
	–	L = 55 + 10	FU et XU	●	–	–	–	–
NT 60	L = 40 + 40	L = 40 + 10	–	–	–	–	–	–
NT 80	L = 35 + 70	L = 35 + 10	–	–	–	–	–	–
NT 60 CR 2	L = 35 + 40*	–	–	–	–	–	–	–
NT 80 CR 2	L = 35 + 60*	–	–	–	–	–	–	–

* Cylindre profilé selon la norme DIN 1303
(position 7 = classe 5, position 8 = classe 1)

Hörmann : l’assurance de la qualité

Hörmann KG Amshausen, Allemagne

Hörmann KG Antriebstechnik, Allemagne

Hörmann KG Brandis, Allemagne

Hörmann KG Brockhagen, Allemagne

Hörmann KG Dissen, Allemagne

Hörmann KG Eckelhausen, Allemagne

Hörmann KG Freisen, Allemagne

Hörmann KG Ichtershausen, Allemagne

Hörmann KG Werne, Allemagne

Hörmann Alkmaar B.V., Pays-Bas

Hörmann Legnica Sp. z o.o., Pologne

Hörmann Beijing, Chine

Hörmann Tianjin, Chine

Hörmann LLC, Montgomery IL, USA

Hörmann Flexon LLC, Burgettstown PA, USA

Shakti Hörmann Pvt. Ltd., Inde

En tant que seul fabricant complet sur le marché international, le groupe Hörmann propose une large gamme d’éléments de construction, provenant d’une seule source. Ils sont fabriqués dans des usines spécialisées suivant les procédés de fabrication à la pointe de la technique. Grâce au réseau européen de vente et de service, orienté vers le client et la présence sur le marché aux Etats-Unis et en Asie, Hörmann se positionne comme votre partenaire international performant pour tous les éléments de construction. Hörmann, l’assurance de la qualité.

PORTES DE GARAGE

MOTORISATIONS

PORTES INDUSTRIELLES

EQUIPEMENTS DE QUAI

BLOCS-PORTES

HUISSERIES

Mise à jour 06.2021 / Impression 08.2021 / 3 097 452 FR www.hormann.com

HÖRMANN