PLUS POLYVALENT

PLUS ÉCONOMIQUE

PLUS CONFORTABLE

PLUS NUMÉRIQUE

NOUVEAUTÉS SWISS BAU 2022

PLUS SÛR

PLUS MALIN

PLUS ÉLÉGANT

PLUS FONCTIONNEL

HÖRMANN

ELEGANCE

Surface tendance à structure ardoise

- Surface Slategrain pour les portes de garage sectionnelles LPU 42 avec rainure M et rainure L et portillons indépendants NT60 pour un design moderne
- Au même prix que la surface Woodgrain

En blanc trafic RAL 9016 et anthracite RAL 7016 2

■ **Disponible à la commande à partir du 01.03.2021**

En 15 couleurs préférentielles et RAL au choix

■ **Disponible à la commande à partir du 01.07.2021**

Toutes les couleurs mentionnées sont comparables aux couleurs RAL respectives

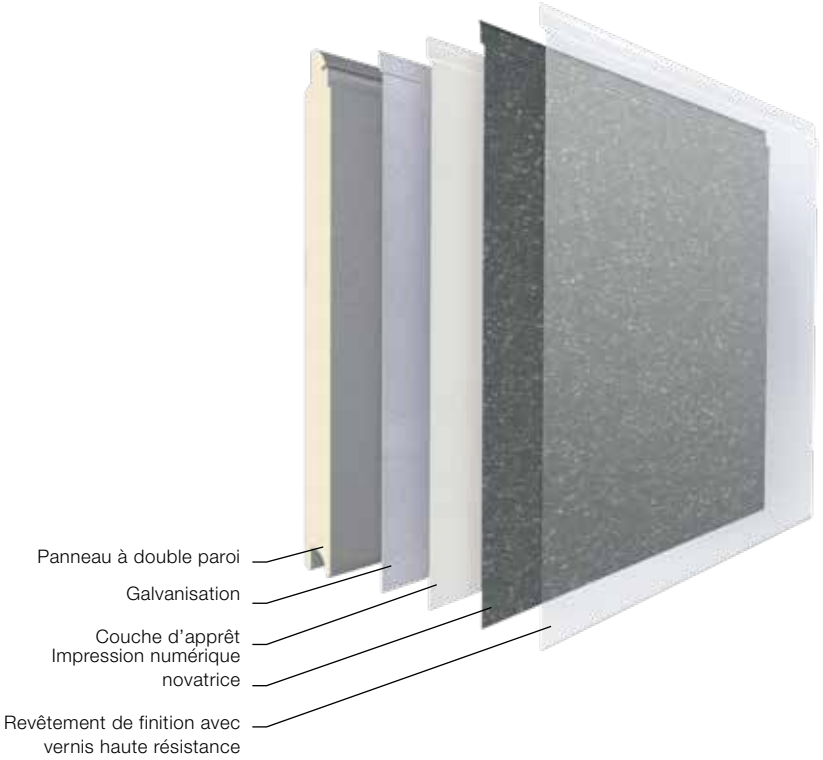

Duragrain Diamond

- Surface lisse en 8 couleurs modernes
- Revêtement de finition en vernis haute résistance
- Particulièrement résistant aux rayures et aux salissures
- Disponible exclusivement pour la porte de garage sectionnelle RenoMatic

■ **Disponible à la commande à partir du 01.03.2021**

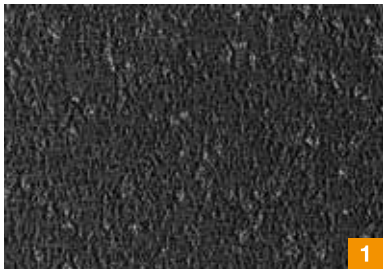

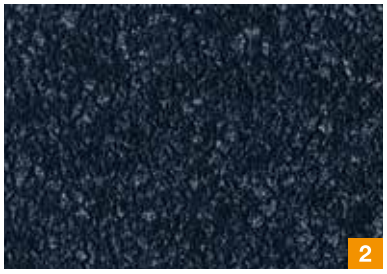

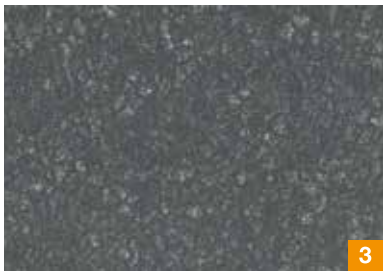

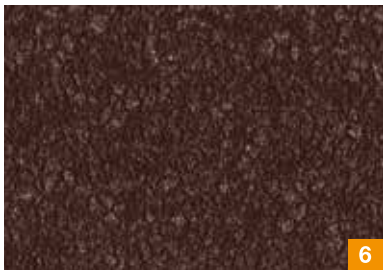

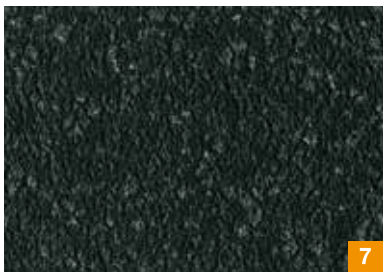

1 Diamond Black
2 Diamond Anthracite
3 Diamond Basalt
4 Diamond Stone
5 Diamond Grey
6 Diamond Brown
7 Diamond Green
8 Diamond Red

Revêtements de protection

- Disponibles pour les portes de garage sectionnelles dans les surfaces Woodgrain et Silkgrain

Revêtement de finition

- Vernis extrêmement résistant sur l'extérieur du panneau
- Résistant aux rayures, aux salissures et particulièrement robuste face aux intempéries

Revêtement de finition « anti-graffiti »

- Sur l'extérieur du panneau et sur les éléments design et de vitrage
- Particulièrement robuste face aux intempéries
- Effacement des graffitis possible avec nettoyants spéciaux disponibles dans le commerce

■ **Disponible à la commande à partir du 01.03.2021**

Couleurs préférentielles tendance

- Pour une architecture moderne
- Disponibles pour les portes de garage sectionnelles dans les surfaces Woodgrain et Silkgrain

■ **Disponibles à la commande à partir du 01.03.2021**

1	CH 703	Anthracite métallique
2	RAL 9005	Noir foncé
3	RAL 7039	Gris quartz
4	RAL 7015	Gris ardoise
5	RAL 7012	Gris basalte

Toutes les couleurs mentionnées sont comparables aux couleurs RAL respectives

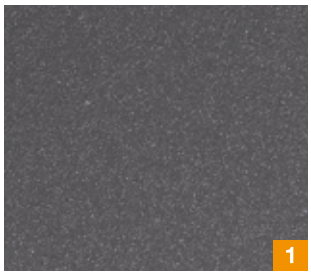

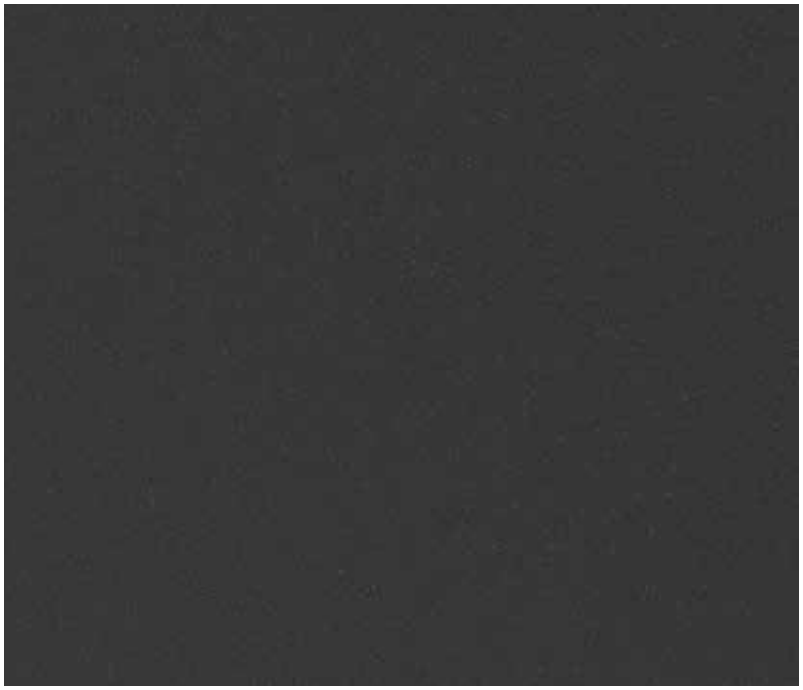

Nouvelle teinte Noir 2100 Sablé

- Aspect de porte élégant en anthracite métallique
- Disponible pour les portes de garage sectionnelles dans les surfaces Woodgrain et Silkgrain

■ **Disponible à la commande à partir du 01.03.2021**

Duragrain « personnalisé »

- Impression numérique de motifs individuels
- Aspect de porte durablement élégant grâce au revêtement de finition Duragrain
- Disponible pour les portes de garage sectionnelles LPU 42

■ **Disponible à la commande à partir du 01.03.2021**

Porte sectionnelle latérale BR 30

- Fermeture sécurisée de la porte grâce à une poignée de porte en option et à un verrouillage 3 points sur le côté de fermeture et le côté courbe
- Réservation concave profonde, pour une meilleure prise en main
- Système d'étanchéité amélioré

■ **Disponible à la commande à partir du 01.07.2021**

Set Reno RZ

- Spécialement conçu pour le remplacement de portes basculantes sans démonter la butée de seuil
- Set de joint de sol spécial avec boîte de tête
- Disponible pour les portes de garage sectionnelles

■ **Disponible à la commande à partir du 01.07.2021**

ProMatic 4 Akku

- Vitesse d'ouverture jusqu'à 16 cm/s
- Longue autonomie de batterie de 40 à 60 jours
- Module solaire en option
- Convient aux portes basculantes, sectionnelles et à refoulement plafond d'une largeur de 4000 mm max.

■ **Disponible à la commande à partir du 01.03.2021**

Porte de garage enroulable RollMatic T

- Montage plus rapide grâce aux rails de guidage pré-alésés et à un arbre d'enroulement prémonté avec revêtement
- Construction peu encombrante grâce aux fins rails de guidage et au moteur tubulaire compact
- Dispositif de sécurité parachute de série et sécurité de contact pour une manœuvre de porte sûre
- Commande dans un boîtier élégant avec éclairage LED
- Commande radio de série avec système radio BiSecur

■ **Disponible à la commande à partir du 01.03.2021**

Nouveaux motifs de porte Thermo65

- Motif 610S avec aspect de porte élégant sans cadre de vitrage 1
- Motif 730B avec vitrage rectangulaire et cadre en acier inoxydable 2
- Motif 830S avec vitrages rectangulaires et cadre en acier inoxydable 3
- Motif 840S avec vitrage en losange et cadre en acier inoxydable 4

■ **Disponibles à la commande à partir du 01.03.2021**

Exclusivité Hörmann

Porte insonorisante à rupture de pont thermique

- Classe d'insonorisation 3 (43 dB)
- Idéale comme porte de galerie
- En option avec classe d'insonorisation 2 (38 dB) grâce au joint de sol rétractable
- Bonne isolation thermique avec un coefficient U jusqu'à 0,95 W/(m² K)
- Disponible pour les motifs Thermo65 010 et 700

■ **Disponible à la commande à partir du 01.03.2021**

Verre étamé 5

- Reflet côté clair
- Transparence du côté sombre au côté clair
- En option avec vitrage de sécurité certifié CR 2
- En option pour parties latérales et imposte vitrée (CR 2 impossible)
- Disponible pour les motifs Thermo65 610N, 700N et 810N

■ **Disponible à la commande à partir du 01.03.2021**

1

2

3

4

5

Thermo65 black.edition 1

Ferrures en noir foncé raffiné RAL 9005

- Poignée extérieure HB 38-2, disponible en option en exécution CR 2
- Béquille intérieure
- Béquillage coupe-feu D110 pour l'intérieur et l'extérieur
- Cadre de vitrage en aspect acier inoxydable, en noir foncé RAL 9005 pour le motif 700
- Disponible pour les motifs 010, 015, 515 et 700

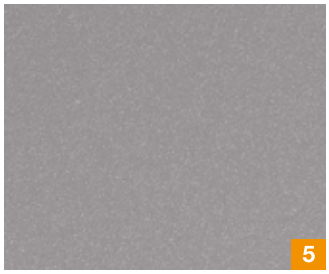

Couleurs préférentielles tendance

- Pour une architecture moderne
- Assorties aux portes de garage sectionnelles

■ **Disponibles à la commande à partir du 01.03.2021**

1	RAL 7012	Gris basalte
2	RAL 7015	Gris ardoise
3	RAL 7037	Gris poussière
4	RAL 7039	Gris quartz
5	CH 907	Aluminium gris

Toutes les couleurs mentionnées sont comparables aux couleurs RAL respectives

Motifs ThermoSafe classiques

- 11 motifs avec des profilés d'excellente qualité 1
- 3 motifs avec profilé fraisé 2
- En option avec motifs non vitrés aux faces internes identiques, assortis aux portes d'intérieur classiques
- Poignée couleur laiton en option 14-4 3

■ **Disponibles à la commande à partir du 01.03.2021**

Motif 414

Motif 416

Motif 419

Motif 420

Motif 422

Motif 421

Motif 451

Motif 452

Motif 453

Motif 454

Motif 455

Motif 456

Motif 457

1

Motif 459

2

3

Ferrures black.edition 1

- Poignée extérieure HOE 501 avec revêtement à base de poudre en noir foncé mat RAL 9005
- Aspect de porte particulièrement harmonieux grâce à la béquille intérieure D-360 assortie 2
- Disponibles pour les portes d'entrée en aluminium ThermoSafe, ThermoSafe Hybrid, ThermoPlan Hybrid et ThermoCarbon

■ **Disponibles à la commande à partir du 01.03.2021**

Béquille intérieure « D-360 »

- Aspect de porte impeccable en design moderne
- Disponible pour toutes les portes d'entrée en aluminium
- En 4 exécutions au choix
  2 Noir foncé RAL 9005, mat, rosace ronde
  3 Blanc trafic RAL 9016, mat, rosace ronde
  4 Acier inoxydable, mat, rosace ronde
  5 Acier inoxydable, mat, rosace carrée

■ **Disponible à la commande à partir du 01.03.2021**

1

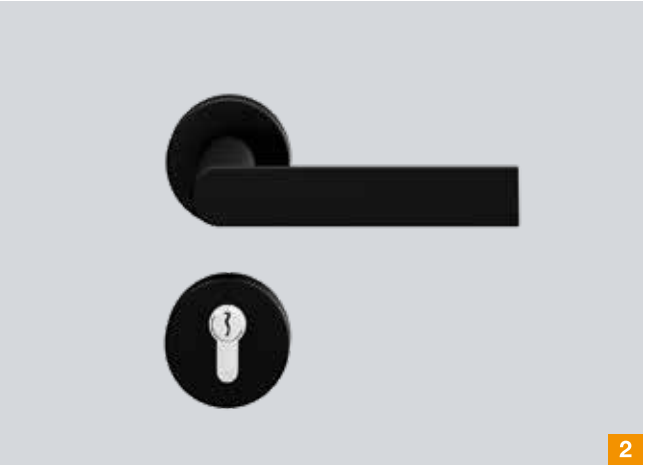

2

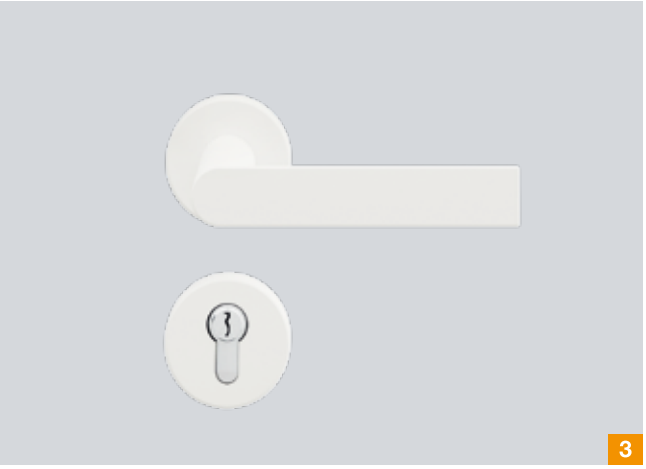

3

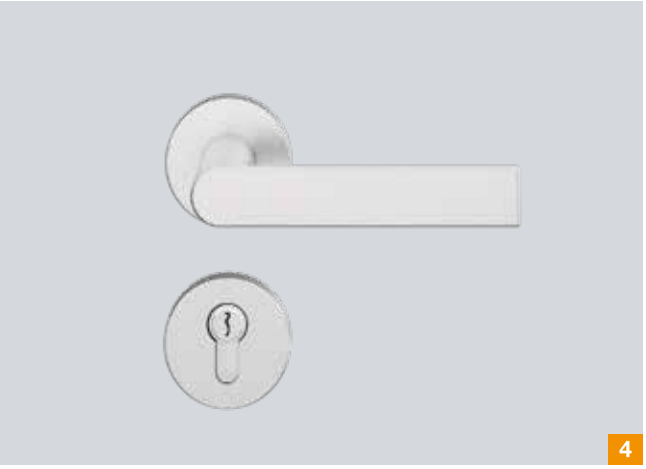

4

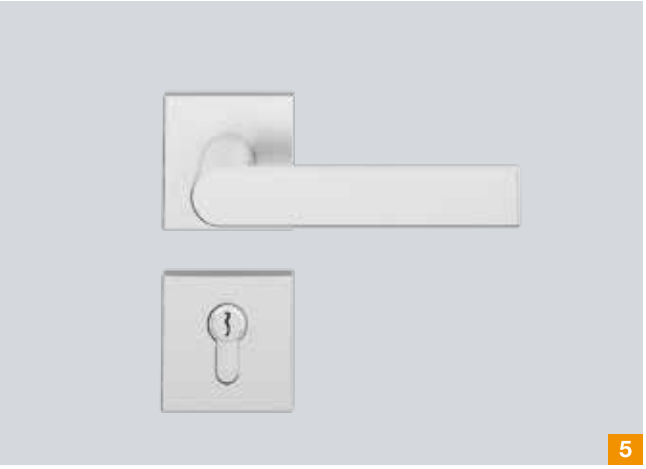

5

Couleur tendance gris poussière

- Pour un aspect de porte moderne
- Elégance et raffinement avec les ferrures black.edition
- Disponible pour les portes en bois avec surface Duradecor dans les exécutions :

  BaseLine
  DesignLine Concepto Ultramatt, Ardoise et Lin
  DesignLine Stripe 15
  DesignLine Steel / Plain

■ **Disponible à la commande à partir du 01.03.2021**

Bord contrasté 4Protect

- Un certain charme dans la conception de porte
- Disponible pour toutes les portes en bois avec surface Duradecor
- Couleur des bords disponible au choix en :

1 Noir
2 Taupe
3 Gris poussière
4 Anthracite
5 Blanc
6 Gris clair

Disponible à la commande à partir du 01.03.2021

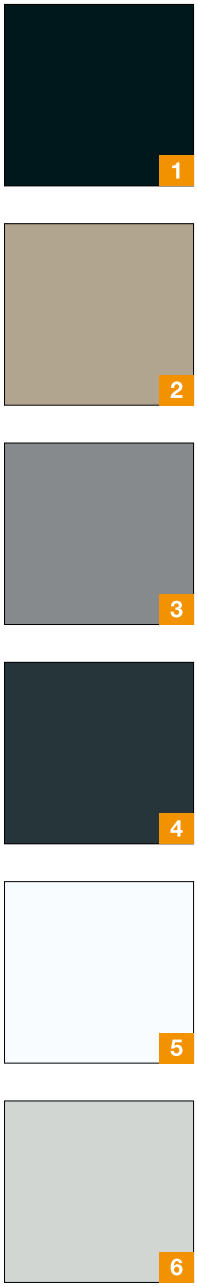

DesignLine Plain

- Un aspect exclusif grâce à des parements affleurants
- En 3 nouvelles couleurs au choix :

1 Or
2 Bronze
3 Noir

Disponible à la commande à partir du 01.03.2021

Surface Duradecor brossé blanc

- Au choix avec veinure longitudinale ou transversale (nouveau) 1
- Disponible pour les portes en bois

■ **Disponible à la commande à partir du 01.03.2021**

ClassicLine en RAL au choix 2 3

- Surface laquée personnalisée en couleur RAL au choix
- Disponible pour les portes ClassicLine Georgia, Carolina, Kontura et Montana

■ **Disponible à la commande à partir du 01.03.2021**

Exclusivité Hörmann

Béquilles, paumelles, gâche et têtière en black.edition

Béquille Linea Planar black.edition 1

- Aspect élégant en noir foncé RAL 9005
- Rosace de béquille intégrée à fleur dans le panneau de porte
- Disponible pour toutes les portes en bois

■ **Disponible à la commande à partir du 01.03.2021**

1

Serrures et gâches 2

- Serrure à pêne magnétique avec têtière courte et gâche adaptée
- Pour un aspect de porte moderne, avec ferrures discrètes
- Disponibles pour les portes affleurantes avec pêne magnétique

■ **Disponibles à la commande à partir du 01.03.2021**

2

Paumelle Euro 3D masquée black.edition 3

- Paumelle masquée économique en noir élégant RAL 9005
- Aspect de porte harmonieux avec béquilles black. edition
- Disponible pour les portes en bois affleurantes

■ **Disponible à la commande à partir du 01.03.2021**

3

1

2

3

4

5

6

Béquillages modernes

Série de poignées bicolores système 162 1

- Aspect de porte élégant grâce à la rosace de béquille aux touches colorées
- Disponibles dans les combinaisons noir mat / bronze (voir ill.), noir mat / or, blanc mat / bronze, blanc mat / or ou anthracite / acier inoxydable

Série de poignées bicolores système 250 2

- Aspect de porte élégant grâce à la rosace de béquille aux touches colorées
- Disponibles dans les combinaisons noir mat / bronze, noir mat / or, blanc mat / bronze, blanc mat / or (voir ill.) ou anthracite / acier inoxydable

Série de poignées Lucia 3

- Au choix en exécution Professional ou en exécution affleurante Piatta
- En option avec Smart2Lock pour le verrouillage de la porte à la poignée

Série de poignées Leaf Light 4

- Au choix en gris cachemire (voir ill.) ou acier inoxydable

Série de poignées Remote 5

- Au choix en gris cachemire (voir ill.) ou acier inoxydable

Série de poignées Avus One 6

- Au choix en gris cachemire (voir ill.) ou acier inoxydable
- En option avec Smart2Lock pour le verrouillage de la porte à la poignée

■ **Disponibles à la commande à partir du 01.03.2021**

Portes en verre style industriel

- Vitrages Clear et Clear White aux élégantes lignes noires
- Particulièrement raffinés avec béquilles et ferrures black.edition
- En deux exécutions au choix :
  1 Design loft 1-5
  2 Design loft 2-5
- Disponibles en tant que porte battante et coulissante ou en découpe pour vitrage LA 8 et LA 26 pour portes en bois

Disponibles à la commande à partir du 01.03.2021

Insonorisation renforcée

- Classe d'insonorisation 1 grâce au profilé de joint de sol en option et au verre de sécurité feuilleté
- Disponible pour les portes en verre Float transparent 1 et Satinato 2

■ **Disponible à la commande à partir du 01.03.2021**

Portes coulissantes avec partie latérale 3

- Exécution SlideCompact
- Combinaison d'un panneau de porte en bois ou en verre et d'une partie latérale vitrée
- Transparence maximale en tant que porte coulissante en verre
- Option intéressante pour des largeurs d'ouverture de portes à 2 vantaux

■ **Disponibles à la commande à partir du 01.03.2021**

Set de ferrures Puristo S 4

- Au choix en gris cachemire (voir ill.) ou acier inoxydable
- En option avec Smart2Lock pour le verrouillage de la porte à la poignée
- Disponible pour toutes les portes en verre

■ **Disponible à la commande à partir du 01.03.2021**

Portes de loft en acier

- Style industriel pour les bâtiments tertiaires ou la construction résidentielle
- Taille max. de bloc-porte 5000 × 4000 mm 1
- Profilé fin de 76 mm (porte) ou 35 mm (vitrage fixe)
- Traverses en applique de seulement 15 mm de largeur frontale 2, 3
- Au choix avec parclose d'angle 2 ou parclose Slim 3
- Ferrures au choix en noir foncé RAL 9005 4 ou acier inoxydable

■ **Disponibles à la commande à partir du 01.03.2021**

Bureaux élégants

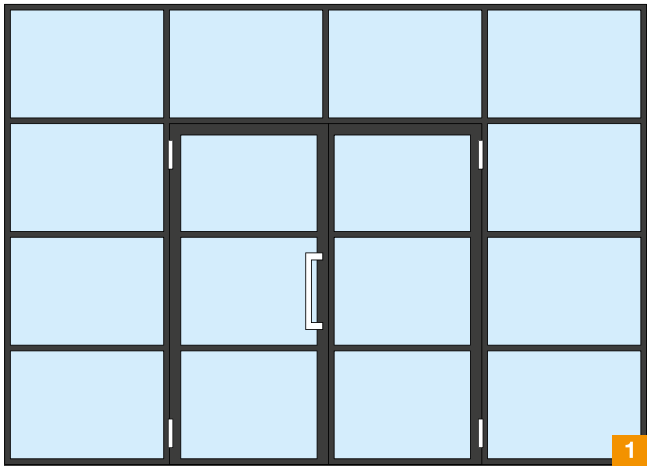

GRANDE DIVERSITÉ

$EI_2$30 Exclusivité Hörmann

Porte coupe-feu à rupture de pont thermique 1

- Coupe-feu Thermo65 motif FS THP 010
- Homologation pour la classe coupe-feu $EI_2$30
- Panneau de porte à rupture de pont thermique et huisserie pour un usage extérieur (avec marquage CE)
- Bon coefficient d'isolation de 0,93 W/m²·K
- Egalement disponible avec poignée HB 38-2 et verrouillage multipoints

■ **Disponible à la commande à partir du 01.07.2021**

1

Montage sans mortier pour les huisseries en acier 2

- Pour les portes tertiaires à châssis tubulaire en aluminium
- Garniture en laine minérale
- Montage rapide et précis
- Spécialement conçu pour les huisseries avec revêtement de finition
- Disponible en tant qu'huisserie d'angle ou huisserie enveloppante

■ **Disponible à la commande à partir du 01.03.2021**

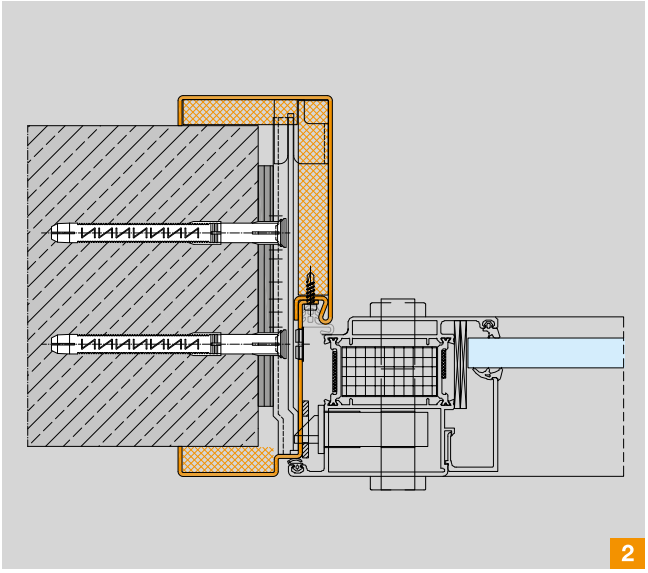

2

1

MZ

Porte tertiaire en acier D65-1 Light 1

- Porte tertiaire stable et économique pour l'usage intérieur, assortie aux portes tertiaires en acier OD grâce à une épaisseur de panneau de porte de 65 mm
- Faible poids grâce à un remplissage alvéolaire collé sur toute la surface
- Sets d'extension en option pour les vitrages, grilles d'aération ou joints de sol

■ **Disponible à la commande à partir du 01.07.2021**

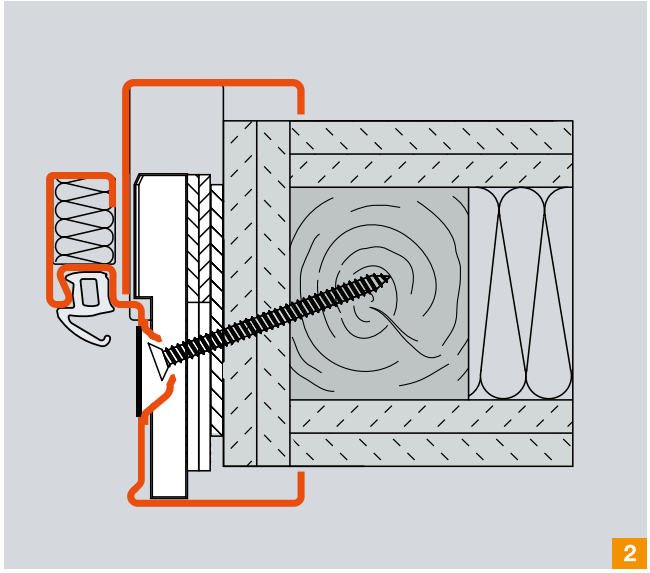

2

EI30 MZ

Huisserie d'angle universelle en ossature en bois F90B 2

- Avec huisserie complémentaire Vario B53 pour cloisons sèches
- Disponible pour les portes tertiaires en acier D65 OD
- Disponible pour les portes tertiaires en acier H3 OD

■ **Disponible à la commande à partir du 01.03.2021**

Solutions de motorisation aux prix forfaitaires avantageux 1

- Set de motorisation Economy : la solution simple pour un passage accessible aux PMR
- Set de motorisation Protect : la solution confortable pour les espaces sanitaires
- Disponibles pour les portes tertiaires à châssis tubulaire en aluminium et acier ou acier et acier inoxydable

■ **Disponibles à la commande à partir du 01.03.2021**

EW30 EW60

Rideau coupe-feu FlexFire 2

- Homologation dans les classes de protection coupe-feu EW30 et EW60
- Etanche aux gaz et aux flammes, il empêche la propagation du feu et l'inflammation par la chaleur du côté opposé aux paumelles

■ **Disponible à la commande à partir du 01.03.2021**

$EI_2$30 $EI_2$90

Porte à ouverture verticale avec marquage CE 3

- Porte coupe-feu à ouverture verticale FHT-OD 30, FHT-OD 90
- Dimension max. 7000 × 6125 mm
- De série avec aide à l'ouverture motorisée

■ **Disponible à la commande à partir du 01.06.2021**

Huisseries en acier avec paumelle Euro 3D masquée 1

- Pour un panneau de porte jusqu'à 60 kg
- Au choix, préparée pour la pose ultérieure ou montée en usine
- Disponible pour tous les profilés d'huisserie pour les panneaux de porte affleurants jusqu'à 40 mm d'épaisseur

■ **Disponible à la commande à partir du 01.03.2021**

Huisserie de porte coulissante avec fermeture automatique mécanique 2

- Ferme-porte mécanique avec arrêt progressif intégré et fonction de maintien en position ouverte
- Disponible pour panneaux de porte en bois ou en verre pour un poids du panneau de porte max. de 100 kg

■ **Disponible à la commande à partir du 01.03.2021**

Exclusivité Hörmann

Huisserie VarioFix pour panneaux de porte jusqu'à 80 kg 1

- Montage avec mousse de montage Hörmann à 2 composants
- Certifiée par l'IFT
- Disponible pour panneaux de porte affleurants et à recouvrement de feuillure jusqu'à 80 kg

■ **Disponible à la commande à partir du 01.03.2021**

1

Exclusivité Hörmann

VarioFix à 3 éléments désassemblée 2

- Au choix avec couche d'apprêt ou revêtement de finition à base de poudre
- Transport compact
- Disponible pour panneaux de porte affleurants et à recouvrement de feuillure

■ **Disponible à la commande à partir du 01.03.2021**

2

Huisserie télescopique variable 3

- Montage simple grâce à la patte d'ancrage conique universelle
- Compensation murale variable grâce à l'ajustement à l'épaisseur mur jusqu'à 50 mm (selon l'épaisseur mur)
- Disponible pour panneaux de porte à recouvrement de feuillure jusqu'à 120 kg

■ **Disponible à la commande à partir du 01.03.2021**

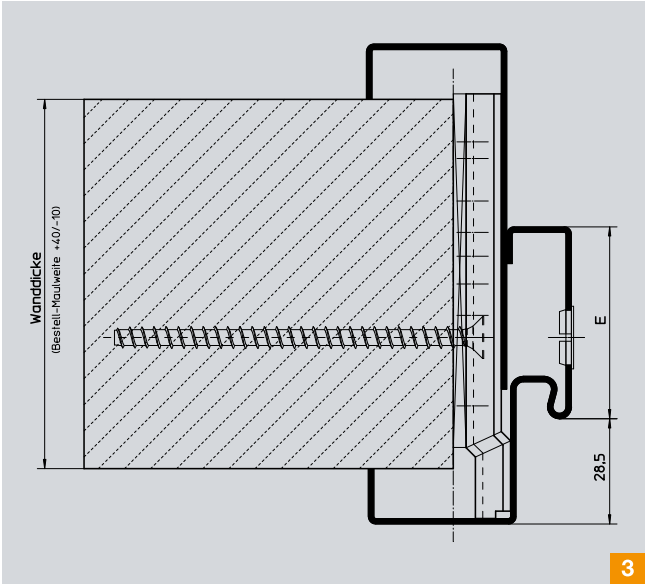

3

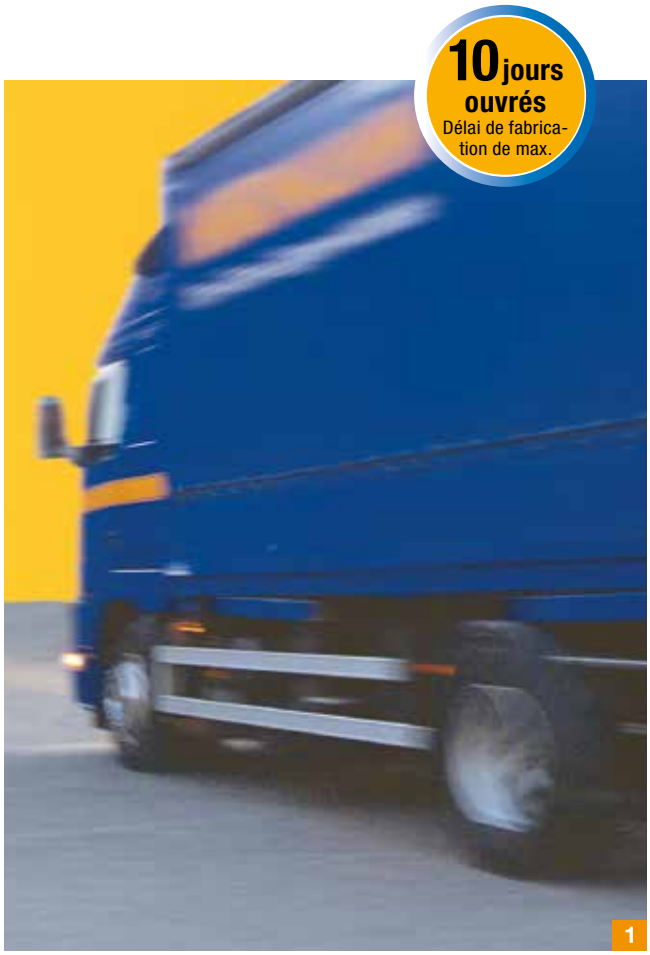

Programme de châssis vitrés VarioFix en stock 1

- Revêtement de finition à base de poudre en RAL 9016
- Bloc-porte complet vitré en usine
- Dimensions en stock :
  1200 mm × 400 mm (épaisseur mur 125 mm)
  1200 mm × 1050 mm (épaisseur mur 125 mm)
- Equipement avec parclose L11, joint de vitrage en blanc, vitrage en verre de sécurité trempé 6 mm

■ **Disponible à la commande à partir du 01.03.2021**

Rost frei

Exclusivité Hörmann

VarioFix en acier inoxydable 2

- Aspect élégant grâce à l'onglet soudé
- Disponible en acier inoxydable V2A ou V4A pour les espaces nécessitant une protection anticorrosion
- Fixation inaltérable par mousse de montage à 2 composants
- Montage variable pour tous types de paroi grâce à l'ajustement à l'épaisseur mur de –5 mm / +15 mm
- **Châssis vitré** au choix avec parclose L21 ou L22
- **Huisserie** utilisable pour panneaux de porte à recouvrement de feuillure et affleurants jusqu'à 50 kg ou 80 kg

■ **Disponible à la commande à partir du 01.03.2021**

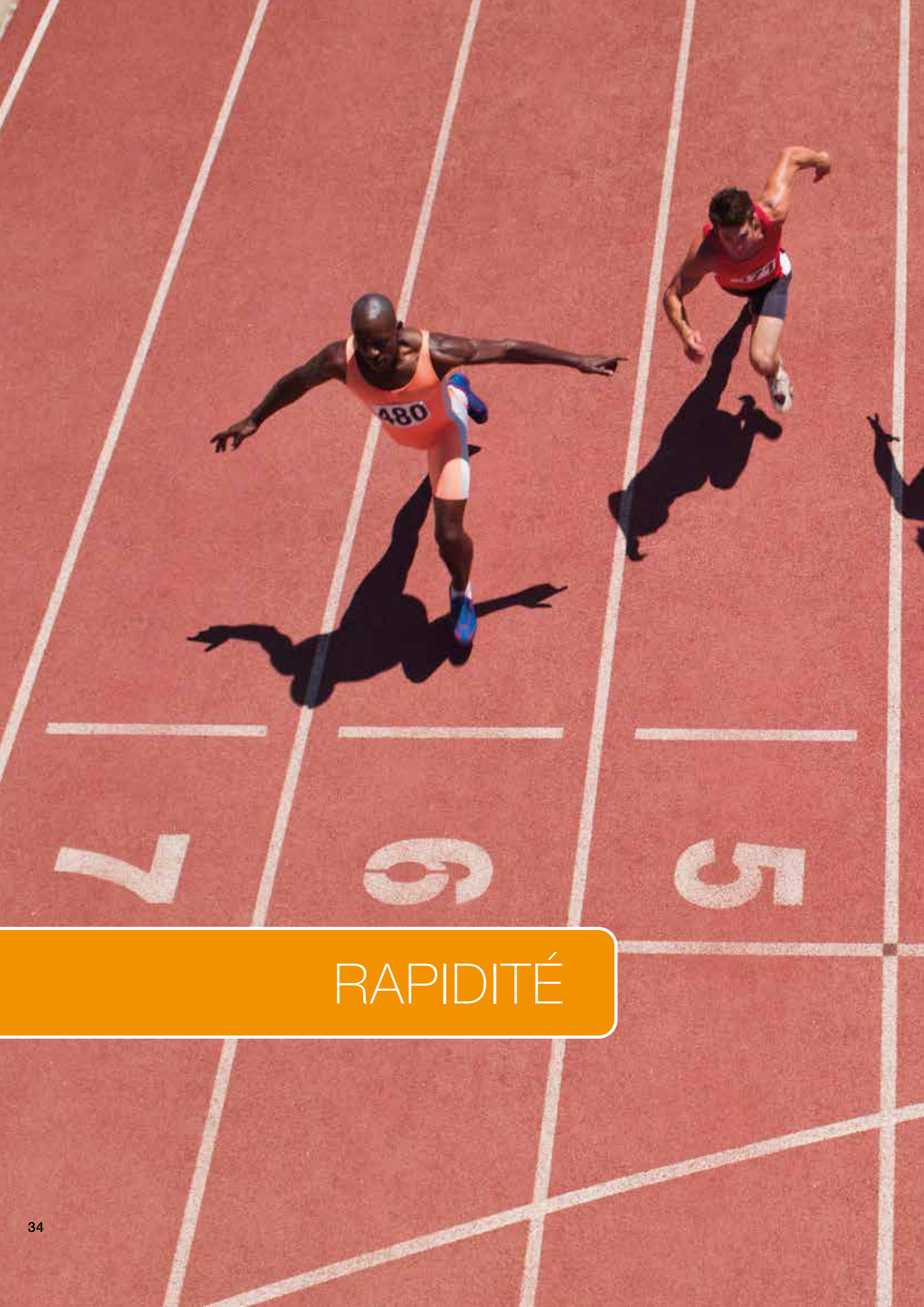

RAPIDITÉ

4
3
2

Portes sectionnelles industrielles série 60

Exclusivité Hörmann

Construction améliorée

- Déplacement de porte silencieux et à usure réduite grâce aux rayons optimisés des rails de guidage et aux galets de guidage de plus grande dimension 1
- Déplacement de porte jusqu'à 5 dB(A) moins fort grâce aux galets de guidage / supports galets spéciaux en option
- Pied de cadre dormant synthétique en option, évitant la formation de rouille sur le cadre dormant de porte en cas de sol engorgé 2
- Ferrure pour linteau réduit avec retombée de linteau de 200 mm sans perte de hauteur de passage
- Joint de sol amélioré, avec accessoires en option jusqu'à la classe 4 d'étanchéité à l'air
- ThermoFrame en option avec nouveau profilé d'écartement et contre-joint linteau supplémentaire

Montage et maintenance aisés

- Raccord parfait du rail de guidage et du rayon grâce aux manchons de transition 3
- Montage plus rapide grâce à la réduction du nombre de composants et aux vis intégrées 4
- Réduction des points de suspente grâce au rail C en option
- Hauteur de fermeture réglable grâce aux verrous coulissant et à pêne tournant
- Encoche au pied d'huisserie pour une finition plus aisée du sol non encore fini

Ouverture de porte jusqu'à 1 m/s : la porte sectionnelle la plus rapide, par le leader européen

Sécurité élevée

- Aucune pression du panneau supérieur et fermeture de porte très silencieuse grâce aux nouvelles doubles roulettes de guidage 5
- Haute sécurité anti-effraction pour toutes les exécutions et toutes les dimensions de porte grâce à la sécurité antirelevage de série sur les deux côtés de la porte 6
- Sécurité CR 2 certifiée en option conforme à la norme DIN / TS 18194 pour une sécurité anti-effraction supplémentaire

■ **Disponible à la commande à partir du 01.06.2021**

4

5

La sécurité CR 2 certifiée selon la norme DIN / TS 18194 est recommandée par les centres de conseil de la police. Vous trouverez de plus amples informations sur www.k-einbruch.de

Exclusivité Hörmann

Système de régulation de vitesse grâce aux tambours d'enroulement coniques

Motorisation industrielle WA 500 FU 1

- Vitesse élevée de déplacement de la porte, jusqu'à 1 m/s avec commande 560 ou 0,5 m/s avec commande 545
- Démarrage et arrêt progressifs pour un déplacement de porte à faible usure
- Vitesse constante de déplacement de la porte, même avec ferrures verticales et rehaussées (ferrures H et V)

■ **Disponible à la commande à partir du 01.06.2021**

Motorisation ITO 500 FU

2

- Vitesse élevée de déplacement de la porte, jusqu'à 0,5 m/s avec commande 560 ou 0,3 m/s avec commande 545
- Motorisation avec chariot tracteur au plafond avec convertisseur de fréquence à partir de WA 500 FU
- Démarrage et arrêt progressifs pour un déplacement de porte à faible usure
- Disponible pour les portes sectionnelles industrielles, portes basculantes ET 500 et portes coulissantes ST 500

■ **Disponible à la commande à partir du 01.06.2021**

Environ 20 % moins cher*

1

Exclusivité Hörmann
De série avec BlueControl

Commande 545 1

- Vitesses de déplacement de porte jusqu'à 0,5 m/s avec la motorisation WA 500 FU
- Quadruple affichage à 7 segments pour l'horodateur des événements
- Installation aisée par l'application BlueControl avec le Bluetooth de série
- Fonction d'économie d'énergie
- Fermeture automatique programmable
- Fonction de masquage pour l'installation d'une cellule photoélectrique dans le cadre dormant
- Interface bus HCP pour accessoires connectés, gateway KNX pour une intégration facile de la commande de la porte dans un système d'automatisation du bâtiment KNX

■ **Disponible à la commande à partir du 01.06.2021**

Pour une vitesse de déplacement maximale

2

Exclusivité Hörmann
De série avec BlueControl

Commande 560 2

Fonctions supplémentaires à la commande 545 :

- Vitesses de déplacement de porte jusqu'à 1,0 m/s avec la motorisation WA 500 FU
- Clavier rétroéclairé
- Position d'ouverture partielle distincte
- Relais d'option de série, notamment pour le raccordement de signaux de fins de course, verrous, éclairages, etc.
- Possibilité d'extension avec régulation du trafic
- 2 horloges hebdomadaires de série pour la programmation de scénarios à deux intervalles différents

■ **Disponible à la commande à partir du 01.06.2021**

* Par rapport à WA 400 FU avec commande B 460 FU

Installation et configuration intelligentes de la commande de motorisation par application

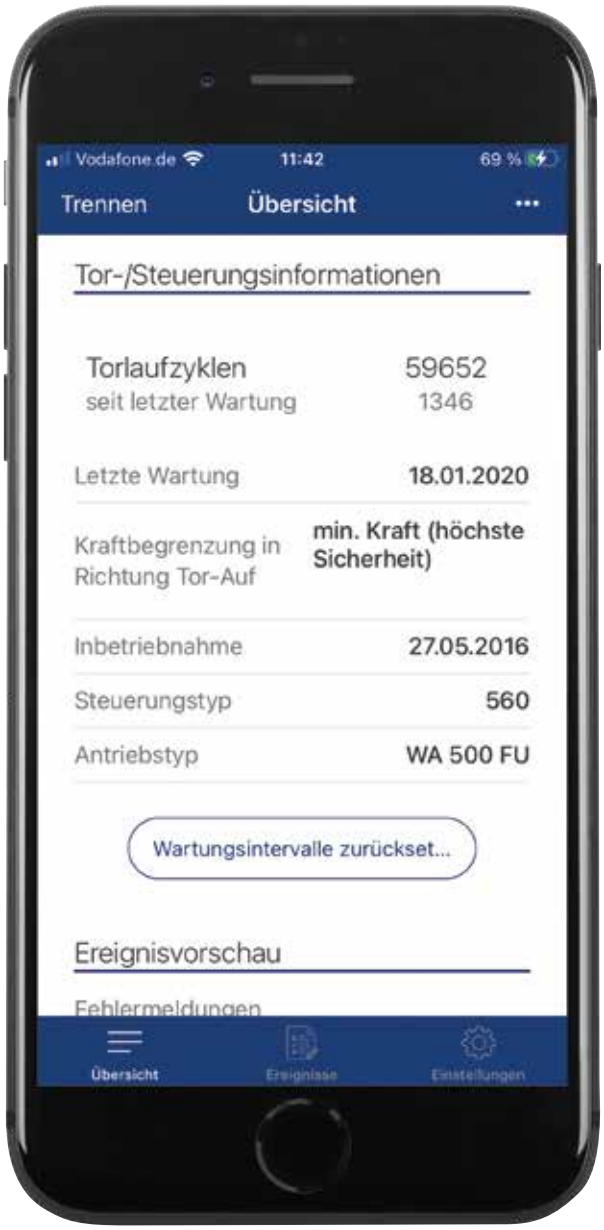

BlueControl

- Application pour mise en service, entretien et maintenance de portes industrielles avec les commandes 560 et 545
- Téléchargement et utilisation de l'application gratuits
- Réglages clairs avec texte
- Accès sur place par Bluetooth, sans connexion Internet

Fonctions pratiques pour gagner du temps :

- Scan aisé des spécifications de la porte par code QR
- Enregistrement et transfert confortables de modèles pour la programmation d'installations identiques
- Vue d'ensemble rapide des paramètres de menu
- Lecture pratique des événements et défauts avec horodateur
- Transfert rapide des données de la commande par e-mail (notamment au service technique)
- Réinitialisation simple des compteurs de maintenance

■ **Disponible à la commande à partir du 01.06.2021**

Porte à enroulement spirale HS 7030 PU 42

Extension du domaine dimensionnel jusqu'à 8000 mm de largeur ou 5000 mm de hauteur

- Système d'équilibrage par ressorts

Entretien et maintenance faciles jusqu'à 5000 mm de largeur ou de hauteur

- Système d'équilibrage par contrepoids
- Faibles bruits de fonctionnement grâce au déplacement de porte silencieux
- Faible usure (par rapport au système d'équilibrage par ressorts)

■ **Disponible à la commande à partir du 01.06.2021**

La sécurité CR 2 certifiée selon la norme DIN / TS 18194 est recommandée par les centres de conseil de la police. Vous trouverez de plus amples informations sur www.k-einbruch.de

Porte insonorisante HS 5015 Acoustic 1

- Profilés creux an aluminium de 42 mm injectés de 5 mm de PVC et de 30 mm de mousse PU
- Isolation acoustique (sans vitrage) 31 dB
- Nouveau : avec ferrure spirale et ferrure V

■ **Disponible à la commande à partir du 01.06.2021**

Barrière immatérielle 2

- Fonctionnement particulièrement fiable grâce au faible écart entre les faisceaux lumineux de 45 mm seulement jusqu'à une hauteur d'ouverture de 2500 mm
- Maintenance aisée grâce au diagnostic de chaque faisceau lumineux
- Préservation de la porte grâce à la fonction d'arrêt progressif en cas de détection d'obstacle (si la course restante est suffisante)
- Anti-effraction grâce au message en cas de soulèvement brutal du panneau de porte
- Correction automatique des positions finales par étirement du tablier
- De série pour toutes les portes rapides souples*
  ainsi que toutes les portes à enroulement spirale et portes sectionnelles Speed

■ **Disponible à la commande à partir du 01.06.2021**

* Sauf V 4008 SEL, V 2012, V 3015 Clean, V 3009, V 10008, V 6030 Atex

Porte rapide souple V 3010

- Construction de porte autoportante
- Temps de montage très court grâce à la construction de porte prémontée à env. 80 %
- Vitesse d'ouverture d'env. 1 m/s
- Commande compacte intégrée (protection IP65 contre les jets d'eau en option)
- Aucune panne après un choc grâce au tablier à réinsertion automatique
- Egalement disponible en acier inoxydable

■ **Disponible à la commande à partir du 01.06.2021**

ShopRoller SR FTK

- Construction autoportante
- Convient également aux murs non porteurs, notamment les façades en verre et aluminium
- Aucun point de fixation visible
- Adapté à toutes les situations de montage
- Montage simple et rapide

■ **Disponible dès maintenant**

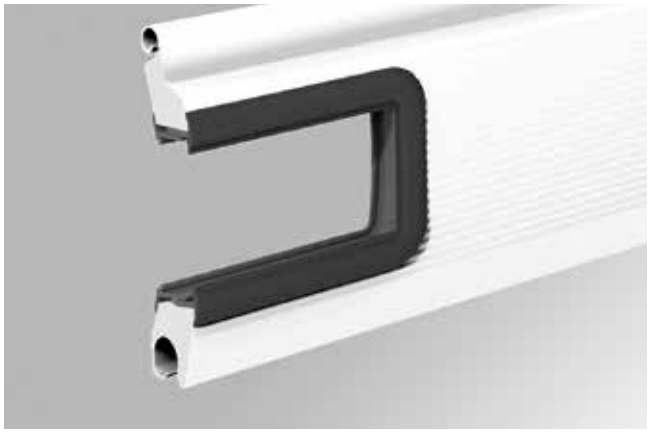

Eléments d'aération Decotherm

- Disposition analogue aux profilés de fenêtre standards ou Logistic
- Conformes aux prescriptions légales
- Aération naturelle, aucune installation d'aération supplémentaire nécessaire
- Disponibles pour les portes de garage enroulables DD, SB, et TGT

Grille d'aération

- Section d'aération : env. 27,35 cm²/élément de grille

Ouïe d'aération

- Pour hauteur de porte ≤ 2500 mm, disponible uniquement avec commande homme mort ou sécurité anti-happement pour les portes de garage enroulables SB et DD
- Section d'aération : env. 57,8 cm²/élément d'ouverture

■ **Disponibles à la commande à partir du 01.03.2021**

Aspect exclusif pour portes de garage collectif

- Remplissage avec support quartz fritté dans les surfaces acier Corten, pierre, béton
- Pose affleurante pour les situattions de montage dans la baie ou derrière la baie
- Disponible en motif 499 pour porte basculante ET 500, porte coulissante ST 500, porte basculante Berry N 500 (sans portillon incorporé), avec élément fixe latéral et supérieur

■ **Disponible à la commande à partir du 01.03.2021 sur demande**

Exclusivité Hörmann

Brevet déposé : panneau isolant accompagnant le mouvement, sous la lèvre

Niveleur de quai HTL 2 ISO

- Isolation optimale lors du chargement grâce au panneau isolant de 50 mm d'épaisseur au-dessous de la plate-forme et au panneau isolant accompagnant le mouvement sous la lèvre 1
- Convient parfaitement de série aux camions frigorifiques avec plancher de chargement en retrait, grâce à la lèvre de type IC avec longueur de positionnement libre d'env. 390 mm 2
- Montage simple grâce à l'isolation entièrement prémontée
- Maintenance facilitée grâce au système hydraulique bien accessible

■ **Disponible à la commande à partir du 01.06.2021**

* Par rapport à un niveleur de quai non isolé

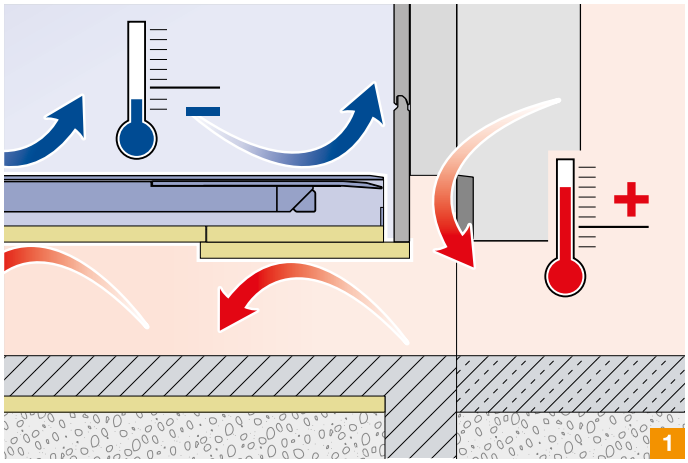

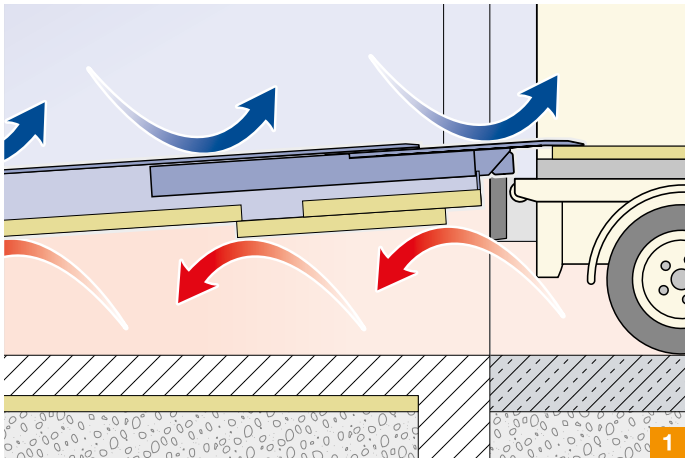

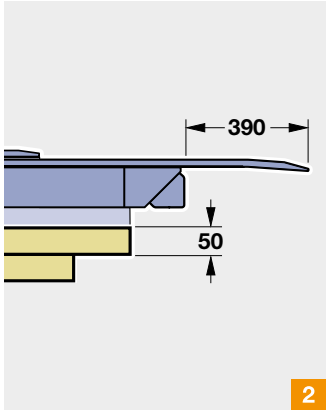

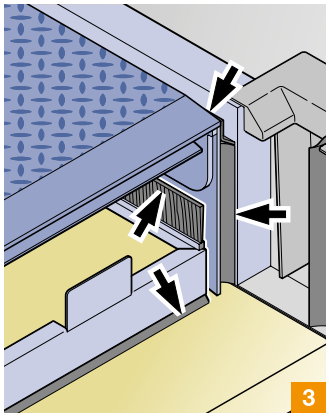

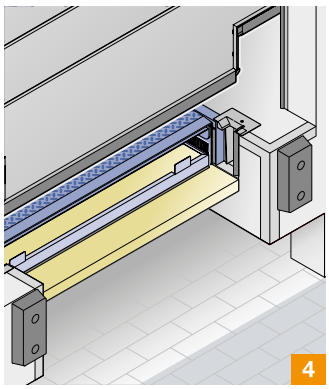

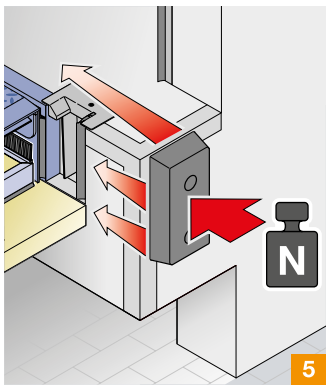

Réduction des pertes de transmission

- Grâce au panneau isolant de 50 mm d'épaisseur juste au-dessous du niveleur de quai et de la lèvre 1
- Isolation du niveleur de quai et du sol du bâtiment, quasiment à la même hauteur

Réduction des déperditions thermiques par ventilation

- Grâce aux joints dynamiques 3

Combinaison avec porte sectionnelle à guidage bas

- Guidage de porte devant le niveleur de quai
- Section basse accrochée, à guidage bas sauf le panneau isolant du niveleur de quai 4
- Etanchéité optimale, même dans la zone du quai de chargement
- Création simple de la fosse en raison de la faible découpe du guidage de porte
- Déviation des ondes de choc dans le sol du bâtiment 5
- Ouverture de la porte uniquement après l'accostage, grâce au logement pour hayon du quai, même lorsque la porte est fermée
- Plus d'informations à la page 48

Dimensions et exécutions

- Charge nominale 60 kN
- Dimensions standards jusqu'à 3000 mm de longueur
- Lèvre télescopique 650 mm ou 1150 mm (en cas de lèvre télescopique de 2 m de longueur, max. 950 mm)
- Tous modèles encastrés possibles

Porte sectionnelle à guidage bas

- Equipée d'une section basse accrochée pour les quais avec guidage de porte devant le niveleur de quai (par ex. HTL2 ISO ou DOBO) 1
- Particulièrement adaptée pour les bâtiments tempérés grâce à la faible découpe pour le guidage de porte
- Excellente étanchéité dans la zone du quai de chargement grâce à l'unité de centrage et d'étanchéification 2
- Disponible pour les portes sectionnelles industrielles SPU 42, SPU 67 Thermo, APU 42, APU 42 Thermo, SPU 67 Thermo

■ **Disponible à la commande à partir du 01.06.2021**

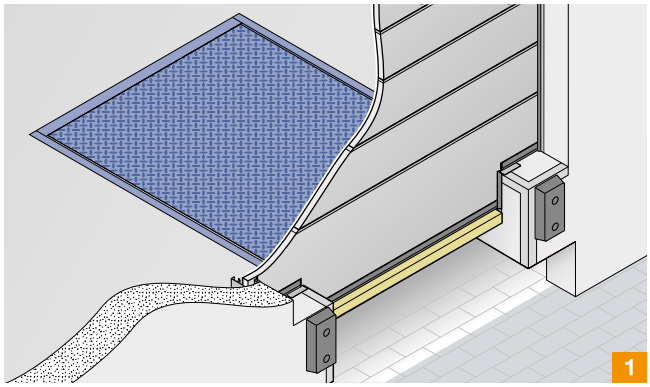
1

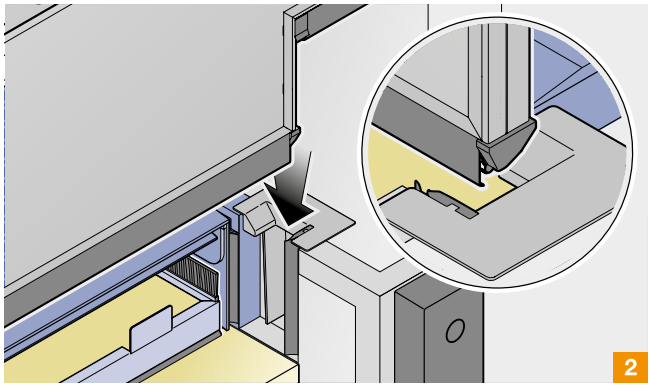
2

3

Sas d'étanchéité DDF 10

- Construction sans bras de manœuvre
- Particulièrement robuste grâce aux bourrelets latéraux remplis de mousse
- Fixation des toiles latérales par bande velcro, empêchant toute déchirure due à une distension
- Très flexible grâce à l'imposte accompagnant le mouvement
- Montage particulièrement simple grâce à la partie supérieure prémontée et à l'encadrement pour bourrelets latéraux
- Convient aux assainissements grâce au contour assorti au sas d'étanchéité à bâches avec bras de manœuvre

■ **Disponible à la commande à partir du 01.03.2021**

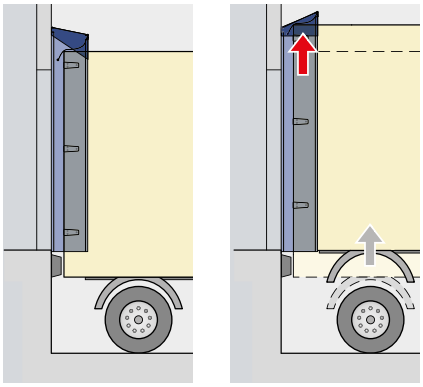

Imposte se soulevant avec le relèvement du véhicule

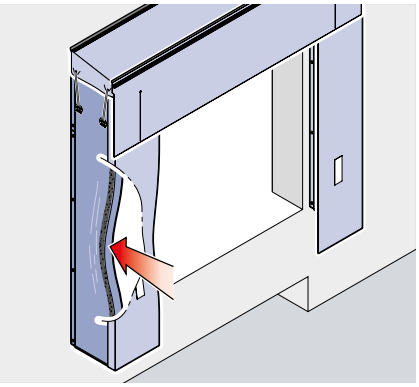

Partie latérale se décalant sans dommage en cas d'accostage imprécis

FORCE

Exclusivité Hörmann

Borne automatique avec enveloppe pierre

Borne Security Line avec enveloppe pierre

- Disponible pour bornes fixes et automatiques de 275 mm de diamètre et de 600 ou 800 mm de hauteur*
- Au choix en divers types de pierre naturelle
- Possibilité d'aménagement spéciale grâce à l'harmonie entre les bornes fixes et automatiques
- En option avec cache de cylindre personnalisé
- Combinable avec d'autres équipements du programme standard

■ **Disponible à la livraison sur demande**

* Sauf exécution RI et bornes à motorisation électromécanique

Blocage du passage Road Blocker 1000 SF

- Montage simple et rapide sur revêtement de sol existant sans tranchée
- Uniquement installation de l'alimentation électrique requise
- Hauteur de blocage 1000 mm
- Largeur de passage 3,5 m ; 4,5 m ; 5,5 m
- Nombre de cycles par jour : 2000
- En option, avec fonction de secours EFO
- M30 en conformité avec PAS68 / IWA14-1 / ASTM
- Utilisable en temps que blocage anti-véhicule temporaire

■ **Disponible à la commande à partir du 01.06.2021**

Reconnaissance de plaques d'immatriculation pour stationnement payant

- Reconnaissance confortable de plaques d'immatriculation par caméra et ouverture automatique de la barrière à l'entrée
- Saisie sûre des données par transfert chiffré
- Paiement simple sans ticket de stationnement par saisie de l'immatriculation à la caisse automatique
- Vérification de la plaque d'immatriculation par caméra et ouverture de la barrière à la sortie
- Gestion et évaluation simples et rapides via Web-Control

■ **Disponible à la commande à partir du 01.03.2021**

Reconnaissance de plaques d'immatriculation pour barrières (ANPR)

- Entrée et sorties rapides et confortables
- Logiciel de gestion intégré
- Gestion simple des plaques d'immatriculation des véhicules via OnlineControl
- Aucun autre moyen d'identification nécessaire
- Disponible pour les barrières SH 300, SH 600, SH 800 et en optionpour Hörmann Access Control HAC

■ **Disponible dès maintenant**

Hörmann Access Control HAC

- Système développé en interne pour barrières, bornes automatiques et portes industrielles
- Gestion flexible des entrées et sorties
- Détection confortable des dysfonctionnements
- Commande simple d'appareils mobiles et fixes par navigateur Web
- Prééquipement de série pour les barrières et portes industrielles, en option pour les bornes

Aperçu des fonctions

- Gestion confortable des utilisateurs, y compris des groupes d'utilisateurs
- Gestion de 2000 moyens d'identification max. pour la régulation des accès
- Attribution d'autorisations d'accès individuelles
- Mémoire de messages jusqu'à 30 jours (local) ou illimitée en ligne

■ **Disponible à la commande à partir du 01.03.2021**

Respect de l'environnement
Elégance et sécurité de votre habitat

Portes neutres en carbone, par le leader européen

Pour la production de nos portes promotionnelles, nous utilisons du courant 100 % écologique ;
et de nombreuses autres mesures nous permettent d'économiser plusieurs milliers de tonnes de CO_2.
ous compensons les émissions restantes par la promotion de projets de protection du climat en coopération avec ClimatePartner.
Vous trouverez de plus amples informations sur
www.hormann.fr/a-propos-de-hoermann/environnement

100% de notre courant vert sont fournis par naturstrom ENERGY FOR THE FUTURE

GRÜNER STROM
Le label de courant vert des associations allemandes pour la protection de l'environnement

Climatiquement neutre
Produit
ClimatePartner.com/14241-2007-1001

HÖRMANN

Mise à jour 12.2021 / Impression 12.2021 / HF 87255 FR -Suisse/PDF www.hoermann.com